Таль электрическая канатная г/п 0,5 VHVAT 0,5 2/1

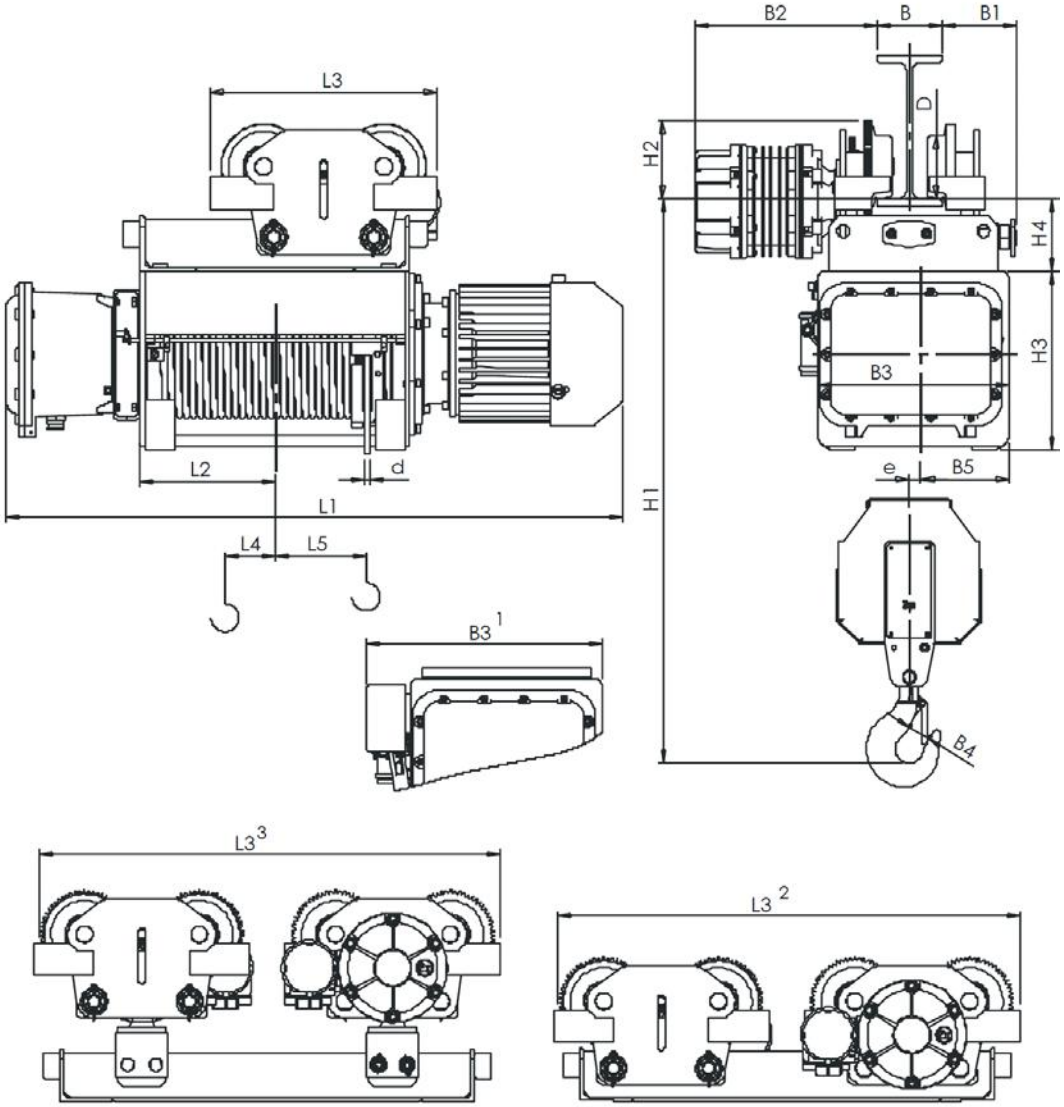

полиспаст 2/1					размеры, мм																	
высота подъема,м	Скорость подъема, м/мин				L2	L3	L4	L5	B	B1	B2	B3	B4	B5	H1	H 2	H 3	H4	D	e	d
	8	12	8/2	12/2																	
	L1,мм																				
9	985	985	1143	1143	186	410	7	119	90…300	288	288	290	34	125	880	132	295	100	Ø100	24	6
13	1095	1095	1253	1253	241	410		174												50^{1}	
17	1205	1205	1363	1363	296	410		229													
25	1425	1425	1583	1583	406	$930^{2,3}$		339							880			100			
33	1645	1645	1803	1803	516	$1150^{2,3}$		449		345^{4}	345^{4}	390^{1}			980^{3}			200^{3}			
41	1865	1865	2023	2023	626	$1370^{2,3}$		559								127					
49	2085	2085	2243	2243	736	$1590^{2,3}$		669													
57	2305	2305	2463	2463	846	$1810^{2,3}$		779													
64	2525	2525	2683	2683	956	$2030^{2,3}$		889													

1 - Исполнение с ОГП
2 - Исполнение с двумя тележками
3 - Исполнение с двумя шарнирными тележками
4 - Исполнение с приставкой к монорельсовой тележке

ООО «Электротяжкран»
www.etk-ks.ru
E-mail: info@etk-ks.ru

ЭТК крановые системы

Тел/факс +7(812)313-29-64
+7 (495)646-03-65

Таль электрическая канатная г/п 0,5 VHVAT 0,5 2/1

В опросном листе, указать желаемое исполнение тали, поставив отметки в полях ☐.
Жирным шрифтом с подчеркиванием отмечено стандартное исполнение тали

Грузоподъемность, т	
Высота подъема, м	☐9 ☐13 ☐17… ☐25 ☐33 ☐41 ☐49 ☐57 ☐64 ☐_____
Скорость подъема/опускания, м/мин.	**☐8** ☐12 ☐8/2 ☐12/2 ☐_____
Скорость передвижения, м/мин.	**☐ 20** ☐ 32 ☐ 20/6 ☐ 32/10 ☐_____
Ширина поверхности катания, мм.	☐ 90 ☐ 110 ☐ 130 ☐ 150 ☐_____
Тип подвесного пути по ГОСТ 19425	☐ 18М ☐ 24М ☐ 30М ☐36М ☐45М ☐_____
Группа классификации режима работы механизмов тали по ИСО 4301/1	☐М4 **☐М5** ☐М6 ☐_____
Исполнение тали	Взрывозащищенное *-категория смеси* ☐IIA **☐ IIB** ☐IIC *– группа смеси по температуре воспламенения* ☐T3-от +200^{0}C до +300^{0}C **☐ T4-от +135^{0}C до +200^{0}C** ☐T5-от +100^{0}C до +135^{0}C ☐_____
Категория размещения тали	☐ У1 (на улице) ☐ У2 (под навесом) **☐ У3 (в помещении)** ☐_____
Температура эксплуатации тали	☐ от -10^{0}C до +40^{0}C **☐ от -20^{0}C до +40^{0}C** ☐ от -40^{0}C до +40^{0}C ☐ _____
Степень защиты	**☐ IP 54** ☐ IP 55 ☐ _____
Управление электроталью	**☐ с подвесного пульта** ☐ дублирующее управление
Напряжение управления	**☐ 42В** ☐ 24В ☐_____
Тормоз на передвижение тали	**☐ Да** ☐ Нет
Опции для тали, не входящие в стандартную комплектацию	
☐ Ограничитель грузоподъемности	☐ Радиоуправление
☐ Защита двигателя подъема от перегрева	☐ Уменьшенная строительная высота - _____ мм
☐ Наличие двух скоростей на подъем/опускание тали, м/с___	☐ Наличие двух скоростей на передвижение тали, м/с_____
☐ Концевые выключатели на передвижение тали	☐ Крановое исполнение
Дополнительные требования и опции к тали:	
Количество заказываемых талей_____	☐ Необходимость доставки
Адрес доставки:	☐ Необходимость монтажа
Наименование Вашей организации	
ФИО и Должность заполнившего опросный лист	
Контакты Тел./факс	
Контакты E-mail	
Опросный лист заполнил /подпись/	Дата заполнения
Ответственный менеджер /подпись/	Дата приема опросного листа

Таль электрическая канатная г/п 1 т VHVAT 10 2/1

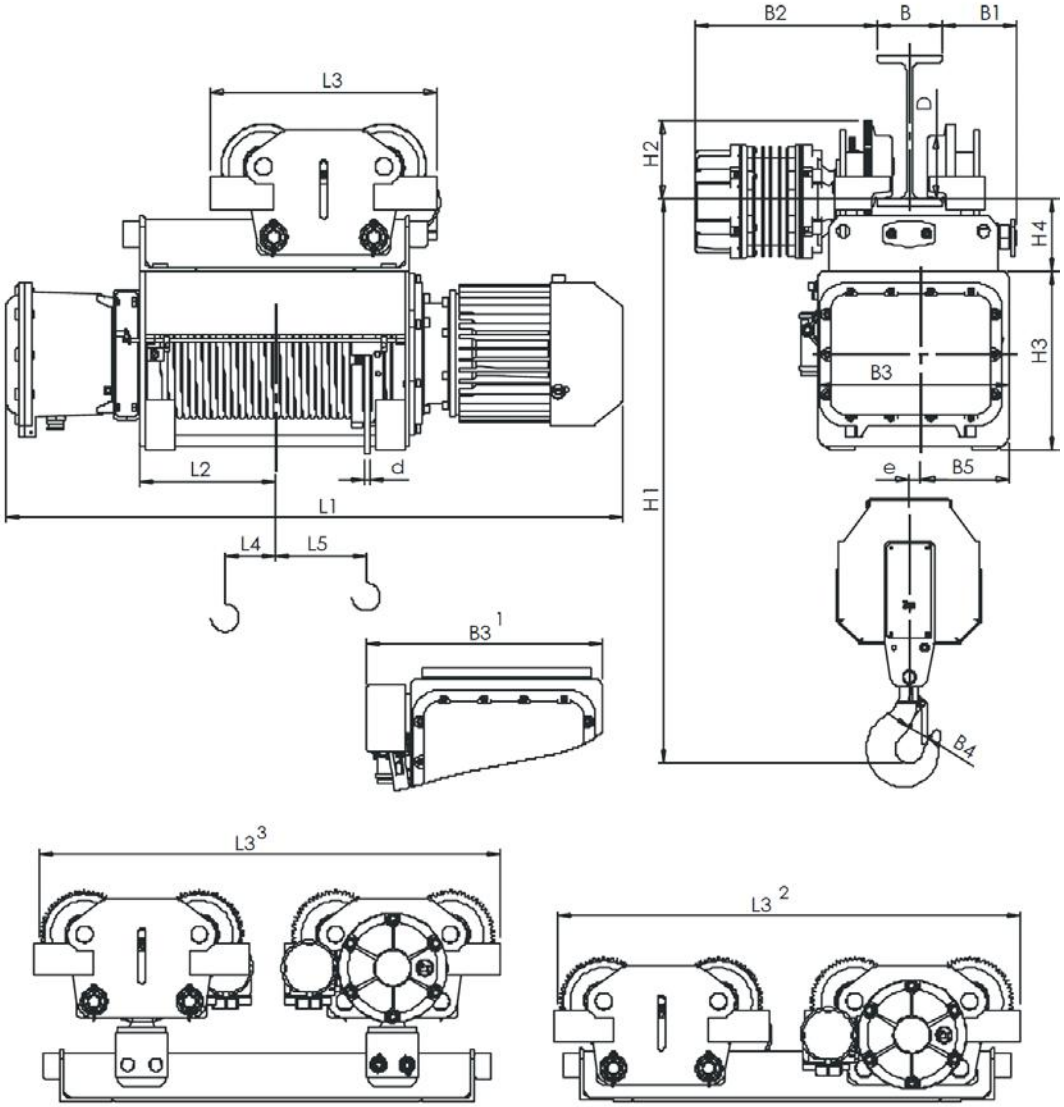

полиспаст 2/1					размеры, мм																	
высота подъема,м	Скорость подъема, м/мин				L2	L3	L4	L5	B	B1	B2	B3	B4	B5	H1	H 2	H 3	H4	D	e	d
	8	12	8/2	12/2																	
	L1,мм																				
6,5	985	985	1143	1143	186	410	7	119	90...300	111	288 345^{4}	290 390^{1}	34	125	880	132	295	100	Ø100	24 50^{1}	8
9	1095	1095	1253	1253	241	410		174													
12	1205	1205	1363	1363	296	410		229													
18	1425	1425	1583	1583	406	$930^{2,3}$		339							880 980^{3}			100 200^{3}			
24	1645	1645	1803	1803	516	$1150^{2,3}$		449													
30	1865	1865	2023	2023	626	$1370^{2,3}$		559								127					
36	2085	2085	2243	2243	736	$1590^{2,3}$		669													
42	2305	2305	2463	2463	846	$1810^{2,3}$		779													
48	2525	2525	2683	2683	956	$2030^{2,3}$		889													

1 - Исполнение с ОГП
2 - Исполнение с двумя тележками
3 - Исполнение с двумя шарнирными тележками
4 - Исполнение с приставкой к монорельсовой тележке

ООО «Электротяжкран»
www.etk-ks.ru
E-mail: info@etk-ks.ru

ЭТК крановые системы

Тел/факс +7(812)313-29-64
+7 (495)646-03-65

Таль электрическая канатная г/п 1 т VHVAT 10 2/1

В опросном листе, указать желаемое исполнение тали, поставив отметки в полях ☐.
Жирным шрифтом с подчеркиванием отмечено стандартное исполнение тали

Грузоподъемность, т	
Высота подъема, м	☐6,5 ☐9 ☐12 ☐18… ☐24 ☐30 ☐36 ☐42 ☐48 ☐_____
Скорость подъема/опускания, м/мин.	**☐8** ☐12 ☐8/2 ☐12/2 ☐_____
Скорость передвижения, м/мин.	**☐ 20** ☐ 32 ☐ 20/6 ☐ 32/10 ☐_____
Ширина поверхности катания, мм.	☐ 90 ☐ 110 ☐ 130 ☐ 150 ☐_____
Тип подвесного пути по ГОСТ 19425	☐ 18М ☐ 24М ☐ 30М ☐36М ☐45М ☐_____
Группа классификации режима работы механизмов тали по ИСО 4301/1	☐М4 **☐М5** ☐М6 ☐_____
Исполнение тали	Взрывозащищенное *-категория смеси* ☐IIA **☐ IIB** ☐IIC *– группа смеси по температуре воспламенения* ☐T3-от +200^{0}C до +300^{0}C **☐ T4-от +135^{0}C до +200^{0}C** ☐T5-от +100^{0}C до +135^{0}C ☐_____
Категория размещения тали	☐ У1 (на улице) ☐ У2 (под навесом) **☐ У3 (в помещении)** ☐_____
Температура эксплуатации тали	☐ от -10^{0}C до +40^{0}C **☐ от -20^{0}C до +40^{0}C** ☐ от -40^{0}C до +40^{0}C ☐ _____
Степень защиты	**☐ IP 54** ☐ IP 55 ☐ _____
Управление электроталью	**☐ с подвесного пульта** ☐ дублирующее управление
Напряжение управления	**☐ 42В** ☐ 24В ☐_____
Тормоз на передвижение тали	**☐ Да** ☐ Нет
Опции для тали, не входящие в стандартную комплектацию	
☐ Ограничитель грузоподъемности	☐ Радиоуправление
☐ Защита двигателя подъема от перегрева	☐ Уменьшенная строительная высота - _____ мм
☐ Наличие двух скоростей на подъем/опускание тали, м/с___	☐ Наличие двух скоростей на передвижение тали, м/с_____
☐ Концевые выключатели на передвижение тали	☐ Крановое исполнение
Дополнительные требования и опции к тали:	
Количество заказываемых талей_____	☐ Необходимость доставки
Адрес доставки:	☐ Необходимость монтажа
Наименование Вашей организации	
ФИО и Должность заполнившего опросный лист	
Контакты Тел./факс	
Контакты E-mail	
Опросный лист заполнил /подпись/	Дата заполнения
Ответственный менеджер /подпись/	Дата приема опросного листа

Таль электрическая канатная г/п 1 т VHVATB 10 2/1

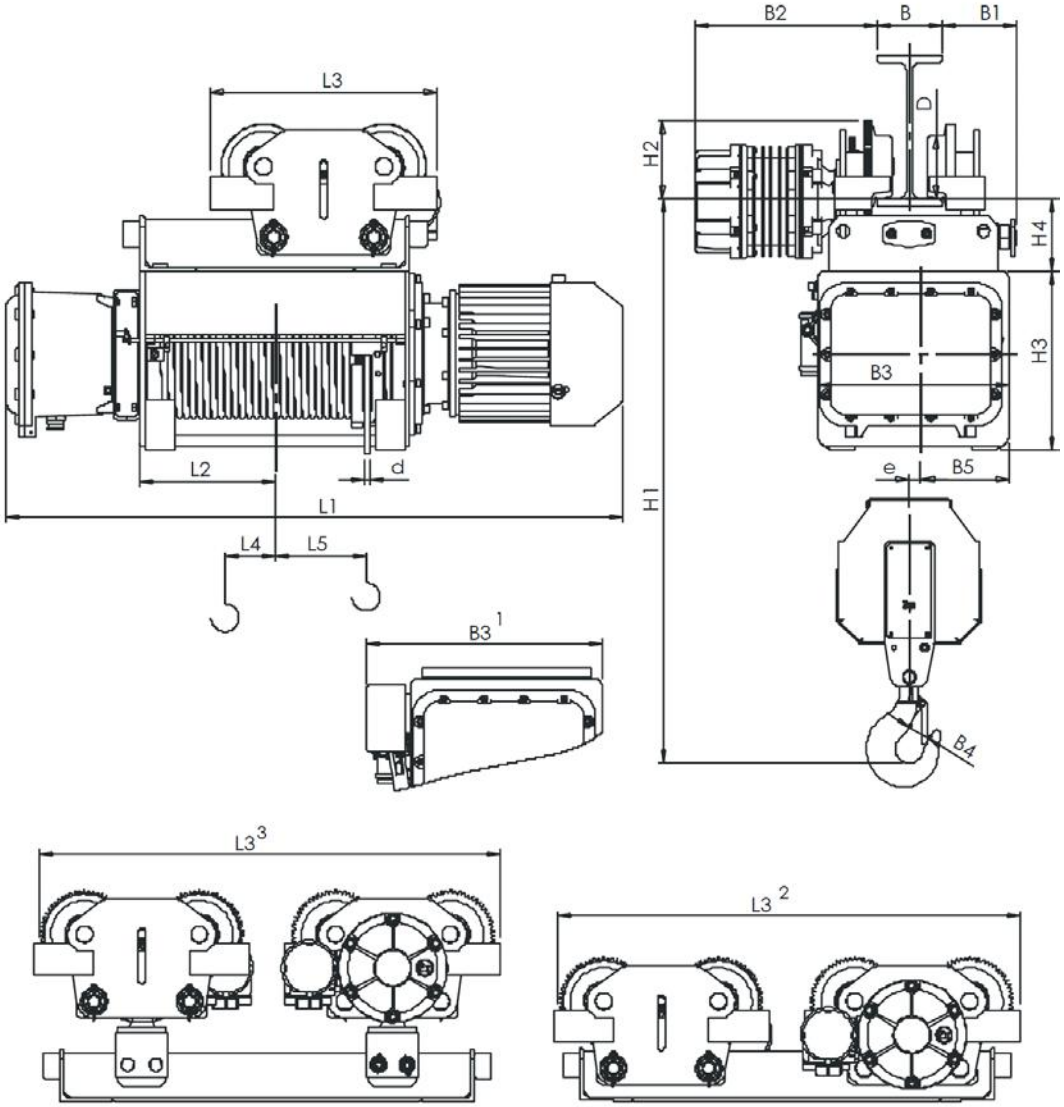

полиспаст 2/1					размеры, мм																	
высота подъема,м	Скорость подъема, м/мин				L2	L3	L4	L5	B	B1	B2	B3	B4	B5	H1	H 2	H 3	H4	D	e	d
	5	8	5/1,2	8/1,2																	
	L1,мм																				
6,5	985	985	1143	1143	186	410	7	119	90…300	111	288 345[4]	290 390[1]	34	125	880	132	295	100	Ø100	24 50[1]	8
9	1095	1095	1253	1253	241	410		174													
12	1205	1205	1363	1363	296	410		229													
18	1425	1425	1583	1583	406	930[2,3]		339		288 345[4]					880 980[3]			100 200[3]			
24	1645	1645	1803	1803	516	1150[2,3]		449													
30	1865	1865	2023	2023	626	1370[2,3]		559								127					
36	2085	2085	2243	2243	736	1590[2,3]		669													
42	2305	2305	2463	2463	846	1810[2,3]		779													
48	2525	2525	2683	2683	956	2030[2,3]		889													

1 - Выполнение с ОГП
2 - Выполнение с двумя тележками
3 - Выполнение с двумя шарнирными тележками
4 - Исполнение с приставкой к монорельсовой тележке

ООО «Электротяжкран»
www.etk-ks.ru
E-mail: info@etk-ks.ru

ЭТК крановые системы

Тел/факс +7(812)313-29-64
+7 (495)646-03-65

Таль электрическая канатная г/п 1 т VHVATB 10 2/1

В опросном листе, указать желаемое исполнение тали, поставив отметки в полях ☐.
Жирным шрифтом с подчеркиванием отмечено стандартное исполнение тали

Грузоподъемность, т	
Высота подъема, м	☐6,5 ☐9 ☐12 ☐18… ☐24 ☐30 ☐36 ☐42 ☐48 ☐_____
Скорость подъема/опускания, м/мин.	**☐5** ☐8 ☐5/1,2 ☐8/1,2 ☐_____
Скорость передвижения, м/мин.	**☐ 20** ☐ 32 ☐ 20/6 ☐ 32/10 ☐_____
Ширина поверхности катания, мм.	☐ 90 ☐ 110 ☐ 130 ☐ 150 ☐_____
Тип подвесного пути по ГОСТ 19425	☐ 18М ☐ 24М ☐ 30М ☐36М ☐45М ☐_____
Группа классификации режима работы механизмов тали по ИСО 4301/1	☐М4 **☐М5** ☐М6 ☐_____
Исполнение тали	Взрывозащищенное *-категория смеси* ☐IIA **☐ IIB** ☐IIC *– группа смеси по температуре воспламенения* ☐T3-от +200^{0}C до +300^{0}C **☐ T4-от +135^{0}C до +200^{0}C** ☐T5-от +100^{0}C до +135^{0}C ☐_____
Категория размещения тали	☐ У1 (на улице) ☐ У2 (под навесом) **☐ У3 (в помещении)** ☐_____
Температура эксплуатации тали	☐ от -10^{0}C до +40^{0}C **☐ от -20^{0}C до +40^{0}C** ☐ от -40^{0}C до +40^{0}C ☐ _____
Степень защиты	**☐ IP 54** ☐ IP 55 ☐ _____
Управление электроталью	**☐ с подвесного пульта** ☐ дублирующее управление
Напряжение управления	**☐ 42В** ☐ 24В ☐_____
Тормоз на передвижение тали	**☐ Да** ☐ Нет
Опции для тали, не входящие в стандартную комплектацию	
☐ Ограничитель грузоподъемности	☐ Радиоуправление
☐ Защита двигателя подъема от перегрева	☐ Уменьшенная строительная высота - _____ мм
☐ Наличие двух скоростей на подъем/опускание тали, м/с___	☐ Наличие двух скоростей на передвижение тали, м/с_____
☐ Концевые выключатели на передвижение тали	☐ Крановое исполнение
Дополнительные требования и опции к тали:	
Количество заказываемых талей_____	☐ Необходимость доставки
Адрес доставки:	☐ Необходимость монтажа
Наименование Вашей организации	
ФИО и Должность заполнившего опросный лист	
Контакты Тел./факс	
Контакты E-mail	
Опросный лист заполнил /подпись/	Дата заполнения
Ответственный менеджер /подпись/	Дата приема опросного листа

ООО «Электротяжкран»
www.etk-ks.ru
E-mail: info@etk-ks.ru

ЭТК крановые системы

Тел/факс +7(812)313-29-64
+7 (495)646-03-65

Таль электрическая канатная г/п 2 т VHVAT 20 2/1

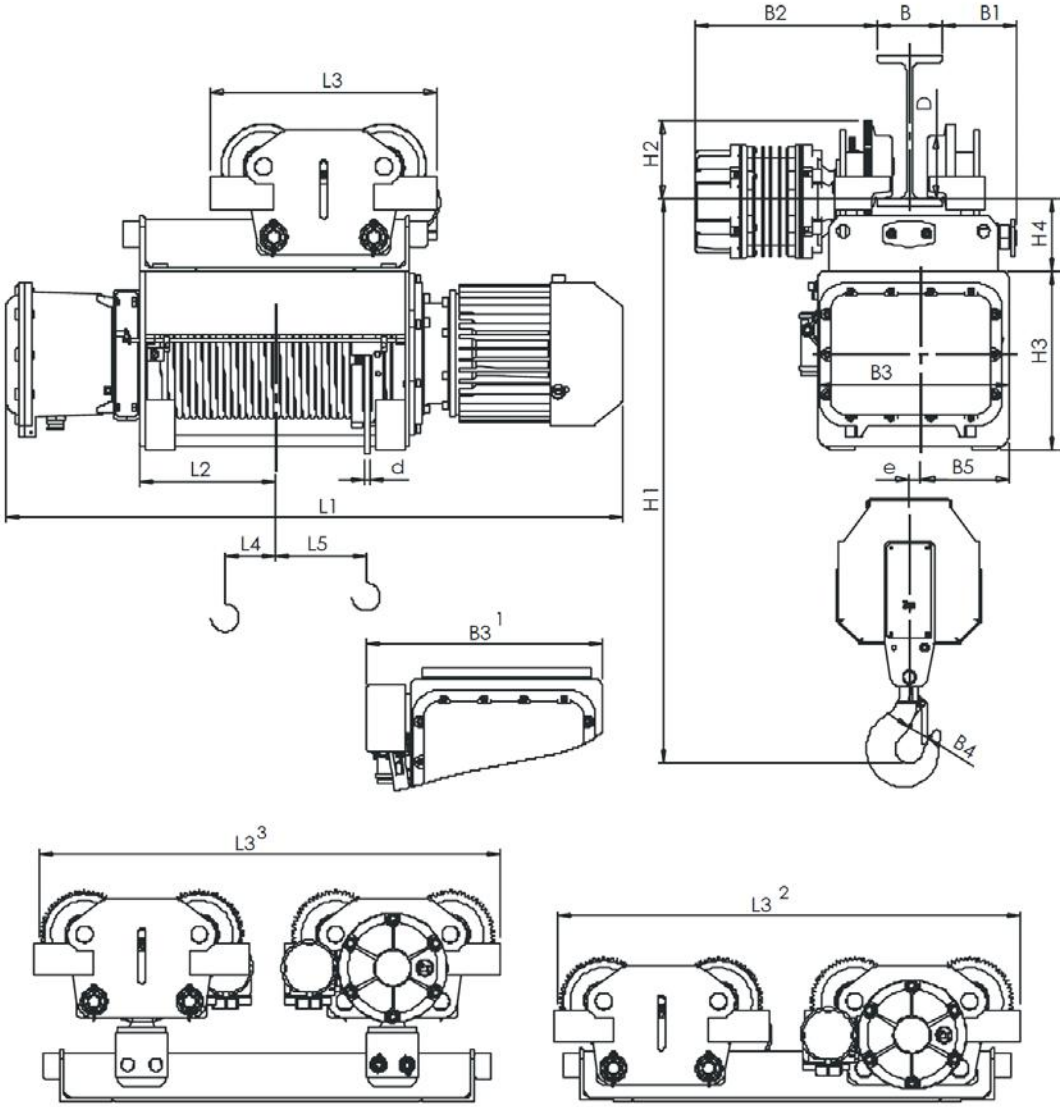

полиспаст 2/1					размеры, мм																	
высота подъема,м	Скорость подъема, м/мин				L2	L3	L4	L5	B	B1	B2	B3	B 4	B5	H1	H 2	H 3	H4	D	e	d
	8	12	8/2	12/2																	
	L1,мм																				
8,5	1132	1132	1210	1210	219	450	5	132	130…300	151	336 364 428[4]	380 471[1]	40	175	1050	154	355	147	Ø125	23 56[1]	10
11,5	1232	1232	1310	1310	269	450		182													
15	1342	1342	1420	1420	324	450		237													
22	1562	1562	1640	1640	434	975[2] 1151[3]		347		336 364 428[4]					1050 1190[3]			147 286[3]			
29	1782	1782	1860	1860	544	1195[2] 1371[3]		457													
36	2002	2002	2080	2080	654	1415[2] 1591[3]		567													
43	2222	2222	2300	2300	764	1635[2] 1811[3]		677													
50	2442	2442	2520	2520	874	1855[2] 2031[3]		787													

1 - Исполнение с ОГП
2 - Исполнение с двумя тележками
3 - Исполнение с двумя шарнирными тележками

ООО «Электротяжкран»
www.etk-ks.ru
E-mail: info@etk-ks.ru

ЭТК крановые системы

Тел/факс +7(812)313-29-64
+7 (495)646-03-65

Таль электрическая канатная г/п 2 т VHVAT 20 2/1

4 - Исполнение с приставкой к монорельсовой тележке

В опросном листе, указать желаемое исполнение тали, поставив отметки в полях ☐.
Жирным шрифтом с подчеркиванием отмечено стандартное исполнение тали

Грузоподъемность, т	
Высота подъема, м	☐8,5 ☐11,5 ☐15 ☐22… ☐29 ☐36 ☐43 ☐50 ☐_____
Скорость подъема/опускания, м/мин.	**☐8** ☐12 ☐8/2 ☐12/2 ☐_____
Скорость передвижения, м/мин.	**☐ 20** ☐ 32 ☐ 20/6 ☐ 32/10 ☐_____
Ширина поверхности катания, мм.	☐ 90 ☐ 110 ☐ 130 ☐ 150 ☐_____
Тип подвесного пути по ГОСТ 19425	☐ 18М ☐ 24М ☐ 30М ☐36М ☐45М ☐_____
Группа классификации режима работы механизмов тали по ИСО 4301/1	☐М4 **☐М5** ☐М6 ☐_____
Исполнение тали	Взрывозащищенное *-категория смеси* ☐IIA **☐ IIB** ☐IIC *– группа смеси по температуре воспламенения* ☐T3-от +200^{0}C до +300^{0}C **☐ T4-от +135^{0}C до +200^{0}C** ☐T5-от +100^{0}C до +135^{0}C ☐_____
Категория размещения тали	☐ У1 (на улице) ☐ У2 (под навесом) **☐ У3 (в помещении)** ☐_____
Температура эксплуатации тали	☐ от -10^{0}C до +40^{0}C **☐ от -20^{0}C до +40^{0}C** ☐ от -40^{0}C до +40^{0}C ☐ _____
Степень защиты	**☐ IP 54** ☐ IP 55 ☐ _____
Управление электроталью	**☐ с подвесного пульта** ☐ дублирующее управление
Напряжение управления	**☐ 42В** ☐ 24В ☐_____
Тормоз на передвижение тали	**☐ Да** ☐ Нет
Опции для тали, не входящие в стандартную комплектацию	
☐ Ограничитель грузоподъемности	☐ Радиоуправление
☐ Защита двигателя подъема от перегрева	☐ Уменьшенная строительная высота - _____ мм
☐ Наличие двух скоростей на подъем/опускание тали, м/с___	☐ Наличие двух скоростей на передвижение тали, м/с_____
☐ Концевые выключатели на передвижение тали	☐ Крановое исполнение
Дополнительные требования и опции к тали:	
Количество заказываемых талей_____	☐ Необходимость доставки
Адрес доставки:	☐ Необходимость монтажа
Наименование Вашей организации	
ФИО и Должность заполнившего опросный лист	
Контакты Тел./факс	
Контакты E-mail	
Опросный лист заполнил /подпись/	Дата заполнения
Ответственный менеджер /подпись/	Дата приема опросного листа

Таль электрическая канатная г/п 2 т VHVATB 20 2/1

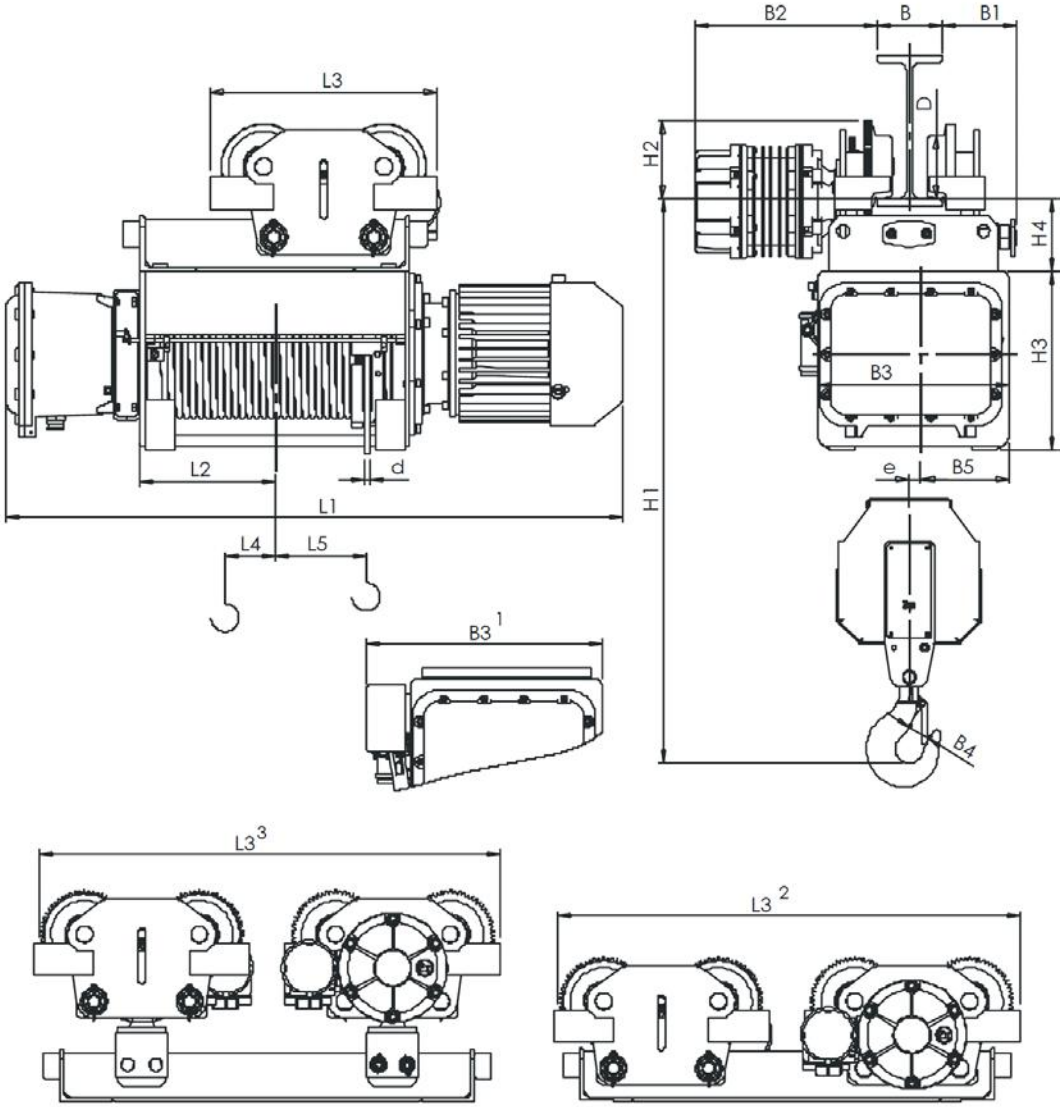

полиспаст 2/1					размеры, мм																	
высота подъема,м	Скорость подъема, м/мин				L2	L3	L4	L5	B	B1	B2	B3	B 4	B5	H1	H 2	H 3	H4	D	e	d
	5	8	5/1,2	8/1,2																	
	L1,мм																				
8,5	1132	1132	1210	1210	219	450	5	132	130…300	151	336 364 428[4]	380 471[1]	40	175	1050	154	355	147	Ø125	23 56[1]	10
11,5	1232	1232	1310	1310	269	450		182													
15	1342	1342	1420	1420	324	450		237													
22	1562	1562	1640	1640	434	975[2] 1151[3]		347		336 364 428[4]					1050 1190[3]			147 286[3]			
29	1782	1782	1860	1860	544	1195[2] 1371[3]		457													
36	2002	2002	2080	2080	654	1415[2] 1591[3]		567													
43	2222	2222	2300	2300	764	1635[2] 1811[3]		677													
50	2442	2442	2520	2520	874	1855[2] 2031[3]		787													

1 - Исполнение с ОГП
2 - Исполнение с двумя тележками
3 - Исполнение с двумя шарнирными тележками

ООО «Электротяжкран»
www.etk-ks.ru
E-mail: info@etk-ks.ru

ЭТК крановые системы

Тел/факс +7(812)313-29-64
+7 (495)646-03-65

Таль электрическая канатная г/п 2 т VHVATB 20 2/1

4 - Исполнение с дополнительным редуктором для тележки

В опросном листе, указать желаемое исполнение тали, поставив отметки в полях ☐.
Жирным шрифтом с подчеркиванием отмечено стандартное исполнение тали

Грузоподъемность, т	
Высота подъема, м	☐8,5 ☐11,5 ☐15 ☐22… ☐29 ☐36 ☐43 ☐50 ☐_____
Скорость подъема/опускания, м/мин.	**☐5** ☐8 ☐5/1,2 ☐8/1,2 ☐_____
Скорость передвижения, м/мин.	**☐ 20** ☐ 32 ☐ 20/6 ☐ 32/10 ☐_____
Ширина поверхности катания, мм.	☐ 90 ☐ 110 ☐ 130 ☐ 150 ☐_____
Тип подвесного пути по ГОСТ 19425	☐ 18М ☐ 24М ☐ 30М ☐36М ☐45М ☐_____
Группа классификации режима работы механизмов тали по ИСО 4301/1	☐М4 **☐М5** ☐М6 ☐_____
Исполнение тали	Взрывозащищенное *-категория смеси* ☐IIA **☐ IIB** ☐IIC *– группа смеси по температуре воспламенения* ☐T3-от +200^{0}C до +300^{0}C **☐ T4-от +135^{0}C до +200^{0}C** ☐T5-от +100^{0}C до +135^{0}C ☐_____
Категория размещения тали	☐ У1 (на улице) ☐ У2 (под навесом) **☐ У3 (в помещении)** ☐_____
Температура эксплуатации тали	☐ от -10^{0}C до +40^{0}C **☐ от -20^{0}C до +40^{0}C** ☐ от -40^{0}C до +40^{0}C ☐ _____
Степень защиты	**☐ IP 54** ☐ IP 55 ☐ _____
Управление электроталью	**☐ с подвесного пульта** ☐ дублирующее управление
Напряжение управления	**☐ 42В** ☐ 24В ☐_____
Тормоз на передвижение тали	**☐ Да** ☐ Нет
Опции для тали, не входящие в стандартную комплектацию	
☐ Ограничитель грузоподъемности	☐ Радиоуправление
☐ Защита двигателя подъема от перегрева	☐ Уменьшенная строительная высота - _____ мм
☐ Наличие двух скоростей на подъем/опускание тали, м/с___	☐ Наличие двух скоростей на передвижение тали, м/с_____
☐ Концевые выключатели на передвижение тали	☐ Крановое исполнение
Дополнительные требования и опции к тали:	
Количество заказываемых талей_____	☐ Необходимость доставки
Адрес доставки:	☐ Необходимость монтажа
Наименование Вашей организации	
ФИО и Должность заполнившего опросный лист	
Контакты Тел./факс	
Контакты E-mail	
Опросный лист заполнил /подпись/	Дата заполнения
Ответственный менеджер /подпись/	Дата приема опросного листа

Таль электрическая канатная г/п 3,2 т VHVAT 30 2/1

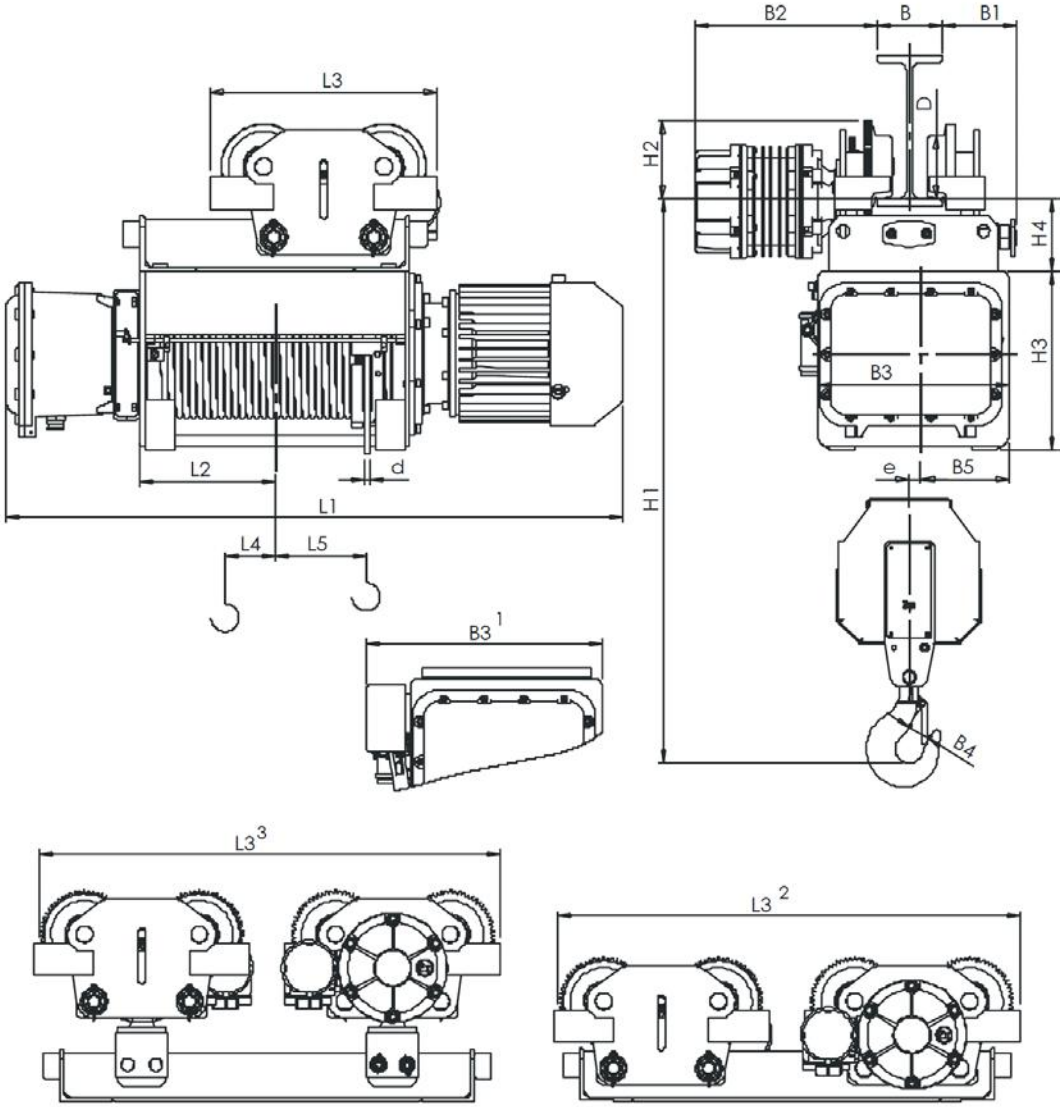

полиспаст 2/1					размеры, мм																
высота подъема,м	Скорость подъема, м/мин				L2	L3	L4	L5	B	B1	B2	B3	B 4	B5	H1	H 2	H 3	H4	D	e	d
	8	12	8/2	12/2																	
	L1,мм																				
7,5	1162	-	-	-	219	450	5	132	130…300	151	336 364 428[4]	380 471[1]	45	175	1120	154	355	147	Ø125	23 56[1]	12
10	1262	-	-	-	269	450		182													
13	1372	-	-	-	324	450		237													
19	1592	-	-	-	434	975[2] 1151[3]		347		336 364 428[4]					1120 1260[3]			147 286[3]			
25	1812	-	-	-	544	1195[2] 1371[3]		457													
31	2032	-	-	-	654	1415[2] 1591[3]		567													
37	2252	-	-	-	764	1635[2] 1811[3]		677													
43	2472	-	-	-	874	1855[2] 2031[3]		787													
49	2692	-	-	-	984	2075[2] 2251[3]		897													

1 - Исполнение с ОГП

ООО «Электротяжкран»
www.etk-ks.ru
E-mail: info@etk-ks.ru

ЭТК крановые системы

Тел/факс +7(812)313-29-64
+7 (495)646-03-65

Таль электрическая канатная г/п 3,2 т VHVAT 30 2/1

2 - Исполнение с двумя тележками
3 - Исполнение с двумя шарнирными тележками
4 - Исполнение с приставкой к монорельсовой тележке

В опросном листе, указать желаемое исполнение тали, поставив отметки в полях ☐.
Жирным шрифтом с подчеркиванием отмечено стандартное исполнение тали

Грузоподъемность, т	
Высота подъема, м	☐7,5 ☐10 ☐13 ☐19… ☐25 ☐31 ☐37 ☐43 ☐49 ☐_____
Скорость подъема/опускания, м/мин.	**☐8** ☐12 ☐8/2 ☐12/2 ☐_____
Скорость передвижения, м/мин.	**☐ 20** ☐ 32 ☐ 20/6 ☐ 32/10 ☐_____
Ширина поверхности катания, мм.	☐ 90 ☐ 110 ☐ 130 ☐ 150 ☐_____
Тип подвесного пути по ГОСТ 19425	☐ 18М ☐ 24М ☐ 30М ☐36М ☐45М ☐_____
Группа классификации режима работы механизмов тали по ИСО 4301/1	☐М4 **☐М5** ☐М6 ☐_____
Исполнение тали	Взрывозащищенное *-категория смеси* ☐IIA **☐ IIB** ☐IIC *– группа смеси по температуре воспламенения* ☐T3-от +200^{0}C до +300^{0}C **☐ T4-от +135^{0}C до +200^{0}C** ☐T5-от +100^{0}C до +135^{0}C ☐_____
Категория размещения тали	☐ У1 (на улице) ☐ У2 (под навесом) **☐ У3 (в помещении)** ☐_____
Температура эксплуатации тали	☐ от -10^{0}C до +40^{0}C **☐ от -20^{0}C до +40^{0}C** ☐ от -40^{0}C до +40^{0}C ☐ _____
Степень защиты	**☐ IP 54** ☐ IP 55 ☐ _____
Управление электроталью	**☐ с подвесного пульта** ☐ дублирующее управление
Напряжение управления	**☐ 42В** ☐ 24В ☐_____
Тормоз на передвижение тали	**☐ Да** ☐ Нет
Опции для тали, не входящие в стандартную комплектацию	
☐ Ограничитель грузоподъемности	☐ Радиоуправление
☐ Защита двигателя подъема от перегрева	☐ Уменьшенная строительная высота - _____ мм
☐ Наличие двух скоростей на подъем/опускание тали, м/с___	☐ Наличие двух скоростей на передвижение тали, м/с_____
☐ Концевые выключатели на передвижение тали	☐ Крановое исполнение
Дополнительные требования и опции к тали:	
Количество заказываемых талей_____	☐ Необходимость доставки
Адрес доставки:	☐ Необходимость монтажа
Наименование Вашей организации	
ФИО и Должность заполнившего опросный лист	
Контакты Тел./факс	
Контакты E-mail	
Опросный лист заполнил /подпись/	Дата заполнения
Ответственный менеджер /подпись/	Дата приема опросного листа

Таль электрическая канатная г/п 3,2 т VHVATB 30 2/1

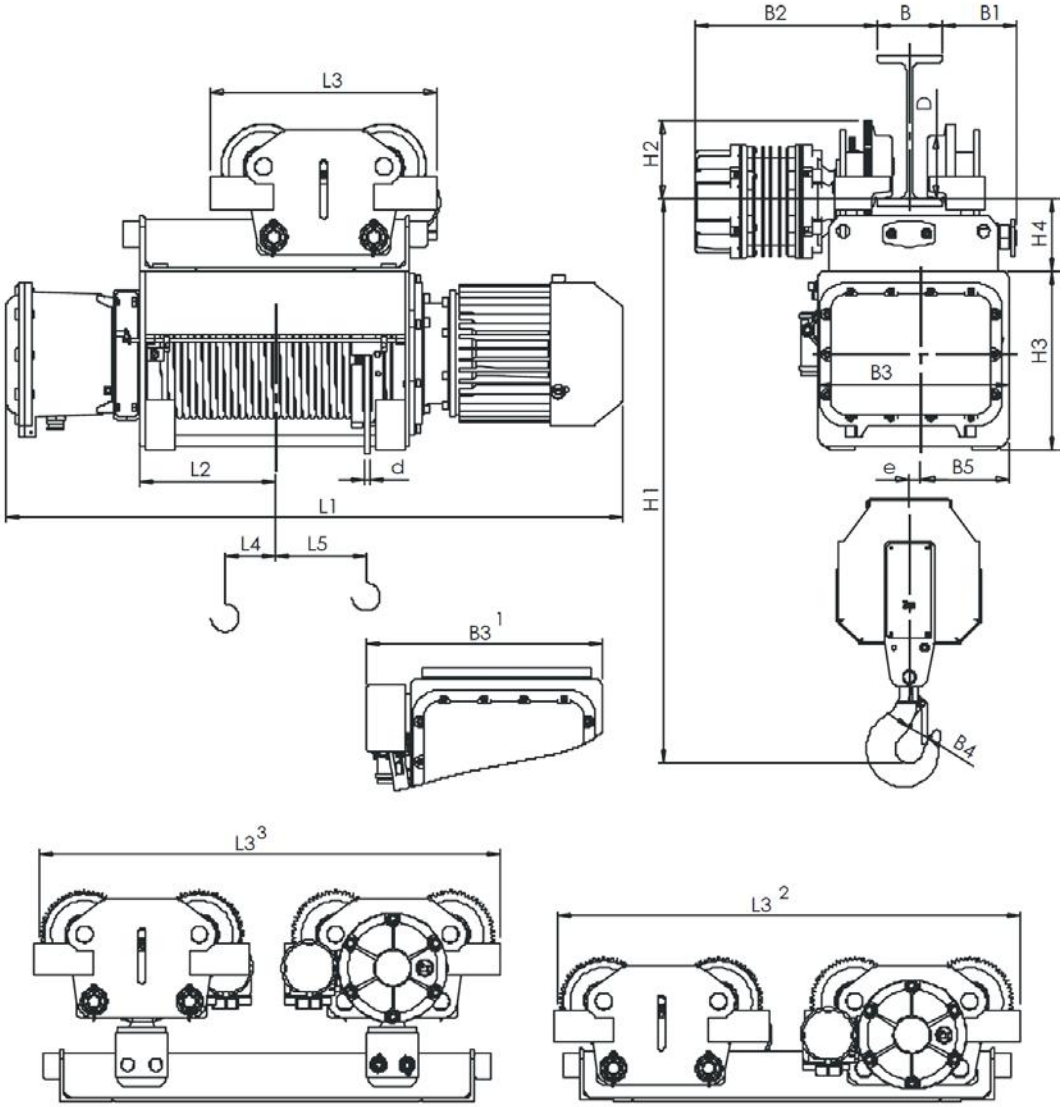

полиспаст 2/1					размеры, мм																	
высота подъема,м	Скорость подъема, м/мин				L2	L3	L4	L5	B	B1	B2	B3	B 4	B5	H1	H 2	H 3	H4	D	e	d
	5	8	5/1,2	8/1,2																	
	L1,мм																				
7,5	1162	-	1210	1210	219	450	5	132	130…300	151	336 364 428[4]	380 471[1]	45	175	1120	154	355	147	Ø125	23 56[1]	12
10	1262	-	1310	1310	269	450		182													
13	1372	-	1420	1420	324	450		237													
19	1592	-	1640	1640	434	975[2] 1151[3]		347		336 364 428[4]					1120 1260[3]			147 286[3]			
25	1812	-	1860	1860	544	1195[2] 1371[3]		457													
31	2032	-	2080	2080	654	1415[2] 1591[3]		567													
37	2252	-	2300	2300	764	1635[2] 1811[3]		677													
43	2472	-	2520	2520	874	1855[2] 2031[3]		787													
49	2692	-	2740	2740	984	2075[2] 2251[3]		897													

1 - Исполнение с ОГП

ООО «Электротяжкран»
www.etk-ks.ru
E-mail: info@etk-ks.ru

ЭТК крановые системы

Тел/факс +7(812)313-29-64
+7 (495)646-03-65

Таль электрическая канатная г/п 3,2 т VHVATB 30 2/1

2 - Исполнение с двумя тележками
3 - Исполнение с двумя шарнирными тележками
4 - Исполнение с дополнительным редуктором для тележки

В опросном листе, указать желаемое исполнение тали, поставив отметки в полях ☐.
Жирным шрифтом с подчеркиванием отмечено стандартное исполнение тали

Грузоподъемность, т	
Высота подъема, м	☐7,5 ☐10 ☐13 ☐19… ☐25 ☐31 ☐37 ☐43 ☐49 ☐_____
Скорость подъема/опускания, м/мин.	**☐5** ☐8 ☐5/1,2 ☐8/1,2 ☐_____
Скорость передвижения, м/мин.	**☐ 20** ☐ 32 ☐ 20/6 ☐ 32/10 ☐_____
Ширина поверхности катания, мм.	☐ 90 ☐ 110 ☐ 130 ☐ 150 ☐_____
Тип подвесного пути по ГОСТ 19425	☐ 18М ☐ 24М ☐ 30М ☐36М ☐45М ☐_____
Группа классификации режима работы механизмов тали по ИСО 4301/1	☐М4 **☐М5** ☐М6 ☐_____
Исполнение тали	Взрывозащищенное *-категория смеси* ☐IIA **☐ IIB** ☐IIC *– группа смеси по температуре воспламенения* ☐T3-от +200^{0}C до +300^{0}C **☐ T4-от +135^{0}C до +200^{0}C** ☐T5-от +100^{0}C до +135^{0}C ☐_____
Категория размещения тали	☐ У1 (на улице) ☐ У2 (под навесом) **☐ У3 (в помещении)** ☐_____
Температура эксплуатации тали	☐ от -10^{0}C до +40^{0}C **☐ от -20^{0}C до +40^{0}C** ☐ от -40^{0}C до +40^{0}C ☐ _____
Степень защиты	**☐ IP 54** ☐ IP 55 ☐ _____
Управление электроталью	**☐ с подвесного пульта** ☐ дублирующее управление
Напряжение управления	**☐ 42В** ☐ 24В ☐_____
Тормоз на передвижение тали	**☐ Да** ☐ Нет
Опции для тали, не входящие в стандартную комплектацию	
☐ Ограничитель грузоподъемности	☐ Радиоуправление
☐ Защита двигателя подъема от перегрева	☐ Уменьшенная строительная высота - _____ мм
☐ Наличие двух скоростей на подъем/опускание тали, м/с___	☐ Наличие двух скоростей на передвижение тали, м/с_____
☐ Концевые выключатели на передвижение тали	☐ Крановое исполнение
Дополнительные требования и опции к тали:	
Количество заказываемых талей_____	☐ Необходимость доставки
Адрес доставки:	☐ Необходимость монтажа
Наименование Вашей организации	
ФИО и Должность заполнившего опросный лист	
Контакты Тел./факс	
Контакты E-mail	
Опросный лист заполнил /подпись/	Дата заполнения
Ответственный менеджер /подпись/	Дата приема опросного листа

ООО «Электротяжкран»
www.etk-ks.ru
E-mail: info@etk-ks.ru

ЭТК крановые системы

Тел/факс +7(812)313-29-64
+7 (495)646-03-65

Таль электрическая канатная г/п 5 т VHVAT 40 2/1

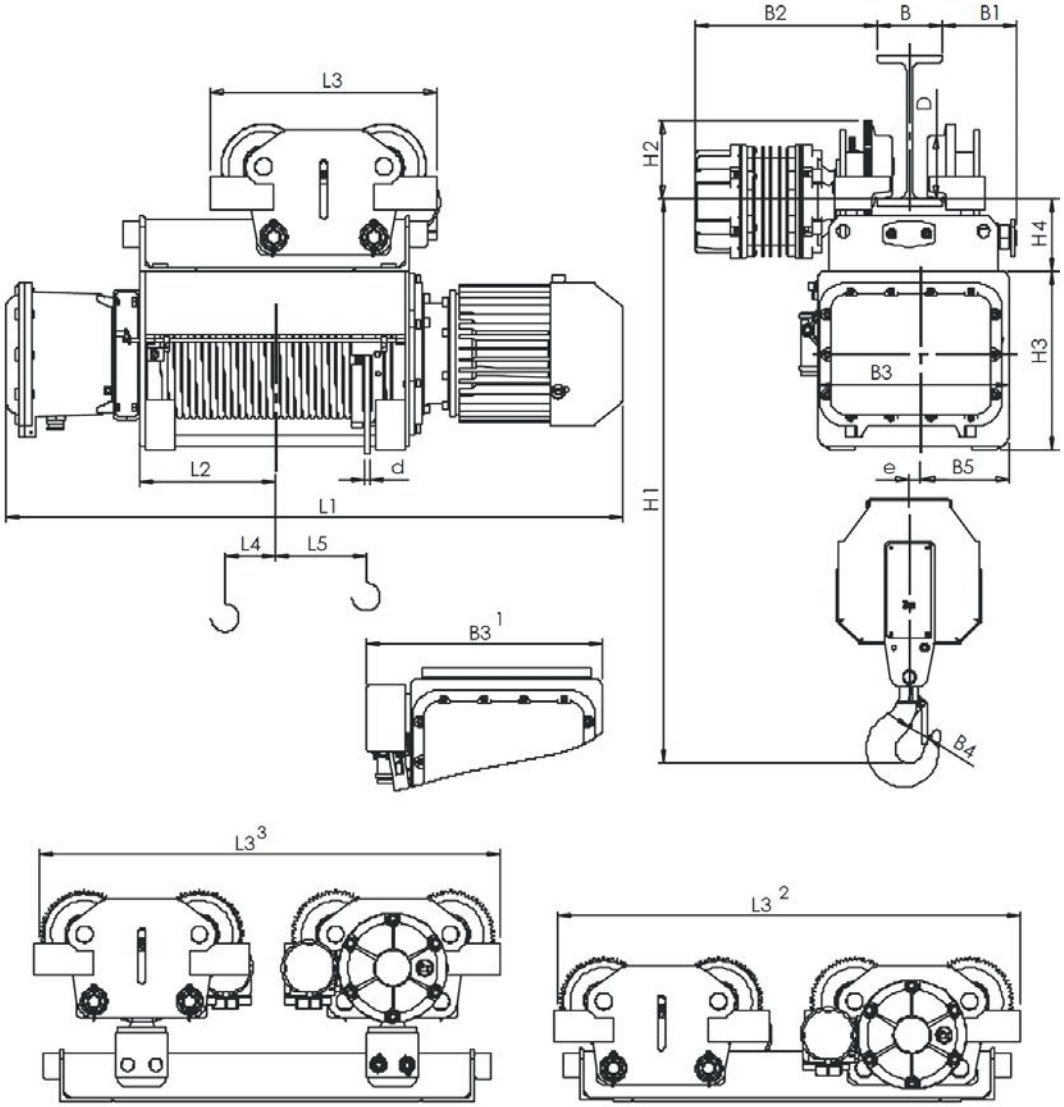

полиспаст 2/1					размеры, мм																	
высота подъема,м	Скорость подъема, м/мин				L2	L3	L4	L5	B	B1	B2	B3	B 4	B5	H1	H 2	H 3	H4	D	e	d
	8	12	8/2	12/2																	
	L1,мм																				
6,5	1255	1255	1316	1316	219	540	62	64	130…300	174	372 436[4]	480 588[1]	50	190	1368	187	395	156	Ø160	42	14
9,5	1350	1350	1411	1411	266	540		112													
12,5	1442	1442	1503	1503	312	540		158													
18,5	1688	1688	1749	1749	435	996[2]		281		364 428[4]	336 428[4]				1372 1515[3]	154		160 302[3]	Ø125	95[1]	
25,5	1934	1934	1995	1995	558	1242[2]		404													
31,5	2153	2153	2214	2214	668	1461[2,3]		514													
36,5	2324	2324	2385	2385	753	1632[2,3]		599													
42,5	2539	2539	2600	2600	861	1847[2,3]		707													
48,5	2754	2754	2815	2815	968	2062[2,3]		814													

1 - Исполнение с ОГП
2 - Исполнение с двумя тележками
3 - Исполнение с двумя шарнирными тележками
4 - Исполнение с приставкой к монорельсовой тележке

ООО «Электротяжкран»
www.etk-ks.ru
E-mail: info@etk-ks.ru

ЭТК крановые системы

Тел/факс +7(812)313-29-64
+7 (495)646-03-65

Таль электрическая канатная г/п 5 т VHVAT 40 2/1

В опросном листе, указать желаемое исполнение тали, поставив отметки в полях ☐.
Жирным шрифтом с подчеркиванием отмечено стандартное исполнение тали

Грузоподъемность, т	
Высота подъема, м	☐6,5 ☐9,5 ☐12,5 ☐18,5… ☐25,5 ☐31,5 ☐36,5 ☐42,5 ☐48,5 ☐_____
Скорость подъема/опускания, м/мин.	**☐8** ☐12 ☐8/2 ☐12/2 ☐_____
Скорость передвижения, м/мин.	**☐ 20** ☐ 32 ☐ 20/6 ☐ 32/10 ☐_____
Ширина поверхности катания, мм.	☐ 90 ☐ 110 ☐ 130 ☐ 150 ☐_____
Тип подвесного пути по ГОСТ 19425	☐ 18М ☐ 24М ☐ 30М ☐36М ☐45М ☐_____
Группа классификации режима работы механизмов тали по ИСО 4301/1	☐М4 **☐М5** ☐М6 ☐_____
Исполнение тали	Взрывозащищенное *-категория смеси* ☐IIA **☐ IIB** ☐IIC *– группа смеси по температуре воспламенения* ☐T3-от +200^{0}C до +300^{0}C **☐ T4-от +135^{0}C до +200^{0}C** ☐T5-от +100^{0}C до +135^{0}C ☐_____
Категория размещения тали	☐ У1 (на улице) ☐ У2 (под навесом) **☐ У3 (в помещении)** ☐_____
Температура эксплуатации тали	☐ от -10^{0}C до +40^{0}C **☐ от -20^{0}C до +40^{0}C** ☐ от -40^{0}C до +40^{0}C ☐ _____
Степень защиты	**☐ IP 54** ☐ IP 55 ☐ _____
Управление электроталью	**☐ с подвесного пульта** ☐ дублирующее управление
Напряжение управления	**☐ 42В** ☐ 24В ☐_____
Тормоз на передвижение тали	**☐ Да** ☐ Нет
Опции для тали, не входящие в стандартную комплектацию	
☐ Ограничитель грузоподъемности	☐ Радиоуправление
☐ Защита двигателя подъема от перегрева	☐ Уменьшенная строительная высота - _____ мм
☐ Наличие двух скоростей на подъем/опускание тали, м/с___	☐ Наличие двух скоростей на передвижение тали, м/с_____
☐ Концевые выключатели на передвижение тали	☐ Крановое исполнение
Дополнительные требования и опции к тали:	
Количество заказываемых талей_____	☐ Необходимость доставки
Адрес доставки:	☐ Необходимость монтажа
Наименование Вашей организации	
ФИО и Должность заполнившего опросный лист	
Контакты Тел./факс	
Контакты E-mail	
Опросный лист заполнил /подпись/	Дата заполнения
Ответственный менеджер /подпись/	Дата приема опросного листа

ООО «Электротяжкран» **www.etk-ks.ru** **E-mail: info@etk-ks.ru**	ЭТК крановые системы	**Тел/факс +7(812)313-29-64** **+7 (495)646-03-65**

Таль электрическая канатная г/п 8 т VHVAT 50 2/1

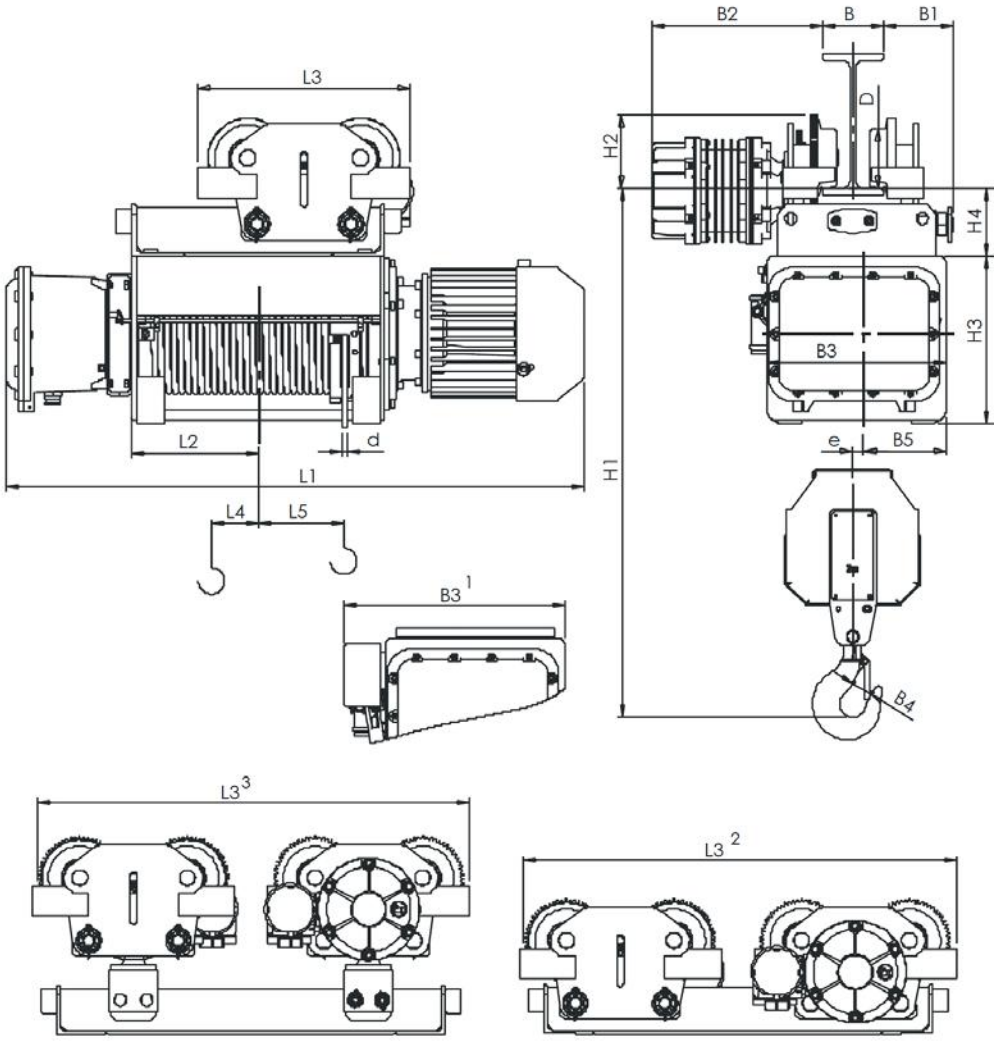

полиспаст 2/1					размеры, мм																
высота подъема,м	Скорость подъема, м/мин				L2	L3	L4	L5	B	B1	B2	B3	B 4	B5	H1	H 2	H 3	H4	D	e	d
	8	12	8/2	12/2																	
	L1,мм																				
9	1540	1540	-	-	280	1153[2] 1278[3]	24	173	130…300	372 436[4]	372 436[4]	575 691[1]	71	255	1650 1840[3]	187	455	156 340[3]	Ø160	44 86[1]	18
12	1640	1640	-	-	330	1153[2] 1278[3]		223													
18	1840	1840	-	-	430	1153[2] 1278[3]		323													
24	2040	2040	-	-	530	1185[2] 1310[3]		423													
30	2240	2240	-	-	630	1385[2] 1510[3]		523													
36	2440	2440	-	-	730	1585[2] 1710[3]		623													
42	2740	2740	-	-	880	1185[2] 2010[3]		773													
48	2950	2950	-	-	985	2085[2] 2220[3]		878													
54	3170	3170	-	-	1095	2315[2] 2440[3]		988													

ООО «Электротяжкран»
www.etk-ks.ru
E-mail: info@etk-ks.ru

ЭТК крановые системы

Тел/факс +7(812)313-29-64
+7 (495)646-03-65

Таль электрическая канатная г/п 8 т VHVAT 50 2/1

60	3385	3385	-	-	1203	2530[2] 2655[3]		1096													
66	3600	3600	-	-	1310	2745[2] 2870[3]		1203													
72	3815	3815	-	-	1418	2960[2] 3085[3]		1311													

1 - Исполнение с ОГП
2 - Исполнение с двумя тележками
3 - Исполнение с двумя шарнирными тележками
4 - Исполнение с приставкой к монорельсовой тележке

В опросном листе, указать желаемое исполнение тали, поставив отметки в полях ☐.
Жирным шрифтом с подчеркиванием отмечено стандартное исполнение тали

Грузоподъемность, т	
Высота подъема, м	☐9 ☐12 ☐18 ☐24…☐30 ☐36 ☐42 ☐48 ☐54 ☐60 ☐66 ☐72 ☐_____
Скорость подъема/опускания, м/мин.	**☐8** ☐12 ☐8/2 ☐12/2 ☐_____
Скорость передвижения, м/мин.	**☐ 20** ☐ 32 ☐ 20/6 ☐ 32/10 ☐_____
Ширина поверхности катания, мм.	☐ 90 ☐ 110 ☐ 130 ☐ 150 ☐_____
Тип подвесного пути по ГОСТ 19425	☐ 18М ☐ 24М ☐ 30М ☐36М ☐45М ☐_____
Группа классификации режима работы механизмов тали по ИСО 4301/1	☐М4 **☐М5** ☐М6 ☐_____
Исполнение тали	Взрывозащищенное *-категория смеси* ☐IIA **☐ IIB** ☐IIC *– группа смеси по температуре воспламенения* ☐T3-от +200^{0}C до +300^{0}C **☐ T4-от +135^{0}C до +200^{0}C** ☐T5-от +100^{0}C до +135^{0}C ☐_____
Категория размещения тали	☐ У1 (на улице) ☐ У2 (под навесом) **☐ У3 (в помещении)** ☐_____
Температура эксплуатации тали	☐ от -10^{0}C до +40^{0}C **☐ от -20^{0}C до +40^{0}C** ☐ от -40^{0}C до +40^{0}C ☐ _____
Степень защиты	**☐ IP 54** ☐ IP 55 ☐ _____
Управление электроталью	**☐ с подвесного пульта** ☐ дублирующее управление
Напряжение управления	**☐ 42В** ☐ 24В ☐_____
Тормоз на передвижение тали	**☐ Да** ☐ Нет
Опции для тали, не входящие в стандартную комплектацию	
☐ Ограничитель грузоподъемности	☐ Радиоуправление
☐ Защита двигателя подъема от перегрева	☐ Уменьшенная строительная высота - _____ мм
☐ Наличие двух скоростей на подъем/опускание тали, м/с___	☐ Наличие двух скоростей на передвижение тали, м/с_____
☐ Концевые выключатели на передвижение тали	☐ Крановое исполнение
Дополнительные требования и опции к тали:	
Количество заказываемых талей_____	☐ Необходимость доставки
Адрес доставки:	☐ Необходимость монтажа
Наименование Вашей организации	
ФИО и Должность заполнившего опросный лист	
Контакты Тел./факс	
Контакты E-mail	
Опросный лист заполнил /подпись/	Дата заполнения
Ответственный менеджер /подпись/	Дата приема опросного листа

ООО «Электротяжкран»
www.etk-ks.ru
E-mail: info@etk-ks.ru

ЭТК крановые системы

Тел/факс +7(812)313-29-64
+7 (495)646-03-65

Таль электрическая канатная г/п 12,5 т HVAT 60 2/1

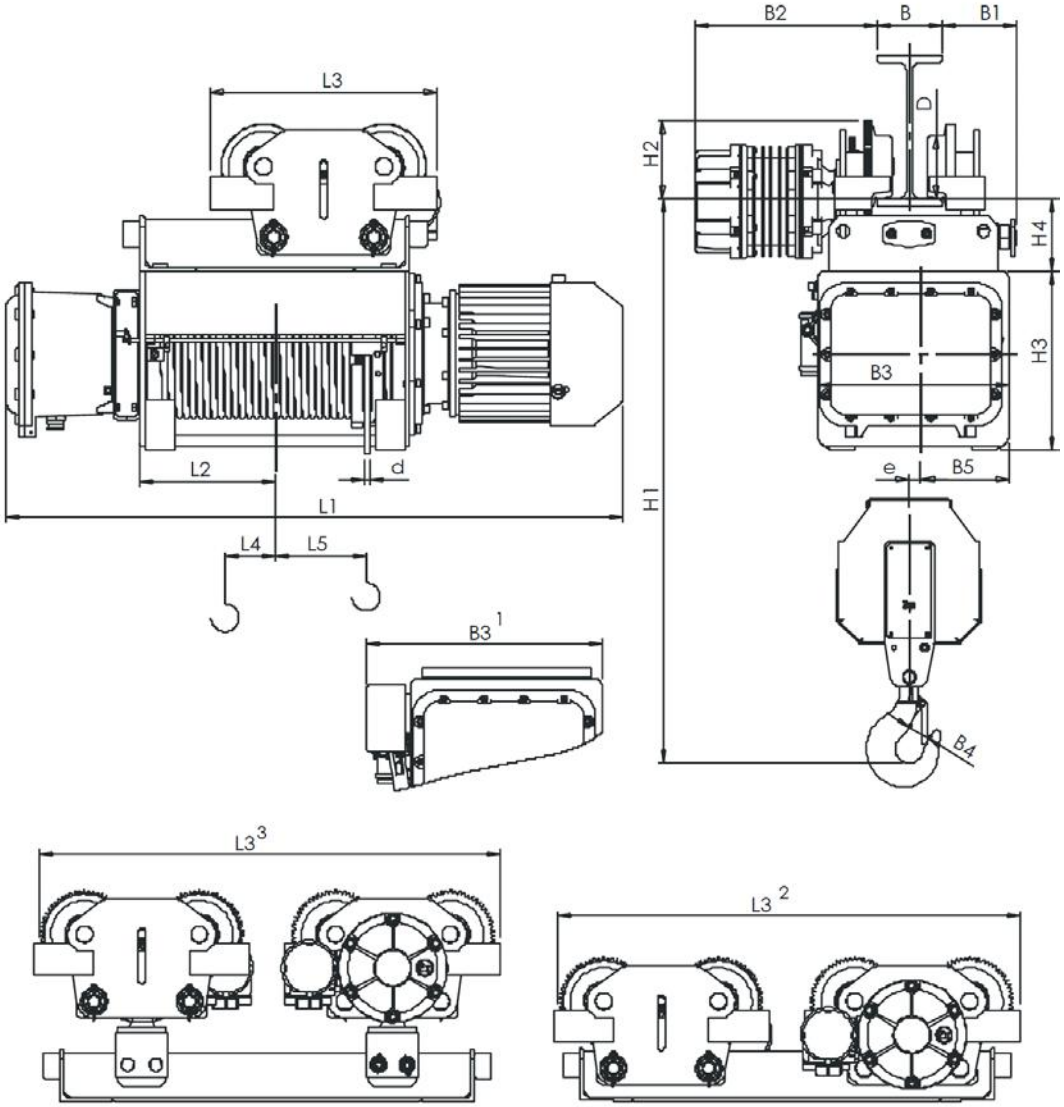

полиспаст 2/1					размеры, мм																	
высота подъема,м	Скорость подъема, м/мин				L2	L3	L4	L5	B	B1	B2	B3	B 4	B5	H1	H 2	H 3	H4	D	e	d
	5	8	5/1,2	8/1,2																	
	L1,мм																				
14	1715	1715	-	-	394	1240[2,3]	42	242	130/150[3]…300	376	376	640	71	270	1920[2]	232	535	292[2]	Ø210	53	20
17	1815	1815	-	-	444	1340[2,3]		292													
23	2025	2025	-	-	549	1550[2,3]		397													
29	2235	2235	-	-	654	1760[2,3]		502		440[4]	440[4]	756[1]			2060[3]			425[3]		111[1]	
35	2445	2445	-	-	759	1970[2,3]		607													
41,5	2655	2655	-	-	864	2180[2,3]		712													
47,5	2865	2865	-	-	969	2390[2,3]		817													

1 - Исполнение с ОГП
2 - Исполнение с двумя тележками
3 - Исполнение с двумя шарнирными тележками
4 - Исполнение с дополнительным редуктором для тележки

В опросном листе, указать желаемое исполнение тали, поставив отметки в полях ☐.
Жирным шрифтом с подчеркиванием отмечено стандартное исполнение тали

ООО «Электротяжкран»
www.etk-ks.ru
E-mail: info@etk-ks.ru

ЭТК крановые системы

Тел/факс +7(812)313-29-64
+7 (495)646-03-65

Таль электрическая канатная г/п 12,5 т HVAT 60 2/1

Грузоподъемность, т	
Высота подъема, м	☐14 ☐17 ☐23 ☐29 ☐35 ☐41,5 ☐47,5 ☐_____
Скорость подъема/опускания, м/мин.	**☐5** ☐8 ☐5/1,2 ☐8/1,2 ☐_____
Скорость передвижения, м/мин.	**☐ 20** ☐ 32 ☐ 20/6 ☐ 32/10 ☐_____
Ширина поверхности катания, мм.	☐ 90 ☐ 110 ☐ 130 ☐ 150 ☐_____
Тип подвесного пути по ГОСТ 19425	☐ 18М ☐ 24М ☐ 30М ☐36М ☐45М ☐_____
Группа классификации режима работы механизмов тали по ИСО 4301/1	☐М4 **☐М5** ☐М6 ☐_____
Исполнение тали	Взрывозащищенное *-категория смеси* ☐IIA **☐ IIB** ☐IIC *– группа смеси по температуре воспламенения* ☐T3-от +200^{0}C до +300^{0}C **☐ T4-от +135^{0}C до +200^{0}C** ☐T5-от +100^{0}C до +135^{0}C ☐_____
Категория размещения тали	☐ У1 (на улице) ☐ У2 (под навесом) **☐ У3 (в помещении)** ☐_____
Температура эксплуатации тали	☐ от -10^{0}C до +40^{0}C **☐ от -20^{0}C до +40^{0}C** ☐ от -40^{0}C до +40^{0}C ☐ _____
Степень защиты	**☐ IP 54** ☐ IP 55 ☐ _____
Управление электроталью	**☐ с подвесного пульта** ☐ дублирующее управление
Напряжение управления	**☐ 42В** ☐ 24В ☐_____
Тормоз на передвижение тали	**☐ Да** ☐ Нет
Опции для тали, не входящие в стандартную комплектацию	
☐ Ограничитель грузоподъемности	☐ Радиоуправление
☐ Защита двигателя подъема от перегрева	☐ Уменьшенная строительная высота - _____ мм
☐ Наличие двух скоростей на подъем/опускание тали, м/с___	☐ Наличие двух скоростей на передвижение тали, м/с_____
☐ Концевые выключатели на передвижение тали	☐ Крановое исполнение
Дополнительные требования и опции к тали:	
Количество заказываемых талей_____	☐ Необходимость доставки
Адрес доставки:	☐ Необходимость монтажа
Наименование Вашей организации	
ФИО и Должность заполнившего опросный лист	
Контакты Тел./факс	
Контакты E-mail	
Опросный лист заполнил /подпись/	Дата заполнения
Ответственный менеджер /подпись/	Дата приема опросного листа

Таль электрическая канатная г/п 12,5 т VHVATBB 60 2/1

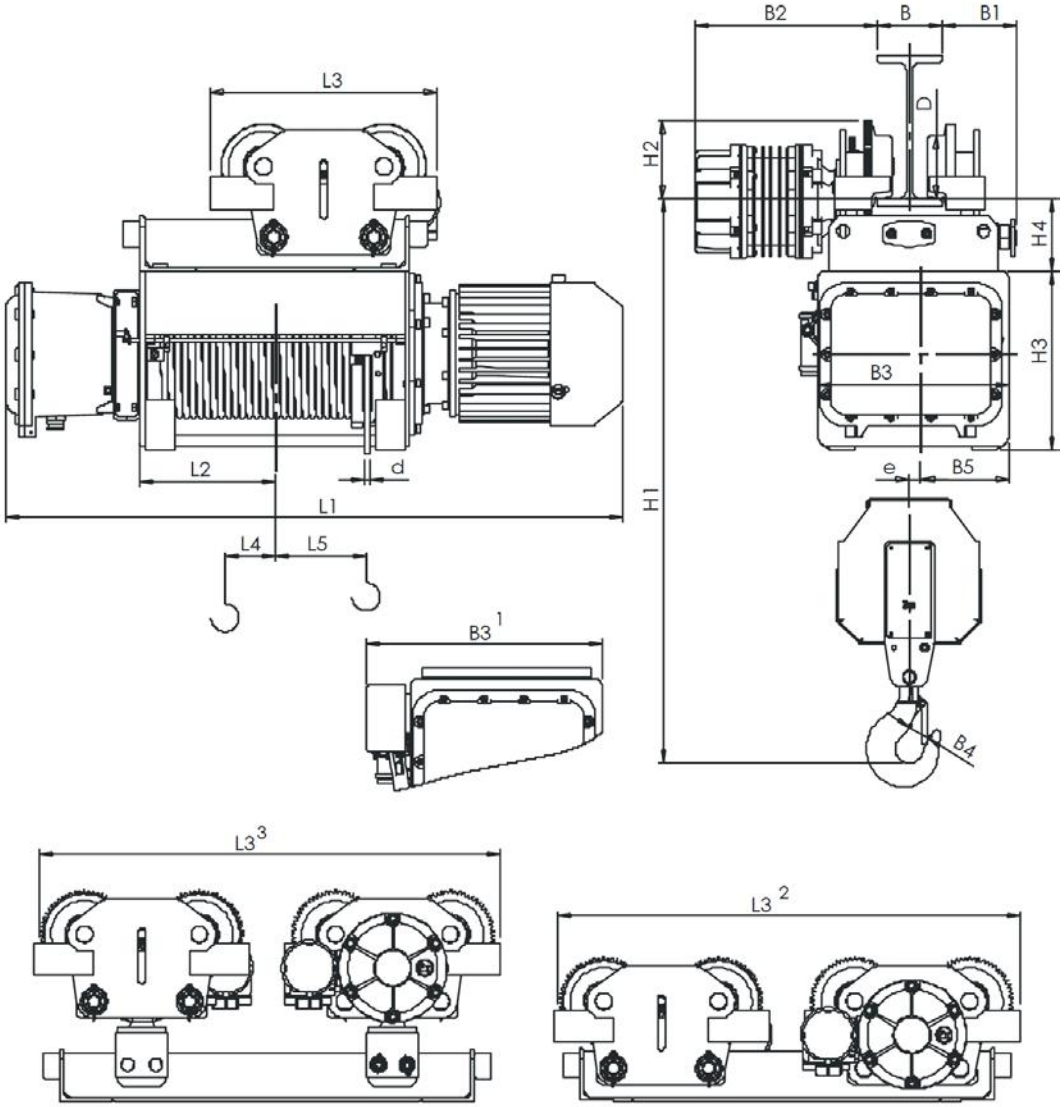

полиспаст 2/1					размеры, мм																	
высота подъема,м	Скорость подъема, м/мин				L2	L3	L4	L5	B	B1	B2	B3	B 4	B5	H1	H 2	H 3	H4	D	e	d
	3.4	5	3,4/0,8	5/0,8																	
	L1,мм																				
14	1715	1715	1715	1715	394	1240[2,3]	42	242	130/150[3]…300	376	376	640	71	270	1920[2]	232	535	292[2]	Ø210	53	20
17	1815	1815	1815	1815	444	1340[2,3]		292													
23	2025	2025	2025	2025	549	1550[2,3]		397													
29	2235	2235	2235	2235	654	1760[2,3]		502		440[4]	440[4]	756[1]			2060[3]			425[3]		111[1]	
35	2445	2445	2445	2445	759	1970[2,3]		607													
41,5	2655	2655	2655	2655	864	2180[2,3]		712													
47,5	2865	2865	2865	2865	969	2390[2,3]		817													

1 - Исполнение с ОГП
2 - Исполнение с двумя тележками
3 - Исполнение с двумя шарнирными тележками
4 - Исполнение с дополнительным редуктором для тележки

В опросном листе, указать желаемое исполнение тали, поставив отметки в полях ☐.
Жирным шрифтом с подчеркиванием отмечено стандартное исполнение тали

ООО «Электротяжкран»
www.etk-ks.ru
E-mail: info@etk-ks.ru

ЭТК крановые системы

Тел/факс +7(812)313-29-64
+7 (495)646-03-65

Таль электрическая канатная г/п 12,5 т VHVATBB 60 2/1

Грузоподъемность, т	
Высота подъема, м	☐14 ☐17 ☐23 ☐29 ☐35 ☐41,5 ☐47,5 ☐_____
Скорость подъема/опускания, м/мин.	**☐3,4** ☐5 ☐3,4/0,8 ☐5/0,8 ☐_____
Скорость передвижения, м/мин.	**☐ 20** ☐ 32 ☐ 20/6 ☐ 32/10 ☐_____
Ширина поверхности катания, мм.	☐ 90 ☐ 110 ☐ 130 ☐ 150 ☐_____
Тип подвесного пути по ГОСТ 19425	☐ 18М ☐ 24М ☐ 30М ☐36М ☐45М ☐_____
Группа классификации режима работы механизмов тали по ИСО 4301/1	☐М4 **☐М5** ☐М6 ☐_____
Исполнение тали	Взрывозащищенное *-категория смеси* ☐IIA **☐ IIB** ☐IIC *– группа смеси по температуре воспламенения* ☐T3-от +200^{0}C до +300^{0}C **☐ T4-от +135^{0}C до +200^{0}C** ☐T5-от +100^{0}C до +135^{0}C ☐_____
Категория размещения тали	☐ У1 (на улице) ☐ У2 (под навесом) **☐ У3 (в помещении)** ☐_____
Температура эксплуатации тали	☐ от -10^{0}C до +40^{0}C **☐ от -20^{0}C до +40^{0}C** ☐ от -40^{0}C до +40^{0}C ☐ _____
Степень защиты	**☐ IP 54** ☐ IP 55 ☐ _____
Управление электроталью	**☐ с подвесного пульта** ☐ дублирующее управление
Напряжение управления	**☐ 42В** ☐ 24В ☐_____
Тормоз на передвижение тали	**☐ Да** ☐ Нет
Опции для тали, не входящие в стандартную комплектацию	
☐ Ограничитель грузоподъемности	☐ Радиоуправление
☐ Защита двигателя подъема от перегрева	☐ Уменьшенная строительная высота - _____ мм
☐ Наличие двух скоростей на подъем/опускание тали, м/с___	☐ Наличие двух скоростей на передвижение тали, м/с_____
☐ Концевые выключатели на передвижение тали	☐ Крановое исполнение
Дополнительные требования и опции к тали:	
Количество заказываемых талей_____	☐ Необходимость доставки
Адрес доставки:	☐ Необходимость монтажа
Наименование Вашей организации	
ФИО и Должность заполнившего опросный лист	
Контакты Тел./факс	
Контакты E-mail	
Опросный лист заполнил /подпись/	Дата заполнения
Ответственный менеджер /подпись/	Дата приема опросного листа

Таль электрическая канатная г/п 16 т VHVAT ADBB 60 2/1

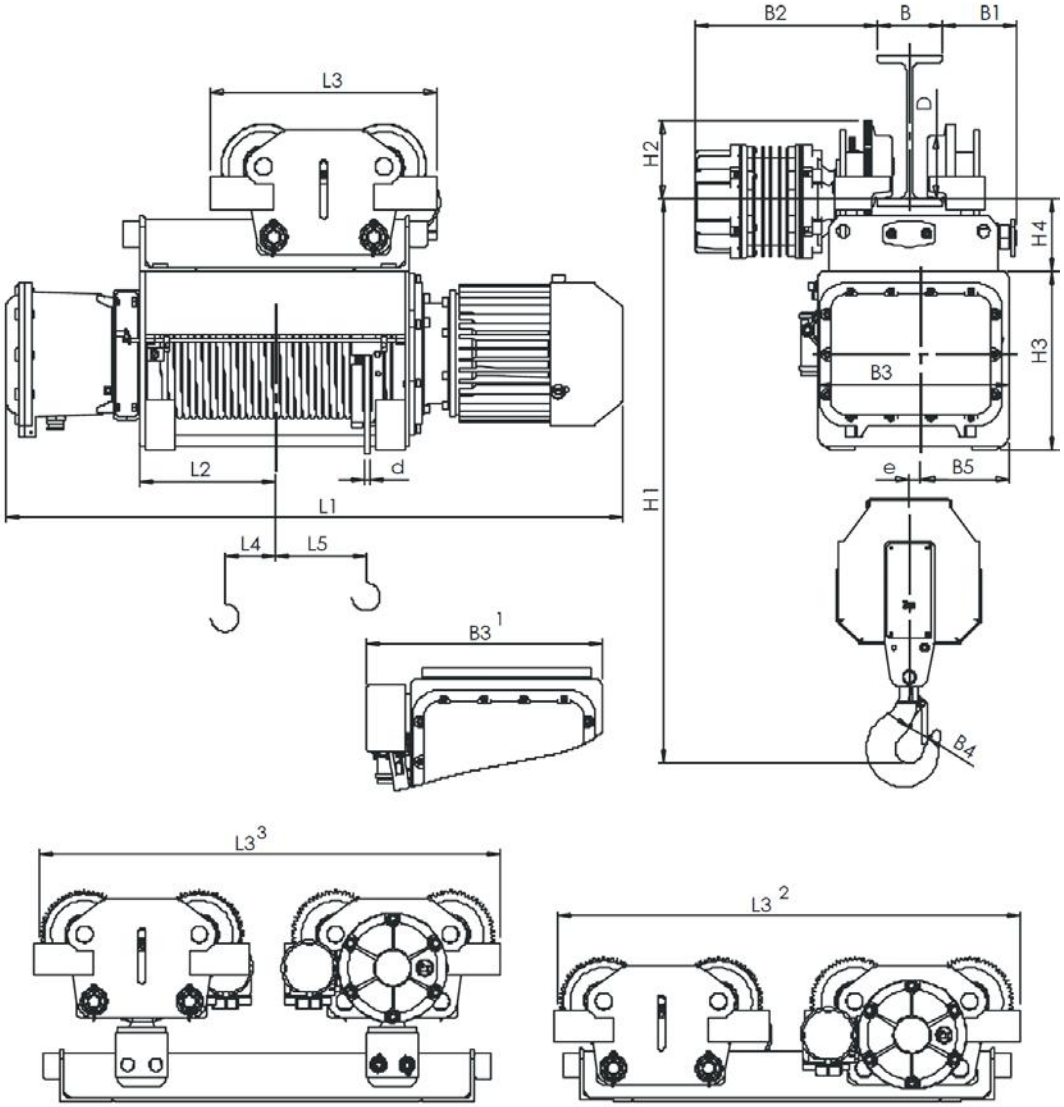

полиспаст 2/1					размеры, мм																
высота подъема,м	Скорость подъема, м/мин				L2	L3	L4	L5	B	B1	B2	B3	B 4	B5	H1	H 2	H 3	H4	D	e	d
	3.4	5	3,4/0,8	5/0,8																	
	L1,мм																				
11,5	1715	1715	1715	1715	394	1240[2,3]	42	242	130/150[3]…300	376	376	640	71	270	1920[2]	232	535	292[2]	Ø210	53	24
14	1815	1815	1815	1815	444	1340[2,3]		292													
19	2025	2025	2025	2025	549	1550[2,3]		397													
24	2235	2235	2235	2235	654	1760[2,3]		502		440[4]	440[4]	756[1]			2060[3]			425[3]		117[1]	
29,5	2445	2445	2445	2445	759	1970[2,3]		607													
35	2655	2655	2655	2655	864	2180[2,3]		712													
40	2865	2865	2865	2865	969	2390[2,3]		817													

1 - Исполнение с ОГП
2 - Исполнение с двумя тележками
3 - Исполнение с двумя шарнирными тележками
4 - Исполнение с дополнительным редуктором для тележки

В опросном листе, указать желаемое исполнение тали, поставив отметки в полях ☐.
Жирным шрифтом с подчеркиванием отмечено стандартное исполнение тали

ООО «Электротяжкран»
www.etk-ks.ru
E-mail: info@etk-ks.ru

ЭТК крановые системы

Тел/факс +7(812)313-29-64
+7 (495)646-03-65

Таль электрическая канатная г/п 16 т VHVAT ADBB 60 2/1

Грузоподъемность, т	
Высота подъема, м	☐11,5 ☐14 ☐19 ☐24 ☐29,5 ☐35 ☐40 ☐_____
Скорость подъема/опускания, м/мин.	**☐3,4** ☐5 ☐3,4/0,8 ☐5/0,8 ☐_____
Скорость передвижения, м/мин.	**☐ 20** ☐ 32 ☐ 20/6 ☐ 32/10 ☐_____
Ширина поверхности катания, мм.	☐ 90 ☐ 110 ☐ 130 ☐ 150 ☐_____
Тип подвесного пути по ГОСТ 19425	☐ 18М ☐ 24М ☐ 30М ☐36М ☐45М ☐_____
Группа классификации режима работы механизмов тали по ИСО 4301/1	☐М4 **☐М5** ☐М6 ☐_____
Исполнение тали	Взрывозащищенное *-категория смеси* ☐IIA **☐ IIB** ☐IIC *– группа смеси по температуре воспламенения* ☐T3-от +200^{0}C до +300^{0}C **☐ T4-от +135^{0}C до +200^{0}C** ☐T5-от +100^{0}C до +135^{0}C ☐_____
Категория размещения тали	☐ У1 (на улице) ☐ У2 (под навесом) **☐ У3 (в помещении)** ☐_____
Температура эксплуатации тали	☐ от -10^{0}C до +40^{0}C **☐ от -20^{0}C до +40^{0}C** ☐ от -40^{0}C до +40^{0}C ☐ _____
Степень защиты	**☐ IP 54** ☐ IP 55 ☐ _____
Управление электроталью	**☐ с подвесного пульта** ☐ дублирующее управление
Напряжение управления	**☐ 42В** ☐ 24В ☐_____
Тормоз на передвижение тали	**☐ Да** ☐ Нет
Опции для тали, не входящие в стандартную комплектацию	
☐ Ограничитель грузоподъемности	☐ Радиоуправление
☐ Защита двигателя подъема от перегрева	☐ Уменьшенная строительная высота - _____ мм
☐ Наличие двух скоростей на подъем/опускание тали, м/с___	☐ Наличие двух скоростей на передвижение тали, м/с_____
☐ Концевые выключатели на передвижение тали	☐ Крановое исполнение
Дополнительные требования и опции к тали:	
Количество заказываемых талей_____	☐ Необходимость доставки
Адрес доставки:	☐ Необходимость монтажа
Наименование Вашей организации	
ФИО и Должность заполнившего опросный лист	
Контакты Тел./факс	
Контакты E-mail	
Опросный лист заполнил /подпись/	Дата заполнения
Ответственный менеджер /подпись/	Дата приема опросного листа