Таль электрическая канатная г/п 1 т HVAT 05 4/1

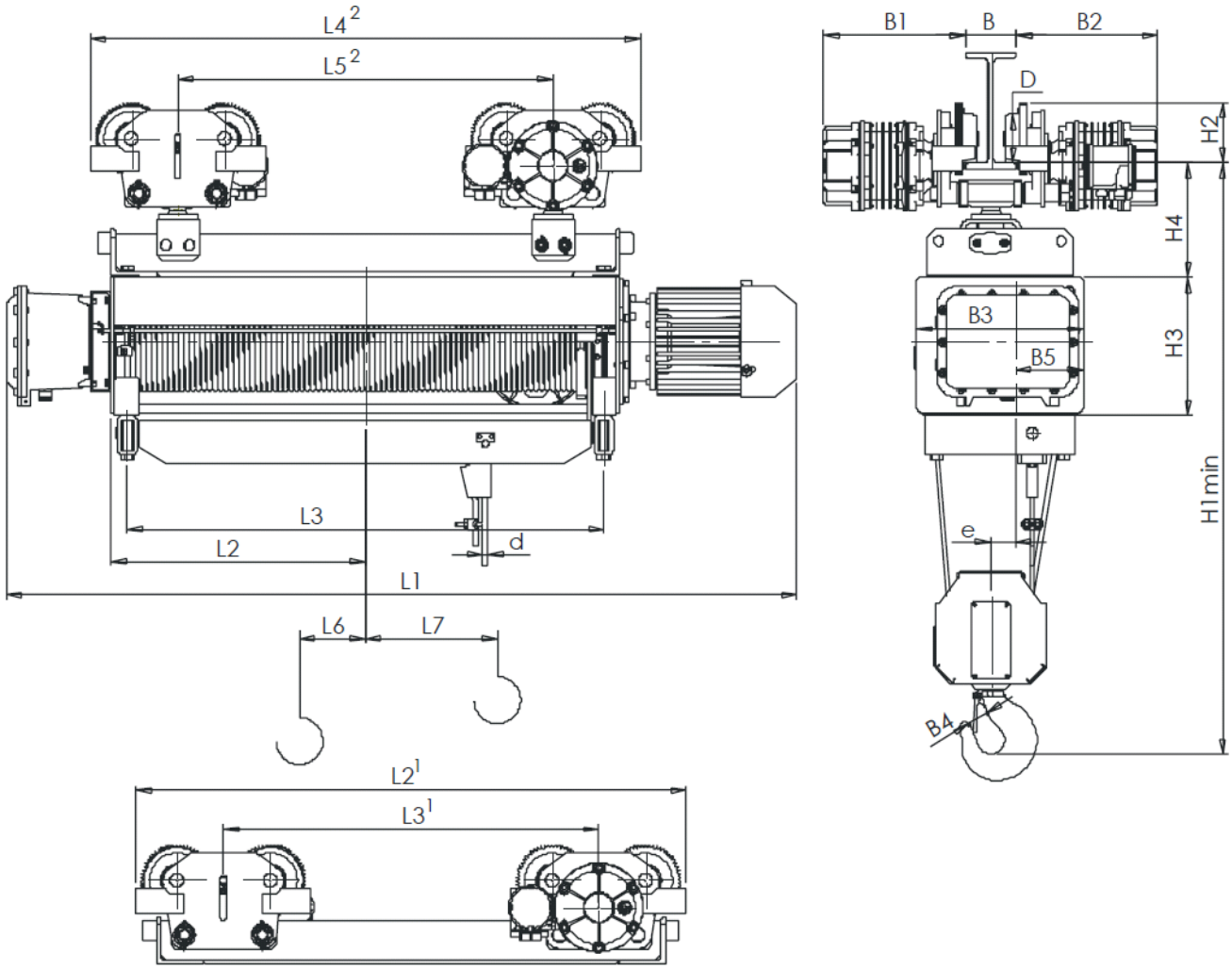

полиспаст 4/1					размеры, мм																		
высота подъема,м	Скорость подъема, м/мин				L2	L3	L4	L5	L6	L7	B	B1	B2	B3	B4	B5	H1	H2	H3	H4	D	e	d
	4	6	4/1	6/1																			
	L1,мм																						
20	1865	1865	2023	2023	626	1194	1370[1,2]	960[1,2]	-180	456	90…300	288 345[4]	288 345[4]	320	45	125	1110[1] 1210[2]	132	295	100[1] 200[2]	Ø100	49	6
24	2085	2085	2243	2243	736	1414	1590[1,2]	1180[1,2]	-235	566													
28	2305	2305	2463	2463	846	1634	1810[1,2]	1400[1,2]	-290	676													
32	2525	2525	2683	2683	956	1854	2030[1,2]	1620[1,2]	-345	786													

1 - Исполнение с ОГП
2 - Исполнение с двумя тележками
3 - Исполнение с двумя шарнирными тележками
4 - Исполнение с дополнительным редуктором для тележки

ООО «Электротяжкран»
www.etk-ks.ru
E-mail: info@etk-ks.ru

ЭТК крановые системы

Тел/факс +7(812)313-29-64
+7 (495)646-03-65

Таль электрическая канатная г/п 1 т HVAT 05 4/1

В опросном листе, указать желаемое исполнение тали, поставив отметки в полях ☐.
Жирным шрифтом с подчеркиванием отмечено стандартное исполнение тали

Грузоподъемность, т	
Высота подъема, м	☐20 ☐24 ☐28 ☐32 ☐_____
Скорость подъема/опускания, м/мин.	**☐4** ☐6 ☐4/1 ☐6/1 ☐_____
Скорость передвижения, м/мин.	**☐ 20** ☐ 32 ☐ 20/6 ☐ 32/10 ☐_____
Ширина поверхности катания, мм.	☐ 90 ☐ 110 ☐ 130 ☐ 150 ☐_____
Тип подвесного пути по ГОСТ 19425	☐ 18М ☐ 24М ☐ 30М ☐36М ☐45М ☐_____
Группа классификации режима работы механизмов тали по ИСО 4301/1	☐М4 **☐М5** ☐М6 ☐_____
Исполнение тали	Взрывозащищенное *-категория смеси* ☐IIA **☐ IIB** ☐IIC *– группа смеси по температуре воспламенения* ☐T3-от +200^{0}C до +300^{0}C **☐ T4-от +135^{0}C до +200^{0}C** ☐T5-от +100^{0}C до +135^{0}C ☐_____
Категория размещения тали	☐ У1 (на улице) ☐ У2 (под навесом) **☐ У3 (в помещении)** ☐_____
Температура эксплуатации тали	☐ от -10^{0}C до +40^{0}C **☐ от -20^{0}C до +40^{0}C** ☐ от -40^{0}C до +40^{0}C ☐ _____
Степень защиты	**☐ IP 54** ☐ IP 55 ☐ _____
Управление электроталью	**☐ с подвесного пульта** ☐ дублирующее управление
Напряжение управления	**☐ 42В** ☐ 24В ☐_____
Тормоз на передвижение тали	**☐ Да** ☐ Нет
Опции для тали, не входящие в стандартную комплектацию	
☐ Ограничитель грузоподъемности	☐ Радиоуправление
☐ Защита двигателя подъема от перегрева	☐ Уменьшенная строительная высота - _____ мм
☐ Наличие двух скоростей на подъем/опускание тали, м/с___	☐ Наличие двух скоростей на передвижение тали, м/с_____
☐ Концевые выключатели на передвижение тали	☐ Крановое исполнение
Дополнительные требования и опции к тали:	
Количество заказываемых талей_____	☐ Необходимость доставки
Адрес доставки:	☐ Необходимость монтажа
Наименование Вашей организации	
ФИО и Должность заполнившего опросный лист	
Контакты Тел./факс	
Контакты E-mail	
Опросный лист заполнил /подпись/	Дата заполнения
Ответственный менеджер /подпись/	Дата приема опросного листа

ООО «Электротяжкран»
www.etk-ks.ru
E-mail: info@etk-ks.ru

ЭТК крановые системы

Тел/факс +7(812)313-29-64
+7 (495)646-03-65

Таль электрическая канатная г/п 1 т VHVAT 05 4/1

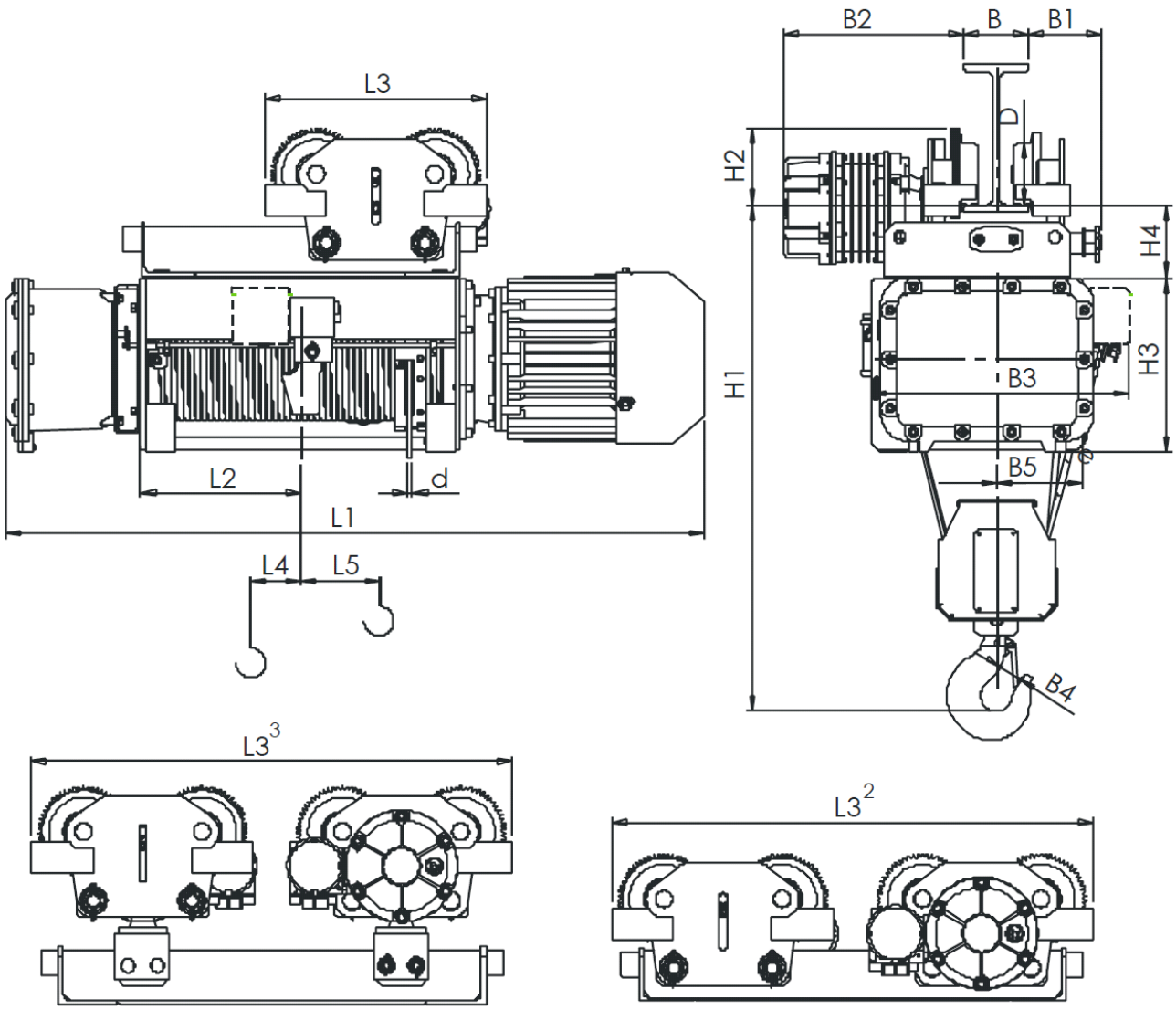

полиспаст 4/1					размеры, мм																	
высота подъема,м	Скорость подъема, м/мин				L2	L3	L4	L5	B	B1	B2	B3	B4	B5	H1	H2	H3	H4	D	e	d
	4	6	4/1	6/1																	
	L1,мм																				
8	1205	1205	1363	1363	296	450	-15	126	90…300	111	288 345[4]	390 413[1]	45	125	897	154	295	147	Ø125	17	**6**
12	1425	1425	1583	1583	406	930[2,3]	-70	236		288 345[4]	288 345[4]				850[2] 950[3]	132		100[2] 200[3]	Ø100		
16	1645	1645	1803	1803	516	1150[2,3]	-125	346													

1 - Исполнение с ОГП
2 - Исполнение с двумя тележками
3 - Исполнение с двумя шарнирными тележками
4 - Исполнение с дополнительным редуктором для тележки

В опросном листе, указать желаемое исполнение тали, поставив отметки в полях ☐.
Жирным шрифтом с подчеркиванием отмечено стандартное исполнение тали

ООО «Электротяжкран»
www.etk-ks.ru
E-mail: info@etk-ks.ru

ЭТК крановые системы

Тел/факс +7(812)313-29-64
+7 (495)646-03-65

Таль электрическая канатная г/п 1 т VHVAT 05 4/1

Грузоподъемность, т	
Высота подъема, м	☐8 ☐12 ☐16 ☐_____
Скорость подъема/опускания, м/мин.	**☐4** ☐6 ☐4/1 ☐6/1 ☐_____
Скорость передвижения, м/мин.	**☐ 20** ☐ 32 ☐ 20/6 ☐ 32/10 ☐_____
Ширина поверхности катания, мм.	☐ 90 ☐ 110 ☐ 130 ☐ 150 ☐_____
Тип подвесного пути по ГОСТ 19425	☐ 18М ☐ 24М ☐ 30М ☐36М ☐45М ☐_____
Группа классификации режима работы механизмов тали по ИСО 4301/1	☐М4 **☐М5** ☐М6 ☐_____
Исполнение тали	Взрывозащищенное *-категория смеси* ☐IIA **☐ IIB** ☐IIC *– группа смеси по температуре воспламенения* ☐T3-от +200^{0}C до +300^{0}C **☐ T4-от +135^{0}C до +200^{0}C** ☐T5-от +100^{0}C до +135^{0}C ☐_____
Категория размещения тали	☐ У1 (на улице) ☐ У2 (под навесом) **☐ У3 (в помещении)** ☐_____
Температура эксплуатации тали	☐ от -10^{0}C до +40^{0}C **☐ от -20^{0}C до +40^{0}C** ☐ от -40^{0}C до +40^{0}C ☐ _____
Степень защиты	**☐ IP 54** ☐ IP 55 ☐ _____
Управление электроталью	**☐ с подвесного пульта** ☐ дублирующее управление
Напряжение управления	**☐ 42В** ☐ 24В ☐_____
Тормоз на передвижение тали	**☐ Да** ☐ Нет
Опции для тали, не входящие в стандартную комплектацию	
☐ Ограничитель грузоподъемности	☐ Радиоуправление
☐ Защита двигателя подъема от перегрева	☐ Уменьшенная строительная высота - _____ мм
☐ Наличие двух скоростей на подъем/опускание тали, м/с___	☐ Наличие двух скоростей на передвижение тали, м/с_____
☐ Концевые выключатели на передвижение тали	☐ Крановое исполнение
Дополнительные требования и опции к тали:	
Количество заказываемых талей_____	☐ Необходимость доставки
Адрес доставки:	☐ Необходимость монтажа
Наименование Вашей организации	
ФИО и Должность заполнившего опросный лист	
Контакты Тел./факс	
Контакты E-mail	
Опросный лист заполнил /подпись/	Дата заполнения
Ответственный менеджер /подпись/	Дата приема опросного листа

Таль электрическая канатная г/п 2 т HVAT B10 4/1

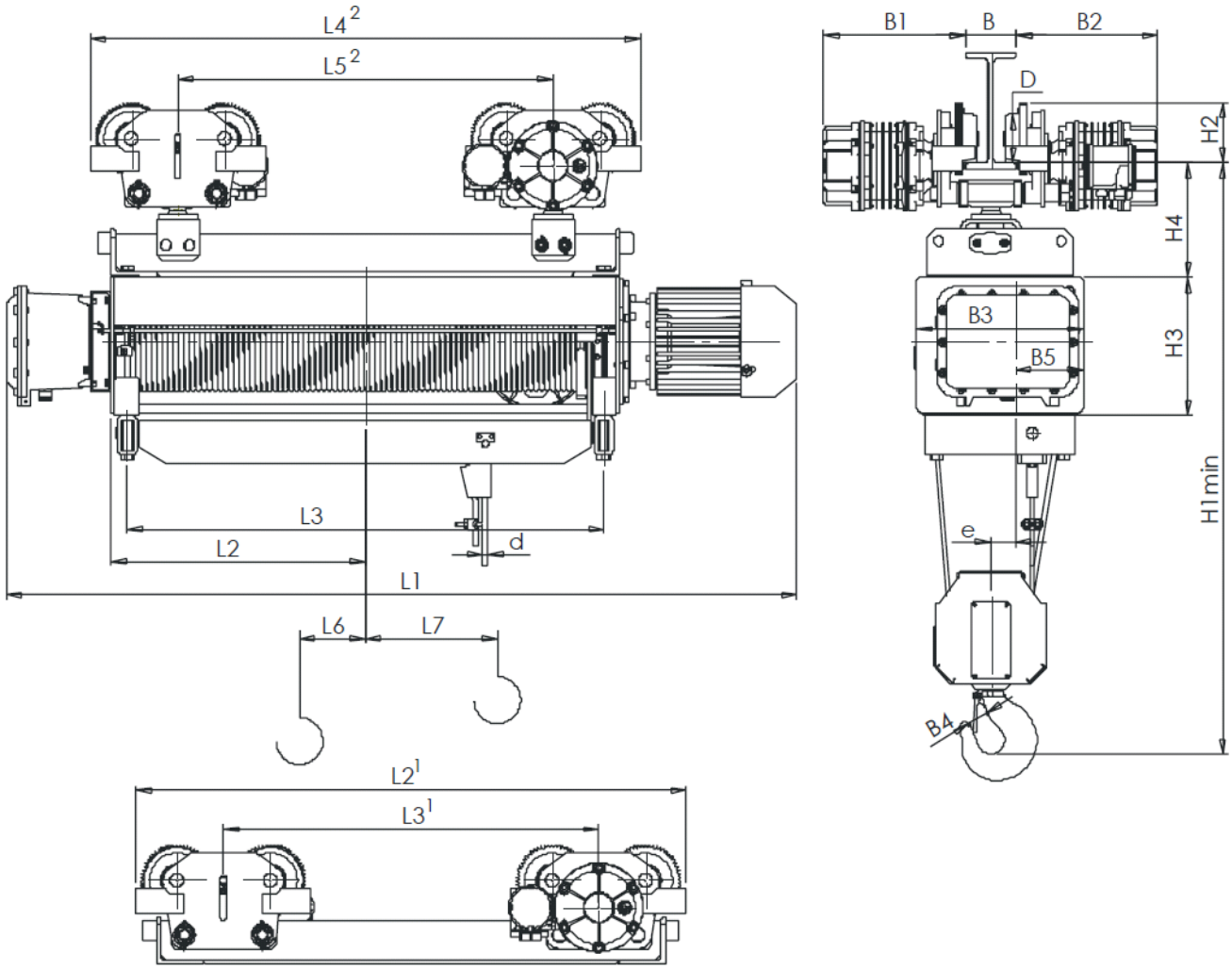

полиспаст 4/1					размеры, мм																		
высота подъема,м	Скорость подъема, м/мин				L2	L3	L4	L5	L6	L7	B	B1	B2	B3	B4	B5	H1	H2	H3	H4	D	e	d
	2,5	4	2,2/0,6	4/0,6																			
	L1,мм																						
15	1865	1865	2023	2023	626	1194	1370[1,2]	960[1,2]	-180	456	90…300	288 345[4]	288 345[4]	320	45	125	1110[1] 1210[2]	132	295	100[1] 200[2]	Ø100	49	8
18	2085	2085	2243	2243	736	1414	1590[1,2]	1180[1,2]	-235	566													
21	2305	2305	2463	2463	846	1634	1810[1,2]	1400[1,2]	-290	676													
24	2525	2525	2683	2683	956	1854	2030[1,2]	1620[1,2]	-345	786													

1 - Исполнение с ОГП
2 - Исполнение с двумя тележками
3 - Исполнение с двумя шарнирными тележками
4 - Исполнение с дополнительным редуктором для тележки

В опросном листе, указать желаемое исполнение тали, поставив отметки в полях ☐.

ООО «Электротяжкран»
www.etk-ks.ru
E-mail: info@etk-ks.ru

ЭТК крановые системы

Тел/факс +7(812)313-29-64
+7 (495)646-03-65

Таль электрическая канатная г/п 2 т HVAT B10 4/1

Жирным шрифтом с подчеркиванием отмечено стандартное исполнение тали

Грузоподъемность, т	
Высота подъема, м	☐15 ☐18 ☐21 ☐24 ☐_____
Скорость подъема/опускания, м/мин.	**☐2,5** ☐4 ☐2,5/0,6 ☐4/0,6 ☐_____
Скорость передвижения, м/мин.	**☐ 20** ☐ 32 ☐ 20/6 ☐ 32/10 ☐_____
Ширина поверхности катания, мм.	☐ 90 ☐ 110 ☐ 130 ☐ 150 ☐_____
Тип подвесного пути по ГОСТ 19425	☐ 18М ☐ 24М ☐ 30М ☐36М ☐45М ☐_____
Группа классификации режима работы механизмов тали по ИСО 4301/1	☐М4 **☐М5** ☐М6 ☐_____
Исполнение тали	Взрывозащищенное *-категория смеси* ☐IIA **☐ IIB** ☐IIC *– группа смеси по температуре воспламенения* ☐T3-от +200^{0}C до +300^{0}C **☐ T4-от +135^{0}C до +200^{0}C** ☐T5-от +100^{0}C до +135^{0}C ☐_____
Категория размещения тали	☐ У1 (на улице) ☐ У2 (под навесом) **☐ У3 (в помещении)** ☐_____
Температура эксплуатации тали	☐ от -10^{0}C до +40^{0}C **☐ от -20^{0}C до +40^{0}C** ☐ от -40^{0}C до +40^{0}C ☐ _____
Степень защиты	**☐ IP 54** ☐ IP 55 ☐ _____
Управление электроталью	**☐ с подвесного пульта** ☐ дублирующее управление
Напряжение управления	**☐ 42В** ☐ 24В ☐_____
Тормоз на передвижение тали	**☐ Да** ☐ Нет
Опции для тали, не входящие в стандартную комплектацию	
☐ Ограничитель грузоподъемности	☐ Радиоуправление
☐ Защита двигателя подъема от перегрева	☐ Уменьшенная строительная высота - _____ мм
☐ Наличие двух скоростей на подъем/опускание тали, м/с___	☐ Наличие двух скоростей на передвижение тали, м/с_____
☐ Концевые выключатели на передвижение тали	☐ Крановое исполнение
Дополнительные требования и опции к тали:	
Количество заказываемых талей_____	☐ Необходимость доставки
Адрес доставки:	☐ Необходимость монтажа
Наименование Вашей организации	
ФИО и Должность заполнившего опросный лист	
Контакты Тел./факс	
Контакты E-mail	
Опросный лист заполнил /подпись/	Дата заполнения
Ответственный менеджер /подпись/	Дата приема опросного листа

Таль электрическая канатная г/п 2 т HVAT 10 4/1

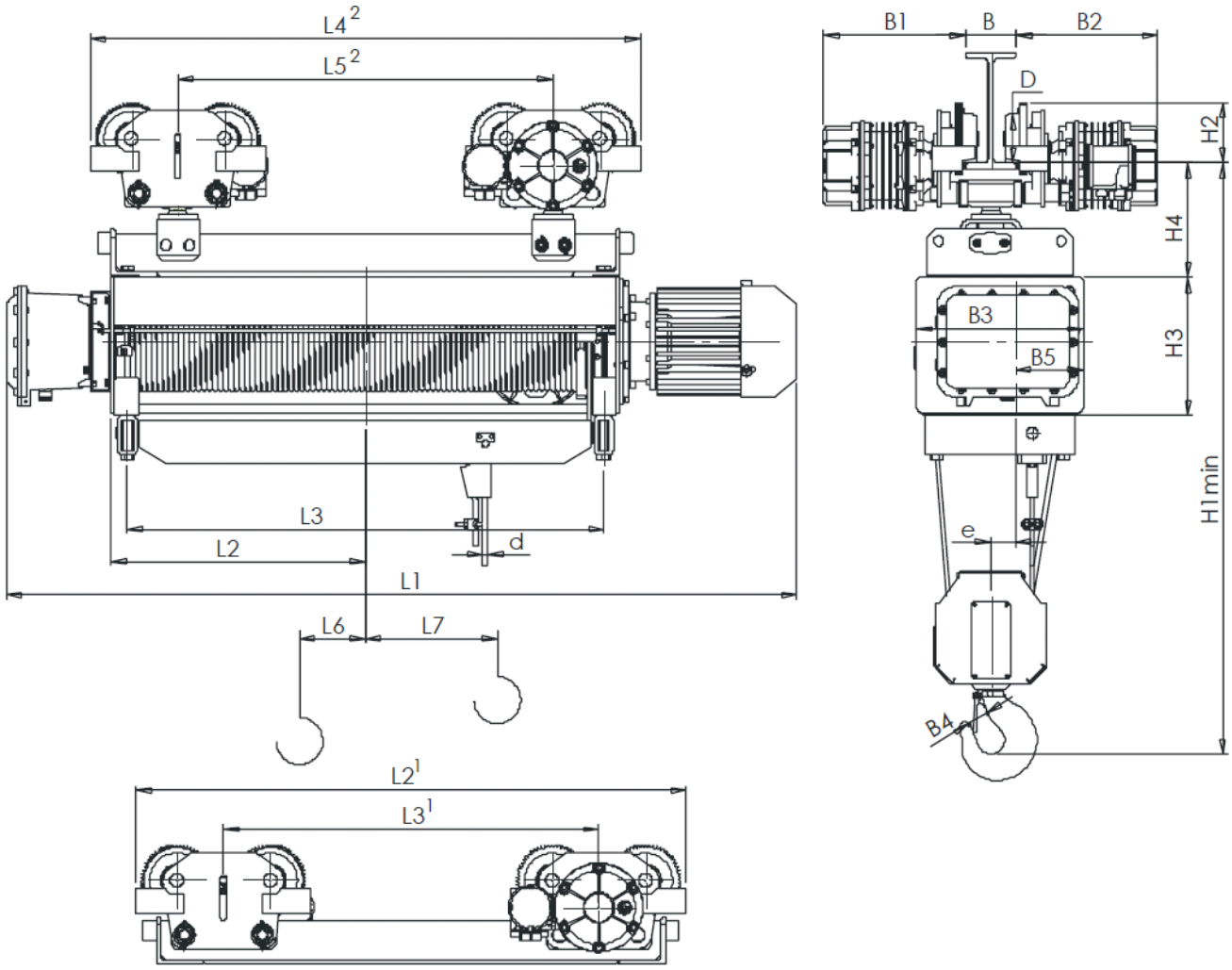

полиспаст 4/1					размеры, мм																		
высота подъема,м	Скорость подъема, м/мин				L2	L3	L4	L5	L6	L7	B	B1	B2	B3	B4	B5	H1	H2	H3	H4	D	e	d
	4	6	4/1	6/1																			
	L1,мм																						
15	1865	1865	2023	2023	626	1194	1370[1,2]	960[1,2]	-180	456	90…300	288 345[4]	288 345[4]	320	45	125	1110[1] 1210[2]	132	295	100[1] 200[2]	Ø100	49	6
18	2085	2085	2243	2243	736	1414	1590[1,2]	1180[1,2]	-235	566													
21	2305	2305	2463	2463	846	1634	1810[1,2]	1400[1,2]	-290	676													
24	2525	2525	2683	2683	956	1854	2030[1,2]	1620[1,2]	-345	786													

1 - Исполнение с ОГП
2 - Исполнение с двумя тележками
3 - Исполнение с двумя шарнирными тележками
4 - Исполнение с дополнительным редуктором для тележки

ООО «Электротяжкран»
www.etk-ks.ru
E-mail: info@etk-ks.ru

ЭТК крановые системы

Тел/факс +7(812)313-29-64
+7 (495)646-03-65

Таль электрическая канатная г/п 2 т HVAT 10 4/1

В опросном листе, указать желаемое исполнение тали, поставив отметки в полях ☐.
Жирным шрифтом с подчеркиванием отмечено стандартное исполнение тали

Грузоподъемность, т	
Высота подъема, м	☐15 ☐18 ☐21 ☐24 ☐_____
Скорость подъема/опускания, м/мин.	**☐4** ☐6 ☐4/1 ☐6/1 ☐_____
Скорость передвижения, м/мин.	**☐ 20** ☐ 32 ☐ 20/6 ☐ 32/10 ☐_____
Ширина поверхности катания, мм.	☐ 90 ☐ 110 ☐ 130 ☐ 150 ☐_____
Тип подвесного пути по ГОСТ 19425	☐ 18М ☐ 24М ☐ 30М ☐36М ☐45М ☐_____
Группа классификации режима работы механизмов тали по ИСО 4301/1	☐М4 **☐М5** ☐М6 ☐_____
Исполнение тали	Взрывозащищенное *-категория смеси* ☐IIA **☐ IIB** ☐IIC *– группа смеси по температуре воспламенения* ☐T3-от +200^{0}C до +300^{0}C **☐ T4-от +135^{0}C до +200^{0}C** ☐T5-от +100^{0}C до +135^{0}C ☐_____
Категория размещения тали	☐ У1 (на улице) ☐ У2 (под навесом) **☐ У3 (в помещении)** ☐_____
Температура эксплуатации тали	☐ от -10^{0}C до +40^{0}C **☐ от -20^{0}C до +40^{0}C** ☐ от -40^{0}C до +40^{0}C ☐ _____
Степень защиты	**☐ IP 54** ☐ IP 55 ☐ _____
Управление электроталью	**☐ с подвесного пульта** ☐ дублирующее управление
Напряжение управления	**☐ 42В** ☐ 24В ☐_____
Тормоз на передвижение тали	**☐ Да** ☐ Нет
Опции для тали, не входящие в стандартную комплектацию	
☐ Ограничитель грузоподъемности	☐ Радиоуправление
☐ Защита двигателя подъема от перегрева	☐ Уменьшенная строительная высота - _____ мм
☐ Наличие двух скоростей на подъем/опускание тали, м/с___	☐ Наличие двух скоростей на передвижение тали, м/с_____
☐ Концевые выключатели на передвижение тали	☐ Крановое исполнение
Дополнительные требования и опции к тали:	
Количество заказываемых талей_____	☐ Необходимость доставки
Адрес доставки:	☐ Необходимость монтажа
Наименование Вашей организации	
ФИО и Должность заполнившего опросный лист	
Контакты Тел./факс	
Контакты E-mail	
Опросный лист заполнил /подпись/	Дата заполнения
Ответственный менеджер /подпись/	Дата приема опросного листа

ООО «Электротяжкран»
www.etk-ks.ru
E-mail: info@etk-ks.ru

ЭТК крановые системы

Тел/факс +7(812)313-29-64
+7 (495)646-03-65

Таль электрическая канатная г/п 2 т VHVAT B10 4/1

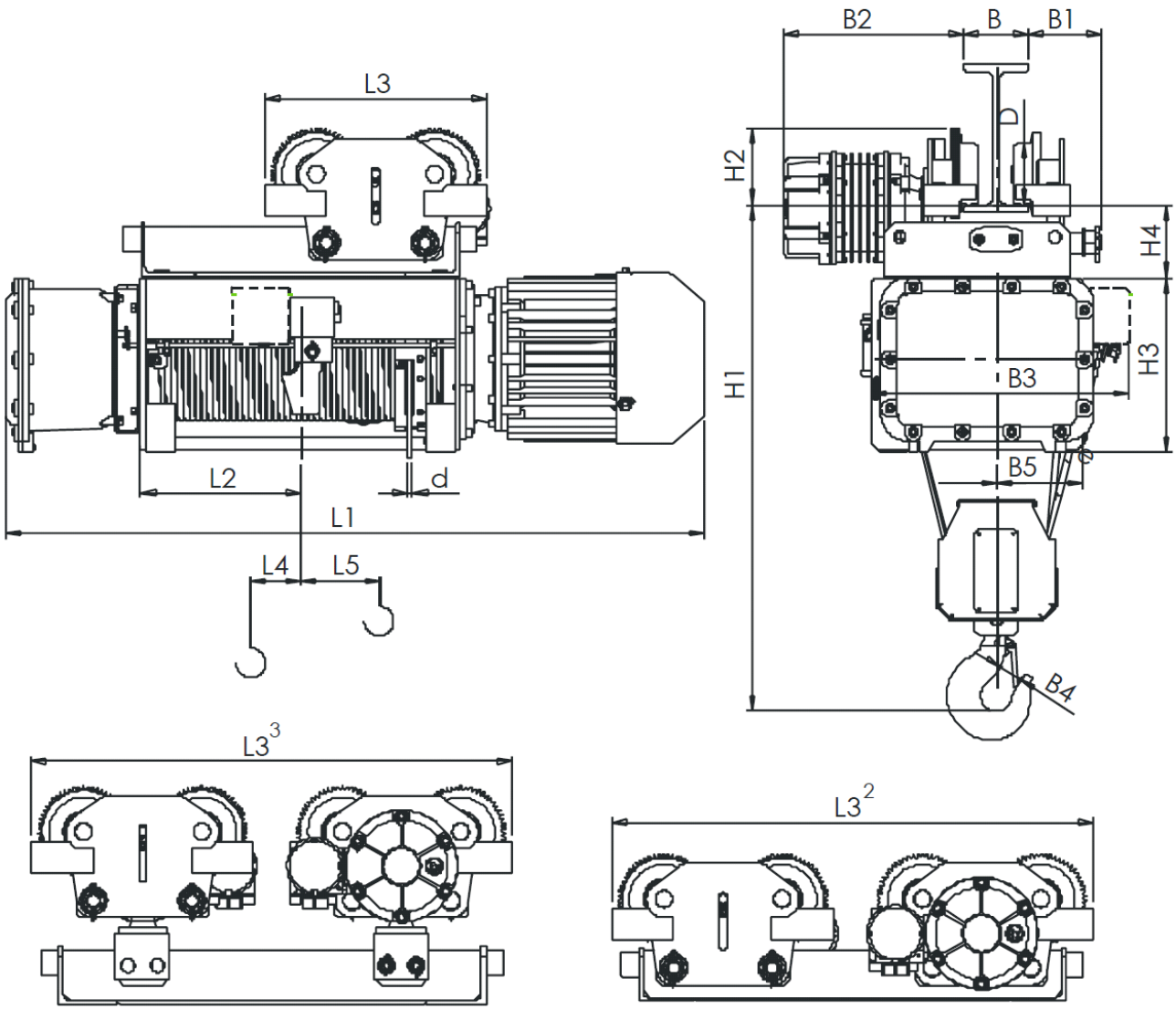

полиспаст 4/1					размеры, мм																	
высота подъема,м	Скорость подъема, м/мин				L2	L3	L4	L5	B	B1	B2	B3	B4	B5	H1	H2	H3	H4	D	e	d
	2,5	4	2,5/0,6	4/0,6																	
	L1,мм																				
6	1205	1205	1363	1363	296	450	-15	126	90…300	151	364 428[4]	390	45	125	897	154	295	147	Ø125	17	6
9	1425	1425	1583	1583	406	930[2,3]	-70	236		288	288	413[1]			850[2]	132		100[2]	Ø100		
12	1645	1645	1803	1803	516	1150[2,3]	-125	346		345[4]	345[4]				950[3]			200[3]			

1 - Исполнение с ОГП
2 - Исполнение с двумя тележками
3 - Исполнение с двумя шарнирными тележками
4 - Исполнение с дополнительным редуктором для тележки

В опросном листе, указать желаемое исполнение тали, поставив отметки в полях ☐.
Жирным шрифтом с подчеркиванием отмечено стандартное исполнение тали

ООО «Электротяжкран»
www.etk-ks.ru
E-mail: info@etk-ks.ru

ЭТК крановые системы

Тел/факс +7(812)313-29-64
+7 (495)646-03-65

Таль электрическая канатная г/п 2 т VHVAT B10 4/1

Грузоподъемность, т	
Высота подъема, м	☐6 ☐9 ☐12 ☐_____
Скорость подъема/опускания, м/мин.	**☐2,5** ☐4 ☐2,5/0,6 ☐4/0,6 ☐_____
Скорость передвижения, м/мин.	**☐ 20** ☐ 32 ☐ 20/6 ☐ 32/10 ☐_____
Ширина поверхности катания, мм.	☐ 90 ☐ 110 ☐ 130 ☐ 150 ☐_____
Тип подвесного пути по ГОСТ 19425	☐ 18М ☐ 24М ☐ 30М ☐36М ☐45М ☐_____
Группа классификации режима работы механизмов тали по ИСО 4301/1	☐М4 **☐М5** ☐М6 ☐_____
Исполнение тали	Взрывозащищенное *-категория смеси* ☐IIA **☐ IIB** ☐IIC *– группа смеси по температуре воспламенения* ☐Т3-от +200^{0}С до +300^{0}С **☐ Т4-от +135^{0}С до +200^{0}С** ☐Т5-от +100^{0}С до +135^{0}С ☐_____
Категория размещения тали	☐ У1 (на улице) ☐ У2 (под навесом) **☐ У3 (в помещении)** ☐_____
Температура эксплуатации тали	☐ от -10^{0}С до +40^{0}С **☐ от -20^{0}С до +40^{0}С** ☐ от -40^{0}С до +40^{0}С ☐ _____
Степень защиты	**☐ IP 54** ☐ IP 55 ☐ _____
Управление электроталью	**☐ с подвесного пульта** ☐ дублирующее управление
Напряжение управления	**☐ 42В** ☐ 24В ☐_____
Тормоз на передвижение тали	**☐ Да** ☐ Нет
Опции для тали, не входящие в стандартную комплектацию	
☐ Ограничитель грузоподъемности	☐ Радиоуправление
☐ Защита двигателя подъема от перегрева	☐ Уменьшенная строительная высота - _____ мм
☐ Наличие двух скоростей на подъем/опускание тали, м/с___	☐ Наличие двух скоростей на передвижение тали, м/с_____
☐ Концевые выключатели на передвижение тали	☐ Крановое исполнение
Дополнительные требования и опции к тали:	
Количество заказываемых талей_____	☐ Необходимость доставки
Адрес доставки:	☐ Необходимость монтажа
Наименование Вашей организации	
ФИО и Должность заполнившего опросный лист	
Контакты Тел./факс	
Контакты E-mail	
Опросный лист заполнил /подпись/	Дата заполнения
Ответственный менеджер /подпись/	Дата приема опросного листа

Таль электрическая канатная г/п 2 т VHVAT 10 4/1

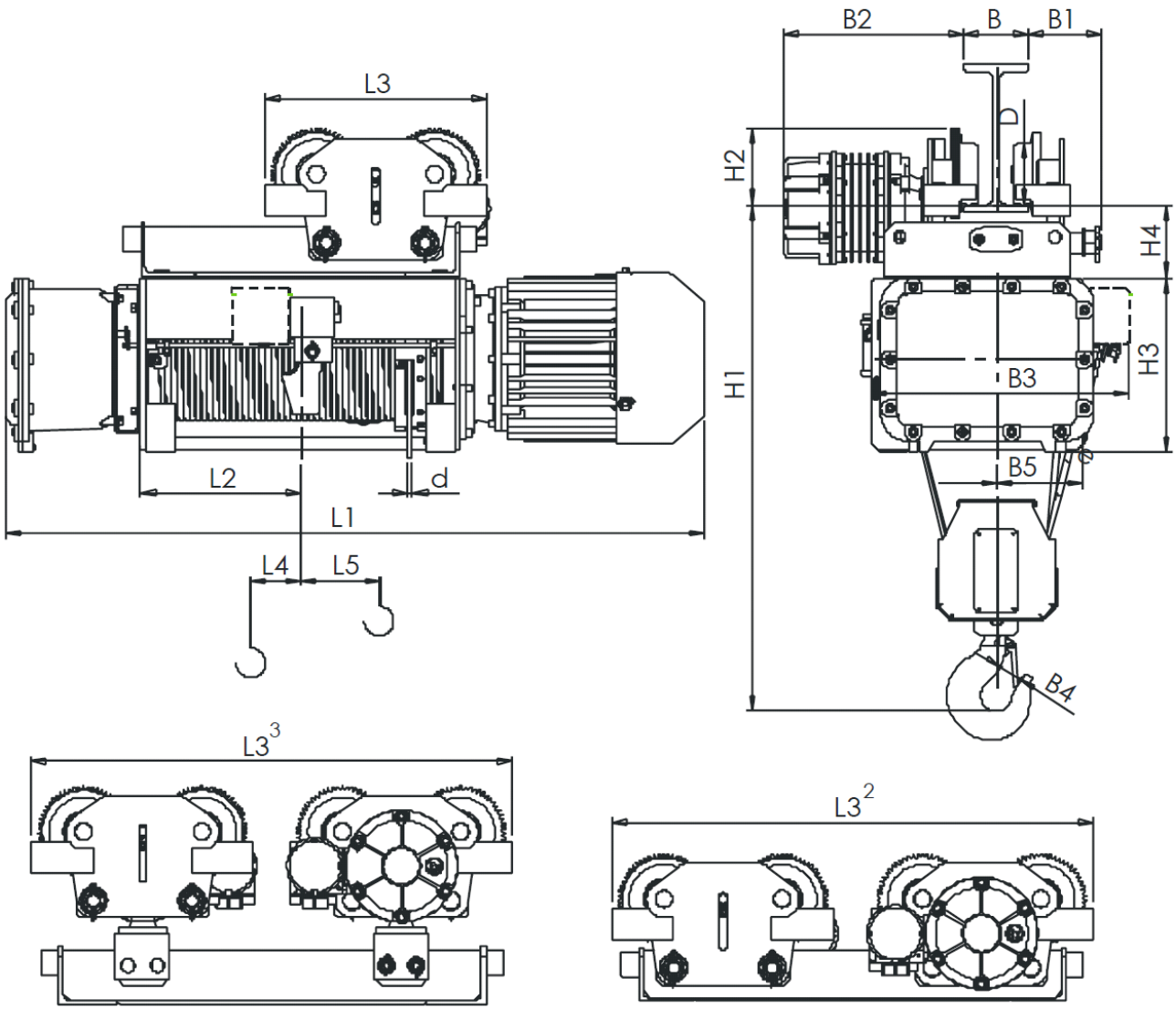

полиспаст 4/1					размеры, мм																	
высота подъема,м	Скорость подъема, м/мин				L2	L3	L4	L5	B	B1	B2	B3	B4	B5	H1	H2	H3	H4	D	e	d
	4	6	4/1	6/1																	
	L1,мм																				
6	1205	1205	1363	1363	296	450	-15	126	90…300	111	288 345[4]	390 413[1]	45	125	897	154	295	147	Ø125	17	**8**
9	1425	1425	1583	1583	406	930[2,3]	-70	236		288 345[4]	288 345[4]				850[2] 950[3]	132		100[2] 200[3]	Ø100		
12	1645	1645	1803	1803	516	1150[2,3]	-125	346													

1 - Исполнение с ОГП
2 - Исполнение с двумя тележками
3 - Исполнение с двумя шарнирными тележками
4 - Исполнение с дополнительным редуктором для тележки

В опросном листе, указать желаемое исполнение тали, поставив отметки в полях ☐.
Жирным шрифтом с подчеркиванием отмечено стандартное исполнение тали

ООО «Электротяжкран»
www.etk-ks.ru
E-mail: info@etk-ks.ru

ЭТК крановые системы

Тел/факс +7(812)313-29-64
+7 (495)646-03-65

Таль электрическая канатная г/п 2 т VHVAT 10 4/1

Грузоподъемность, т	
Высота подъема, м	☐6 ☐9 ☐12 ☐_____
Скорость подъема/опускания, м/мин.	**☐4** ☐6 ☐4/1 ☐6/1 ☐_____
Скорость передвижения, м/мин.	**☐ 20** ☐ 32 ☐ 20/6 ☐ 32/10 ☐_____
Ширина поверхности катания, мм.	☐ 90 ☐ 110 ☐ 130 ☐ 150 ☐_____
Тип подвесного пути по ГОСТ 19425	☐ 18М ☐ 24М ☐ 30М ☐36М ☐45М ☐_____
Группа классификации режима работы механизмов тали по ИСО 4301/1	☐М4 **☐М5** ☐М6 ☐_____
Исполнение тали	Взрывозащищенное *-категория смеси* ☐IIA **☐ IIB** ☐IIC *– группа смеси по температуре воспламенения* ☐Т3-от +200^{0}С до +300^{0}С **☐ Т4-от +135^{0}С до +200^{0}С** ☐Т5-от +100^{0}С до +135^{0}С ☐_____
Категория размещения тали	☐ У1 (на улице) ☐ У2 (под навесом) **☐ У3 (в помещении)** ☐_____
Температура эксплуатации тали	☐ от -10^{0}С до +40^{0}С **☐ от -20^{0}С до +40^{0}С** ☐ от -40^{0}С до +40^{0}С ☐ _____
Степень защиты	**☐ IP 54** ☐ IP 55 ☐ _____
Управление электроталью	**☐ с подвесного пульта** ☐ дублирующее управление
Напряжение управления	**☐ 42В** ☐ 24В ☐_____
Тормоз на передвижение тали	**☐ Да** ☐ Нет
Опции для тали, не входящие в стандартную комплектацию	
☐ Ограничитель грузоподъемности	☐ Радиоуправление
☐ Защита двигателя подъема от перегрева	☐ Уменьшенная строительная высота - _____ мм
☐ Наличие двух скоростей на подъем/опускание тали, м/с___	☐ Наличие двух скоростей на передвижение тали, м/с_____
☐ Концевые выключатели на передвижение тали	☐ Крановое исполнение
Дополнительные требования и опции к тали:	
Количество заказываемых талей_____	☐ Необходимость доставки
Адрес доставки:	☐ Необходимость монтажа
Наименование Вашей организации	
ФИО и Должность заполнившего опросный лист	
Контакты Тел./факс	
Контакты E-mail	
Опросный лист заполнил /подпись/	Дата заполнения
Ответственный менеджер /подпись/	Дата приема опросного листа

Таль электрическая канатная г/п 4 т HVAT B20 4/1

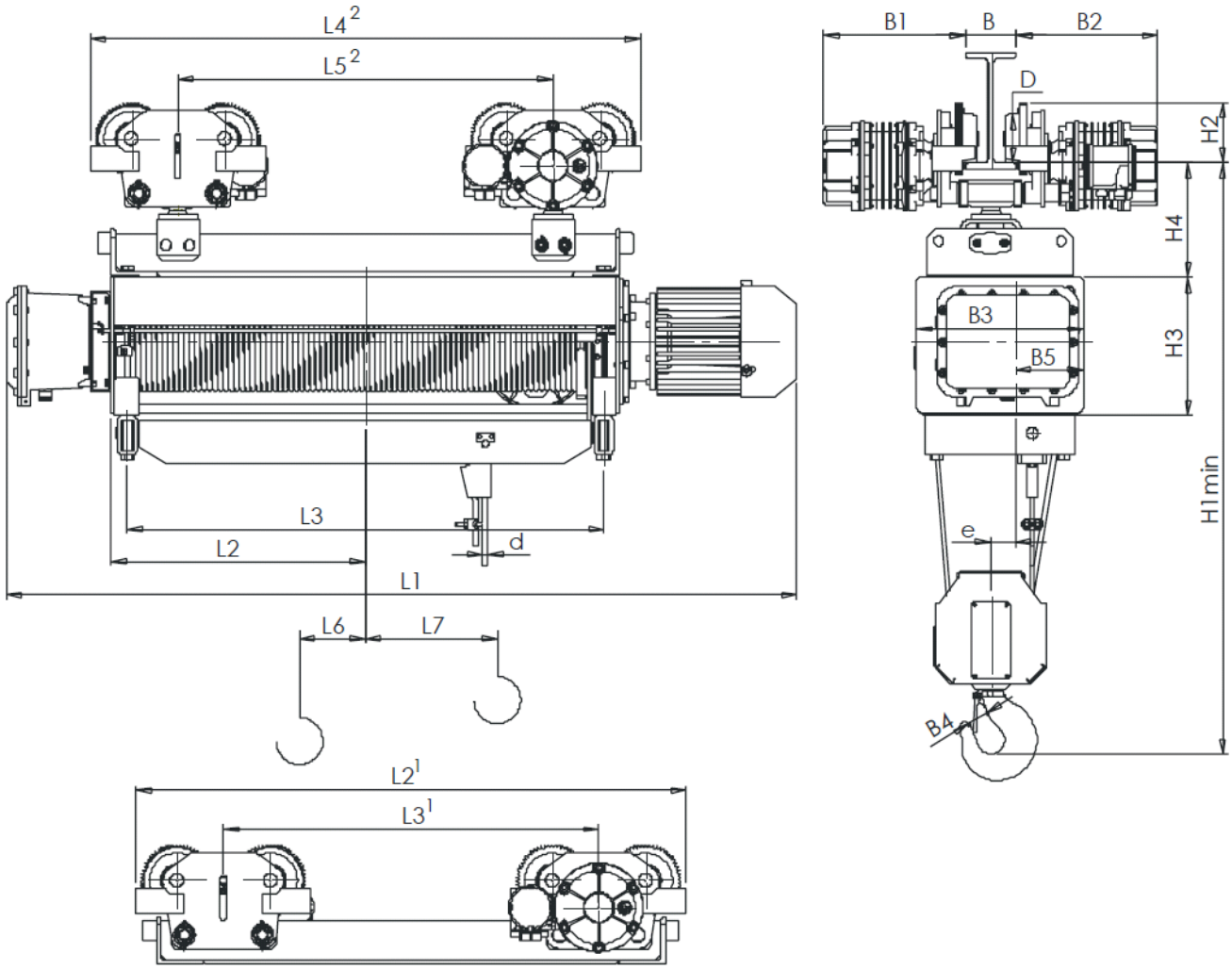

полиспаст 4/1					размеры, мм																		
высота подъема,м	Скорость подъема, м/мин				L2	L3	L4	L5	L6	L7	B	B1	B2	B3	B4	B5	H1	H2	H3	H4	D	e	d
	2,5	4	2,5/0,6	4/0,6																			
	L1,мм																						
18	2002	2002	2080	2080	654	1125	1415[1,2]	965[1,2]	-173	460	130…300	364 428[4]	364 428[4]	430	50	175	1270[1] 1420[2]	154	355	147[1] 288[2]	Ø125	61,5	10
21,5	2222	2222	2300	2300	764	1445	1635[1,2]	1185[1,2]	-228	570													
25	2442	2442	2520	2520	874	1665	1855[1,2]	1405[1,2]	-283	680													

1 - Исполнение с ОГП
2 - Исполнение с двумя тележками
3 - Исполнение с двумя шарнирными тележками
4 - Исполнение с дополнительным редуктором для тележки

В опросном листе, указать желаемое исполнение тали, поставив отметки в полях ☐.
Жирным шрифтом с подчеркиванием отмечено стандартное исполнение тали

Грузоподъемность, т	

ООО «Электротяжкран»
www.etk-ks.ru
E-mail: info@etk-ks.ru

ЭТК крановые системы

Тел/факс +7(812)313-29-64
+7 (495)646-03-65

Таль электрическая канатная г/п 4 т HVAT B20 4/1

Высота подъема, м	☐18 ☐21,5 ☐25 ☐_____
Скорость подъема/опускания, м/мин.	**☐2,5** ☐4 ☐2,5/0,6 ☐4/0,6 ☐_____
Скорость передвижения, м/мин.	**☐ 20** ☐ 32 ☐ 20/6 ☐ 32/10 ☐_____
Ширина поверхности катания, мм.	☐ 90 ☐ 110 ☐ 130 ☐ 150 ☐_____
Тип подвесного пути по ГОСТ 19425	☐ 18М ☐ 24М ☐ 30М ☐36М ☐45М ☐_____
Группа классификации режима работы механизмов тали по ИСО 4301/1	☐М4 **☐М5** ☐М6 ☐_____
Исполнение тали	Взрывозащищенное *-категория смеси* ☐IIA **☐ IIB** ☐IIC *– группа смеси по температуре воспламенения* ☐T3-от +200^{0}C до +300^{0}C **☐ T4-от +135^{0}C до +200^{0}C** ☐T5-от +100^{0}C до +135^{0}C ☐_____
Категория размещения тали	☐ У1 (на улице) ☐ У2 (под навесом) **☐ У3 (в помещении)** ☐_____
Температура эксплуатации тали	☐ от -10^{0}C до +40^{0}C **☐ от -20^{0}C до +40^{0}C** ☐ от -40^{0}C до +40^{0}C ☐ _____
Степень защиты	**☐ IP 54** ☐ IP 55 ☐ _____
Управление электроталью	**☐ с подвесного пульта** ☐ дублирующее управление
Напряжение управления	**☐ 42В** ☐ 24В ☐_____
Тормоз на передвижение тали	**☐ Да** ☐ Нет
Опции для тали, не входящие в стандартную комплектацию	
☐ Ограничитель грузоподъемности	☐ Радиоуправление
☐ Защита двигателя подъема от перегрева	☐ Уменьшенная строительная высота - _____ мм
☐ Наличие двух скоростей на подъем/опускание тали, м/с___	☐ Наличие двух скоростей на передвижение тали, м/с_____
☐ Концевые выключатели на передвижение тали	☐ Крановое исполнение
Дополнительные требования и опции к тали:	
Количество заказываемых талей_____	☐ Необходимость доставки
Адрес доставки:	☐ Необходимость монтажа
Наименование Вашей организации	
ФИО и Должность заполнившего опросный лист	
Контакты Тел./факс	
Контакты E-mail	
Опросный лист заполнил /подпись/	Дата заполнения
Ответственный менеджер /подпись/	Дата приема опросного листа

ООО «Электротяжкран» **www.etk-ks.ru** **E-mail: info@etk-ks.ru**	ЭТК крановые системы	**Тел/факс +7(812)313-29-64** **+7 (495)646-03-65**

Таль электрическая канатная г/п 4 т HVAT 20 4/1

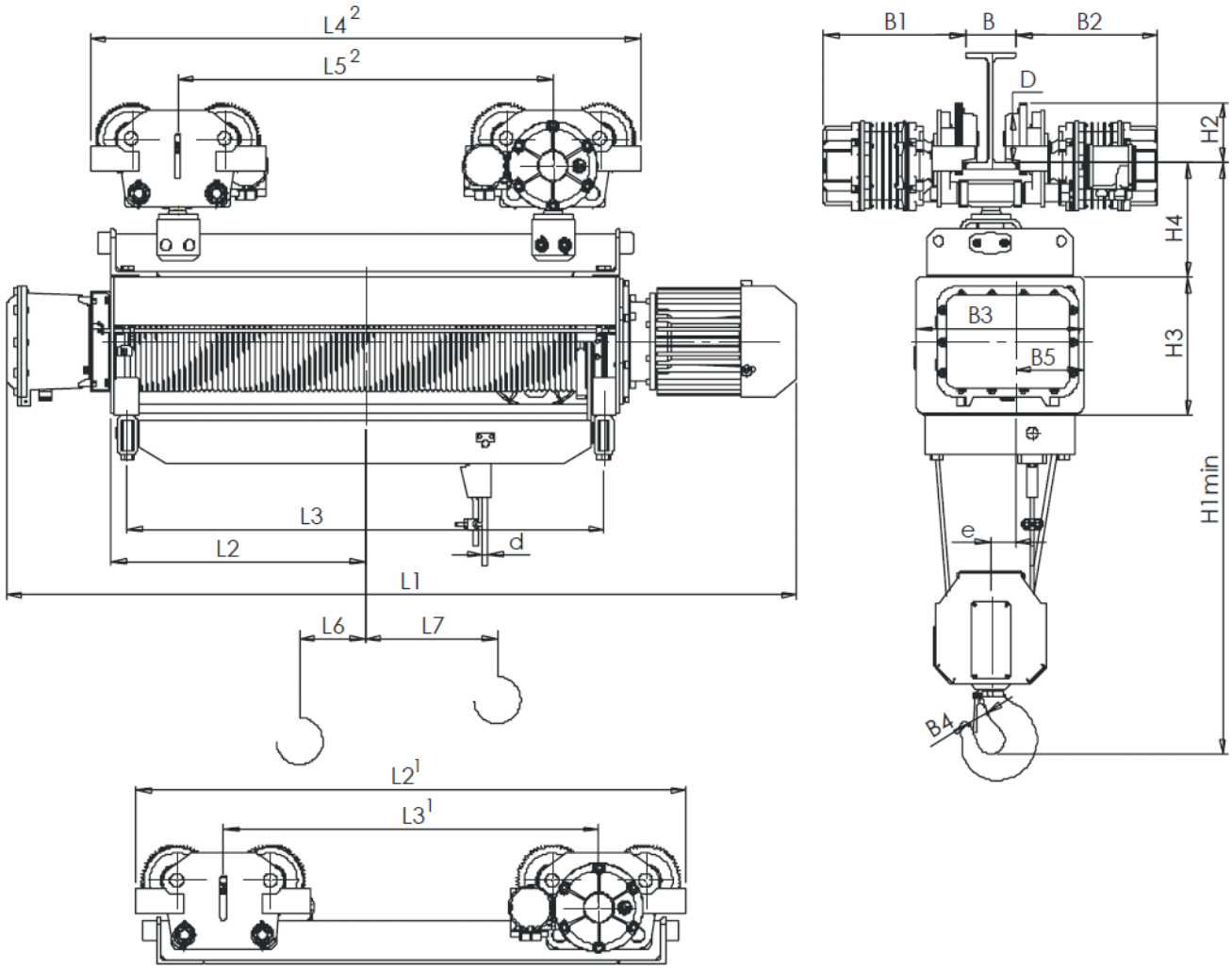

полиспаст 4/1					размеры, мм																		
высота подъема,м	Скорость подъема, м/мин				L2	L3	L4	L5	L6	L7	B	B1	B2	B3	B4	B5	H1	H2	H3	H4	D	e	d
	4	6	4/1	6/1																			
	L1,мм																						
18	2002	2002	2080	2080	654	1125	1415[1,2]	965[1,2]	-173	460	130…300	364 428[4]	364 428[4]	430	50	175	1270[1] 1420[2]	154	355	147[1] 288[2]	Ø125	61,5	10
21,5	2222	2222	2300	2300	764	1445	1635[1,2]	1185[1,2]	-228	570													
25	2442	2442	2520	2520	874	1665	1855[1,2]	1405[1,2]	-283	680													

1 - Исполнение с ОГП
2 - Исполнение с двумя тележками
3 - Исполнение с двумя шарнирными тележками
4 - Исполнение с дополнительным редуктором для тележки

В опросном листе, указать желаемое исполнение тали, поставив отметки в полях ☐.
Жирным шрифтом с подчеркиванием отмечено стандартное исполнение тали

Грузоподъемность, т	

ООО «Электротяжкран»
www.etk-ks.ru
E-mail: info@etk-ks.ru

ЭТК крановые системы

Тел/факс +7(812)313-29-64
+7 (495)646-03-65

Таль электрическая канатная г/п 4 т HVAT 20 4/1

Высота подъема, м	☐18 ☐21,5 ☐25 ☐_____
Скорость подъема/опускания, м/мин.	**☐4** ☐6 ☐4/1 ☐6/1 ☐_____
Скорость передвижения, м/мин.	**☐ 20** ☐ 32 ☐ 20/6 ☐ 32/10 ☐_____
Ширина поверхности катания, мм.	☐ 90 ☐ 110 ☐ 130 ☐ 150 ☐_____
Тип подвесного пути по ГОСТ 19425	☐ 18М ☐ 24М ☐ 30М ☐36М ☐45М ☐_____
Группа классификации режима работы механизмов тали по ИСО 4301/1	☐М4 **☐М5** ☐М6 ☐_____
Исполнение тали	Взрывозащищенное *-категория смеси* ☐IIA **☐ IIB** ☐IIC *– группа смеси по температуре воспламенения* ☐T3-от +200^{0}C до +300^{0}C **☐ T4-от +135^{0}C до +200^{0}C** ☐T5-от +100^{0}C до +135^{0}C ☐_____
Категория размещения тали	☐ У1 (на улице) ☐ У2 (под навесом) **☐ У3 (в помещении)** ☐_____
Температура эксплуатации тали	☐ от -10^{0}C до +40^{0}C **☐ от -20^{0}C до +40^{0}C** ☐ от -40^{0}C до +40^{0}C ☐ _____
Степень защиты	**☐ IP 54** ☐ IP 55 ☐ _____
Управление электроталью	**☐ с подвесного пульта** ☐ дублирующее управление
Напряжение управления	**☐ 42В** ☐ 24В ☐_____
Тормоз на передвижение тали	**☐ Да** ☐ Нет
Опции для тали, не входящие в стандартную комплектацию	
☐ Ограничитель грузоподъемности	☐ Радиоуправление
☐ Защита двигателя подъема от перегрева	☐ Уменьшенная строительная высота - _____ мм
☐ Наличие двух скоростей на подъем/опускание тали, м/с___	☐ Наличие двух скоростей на передвижение тали, м/с_____
☐ Концевые выключатели на передвижение тали	☐ Крановое исполнение
Дополнительные требования и опции к тали:	
Количество заказываемых талей_____	☐ Необходимость доставки
Адрес доставки:	☐ Необходимость монтажа
Наименование Вашей организации	
ФИО и Должность заполнившего опросный лист	
Контакты Тел./факс	
Контакты E-mail	
Опросный лист заполнил /подпись/	Дата заполнения
Ответственный менеджер /подпись/	Дата приема опросного листа

Таль электрическая канатная г/п 4 т VHVAT B 20 4/1

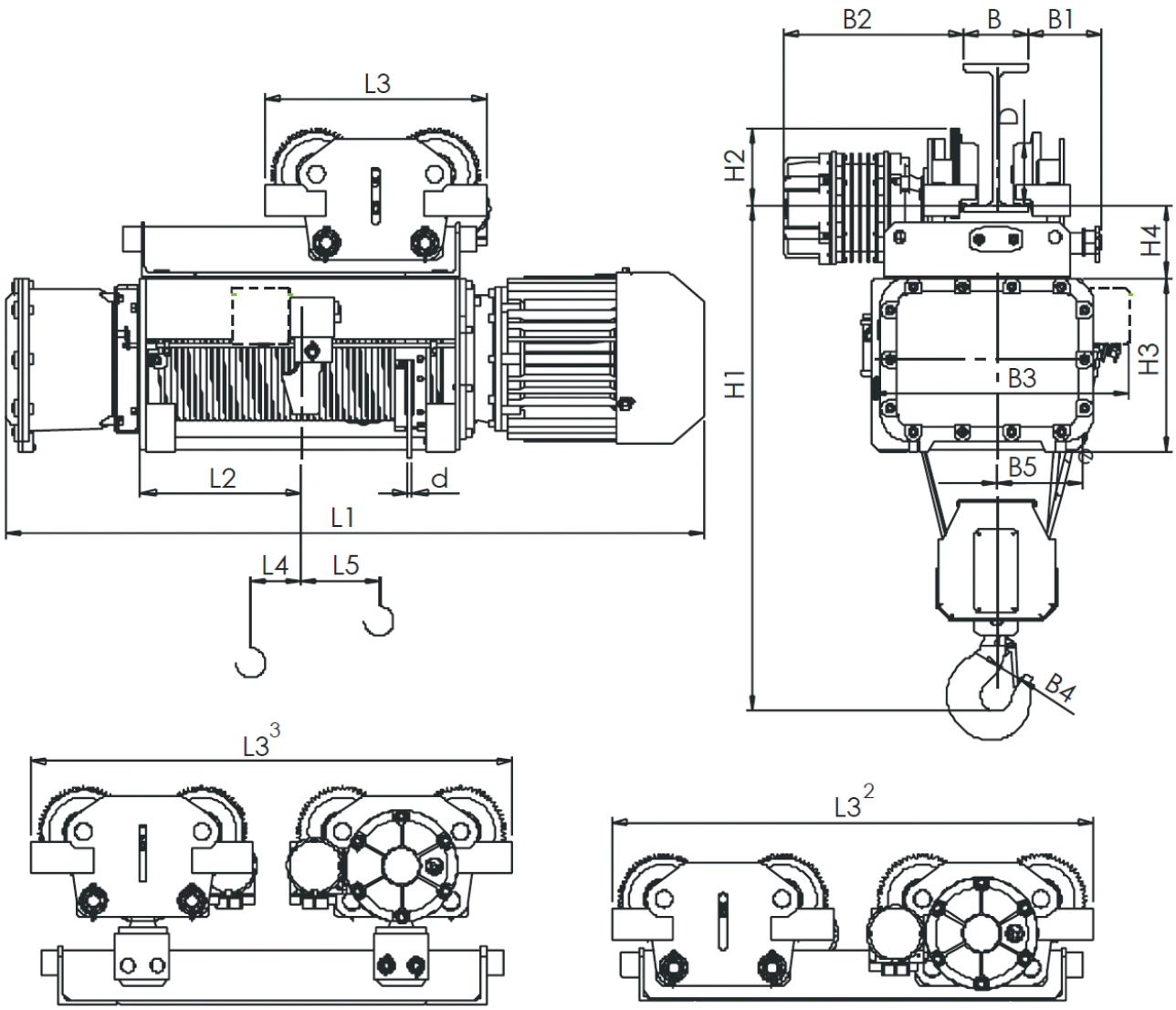

полиспаст 4/1					размеры, мм																	
высота подъема,м	Скорость подъема, м/мин				L2	L3	L4	L5	B	B1	B2	B3	B4	B5	H1	H2	H3	H4	D	e	d
	2,5	4	2,5/0,6	4/0,6																	
	L1,мм																				
7,5	1342	1342	1420	1420	324	450	-10	132	130…300	151	336 364 428[4]	510	50	175	1030	154	355	147	Ø125	1,5	10
11	1562	1562	1640	1640	434	975[2,3]	-65	242		336 364 428[4]		521[1]			1030[2] 1170[3]			147[2] 288[3]			
14,5	1782	1782	1860	1860	544	1195[2,3]	-120	352													

1 - Исполнение с ОГП
2 - Исполнение с двумя тележками
3 - Исполнение с двумя шарнирными тележками
4 - Исполнение с дополнительным редуктором для тележки

В опросном листе, указать желаемое исполнение тали, поставив отметки в полях ☐.
Жирным шрифтом с подчеркиванием отмечено стандартное исполнение тали

ООО «Электротяжкран»
www.etk-ks.ru
E-mail: info@etk-ks.ru

ЭТК крановые системы

Тел/факс +7(812)313-29-64
+7 (495)646-03-65

Таль электрическая канатная г/п 4 т VHVAT B 20 4/1

Грузоподъемность, т	
Высота подъема, м	☐7,5 ☐11 ☐14,5 ☐_____
Скорость подъема/опускания, м/мин.	**☐2,5** ☐4 ☐2,5/0,6 ☐4/0,6 ☐_____
Скорость передвижения, м/мин.	**☐ 20** ☐ 32 ☐ 20/6 ☐ 32/10 ☐_____
Ширина поверхности катания, мм.	☐ 90 ☐ 110 ☐ 130 ☐ 150 ☐_____
Тип подвесного пути по ГОСТ 19425	☐ 18М ☐ 24М ☐ 30М ☐36М ☐45М ☐_____
Группа классификации режима работы механизмов тали по ИСО 4301/1	☐М4 **☐М5** ☐М6 ☐_____
Исполнение тали	Взрывозащищенное *-категория смеси* ☐IIA **☐ IIB** ☐IIC *– группа смеси по температуре воспламенения* ☐Т3-от +200^{0}С до +300^{0}С **☐ Т4-от +135^{0}С до +200^{0}С** ☐Т5-от +100^{0}С до +135^{0}С ☐_____
Категория размещения тали	☐ У1 (на улице) ☐ У2 (под навесом) **☐ У3 (в помещении)** ☐_____
Температура эксплуатации тали	☐ от -10^{0}С до +40^{0}С **☐ от -20^{0}С до +40^{0}С** ☐ от -40^{0}С до +40^{0}С ☐ _____
Степень защиты	**☐ IP 54** ☐ IP 55 ☐ _____
Управление электроталью	**☐ с подвесного пульта** ☐ дублирующее управление
Напряжение управления	**☐ 42В** ☐ 24В ☐_____
Тормоз на передвижение тали	**☐ Да** ☐ Нет
Опции для тали, не входящие в стандартную комплектацию	
☐ Ограничитель грузоподъемности	☐ Радиоуправление
☐ Защита двигателя подъема от перегрева	☐ Уменьшенная строительная высота - _____ мм
☐ Наличие двух скоростей на подъем/опускание тали, м/с___	☐ Наличие двух скоростей на передвижение тали, м/с_____
☐ Концевые выключатели на передвижение тали	☐ Крановое исполнение
Дополнительные требования и опции к тали:	
Количество заказываемых талей_____	☐ Необходимость доставки
Адрес доставки:	☐ Необходимость монтажа
Наименование Вашей организации	
ФИО и Должность заполнившего опросный лист	
Контакты Тел./факс	
Контакты E-mail	
Опросный лист заполнил /подпись/	Дата заполнения
Ответственный менеджер /подпись/	Дата приема опросного листа

Таль электрическая канатная г/п 4 т VHVAT 20 4/1

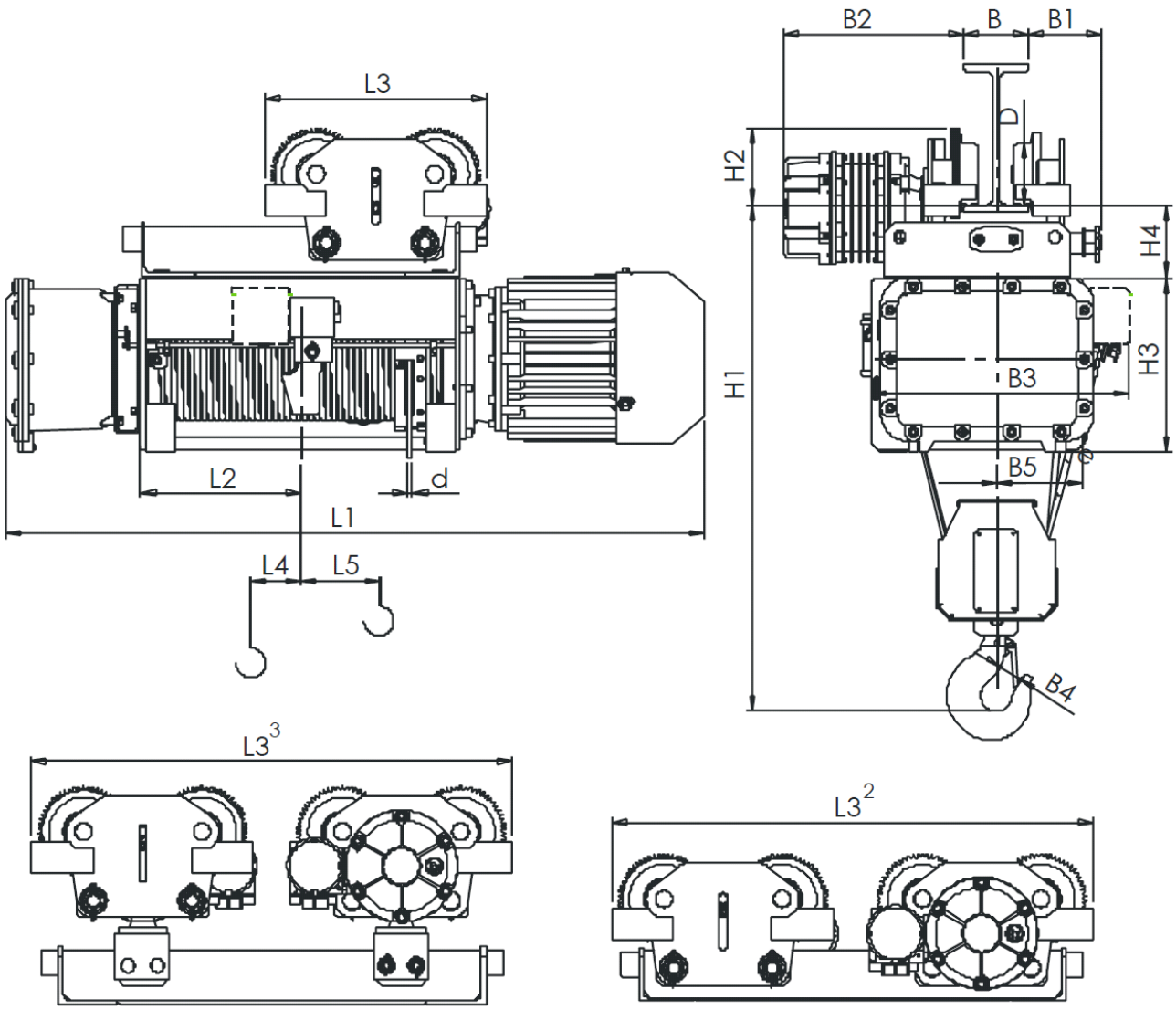

полиспаст 4/1					размеры, мм																	
высота подъема,м	Скорость подъема, м/мин				L2	L3	L4	L5	B	B1	B2	B3	B4	B5	H1	H2	H3	H4	D	e	d
	4	6	4/1	6/1																	
	L1,мм																				
7,5	1342	1342	1420	1420	324	450	-10	132	130…300	151	336 364 428[4]	510	50	175	1030	154	355	147	Ø125	1,5	10
11	1562	1562	1640	1640	434	975[2,3]	-65	242		336 364 428[4]		521[1]			1030[2] 1170[3]			147[2] 288[3]			
14,5	1782	1782	1860	1860	544	1195[2,3]	-120	352													

1 - Исполнение с ОГП
2 - Исполнение с двумя тележками
3 - Исполнение с двумя шарнирными тележками
4 - Исполнение с дополнительным редуктором для тележки

В опросном листе, указать желаемое исполнение тали, поставив отметки в полях ☐.
Жирным шрифтом с подчеркиванием отмечено стандартное исполнение тали

ООО «Электротяжкран»
www.etk-ks.ru
E-mail: info@etk-ks.ru

ЭТК крановые системы

Тел/факс +7(812)313-29-64
+7 (495)646-03-65

Таль электрическая канатная г/п 4 т VHVAT 20 4/1

Грузоподъемность, т	
Высота подъема, м	☐7,5 ☐11 ☐14,5 ☐_____
Скорость подъема/опускания, м/мин.	**☐4** ☐6 ☐4/1 ☐6/1 ☐_____
Скорость передвижения, м/мин.	**☐ 20** ☐ 32 ☐ 20/6 ☐ 32/10 ☐_____
Ширина поверхности катания, мм.	☐ 90 ☐ 110 ☐ 130 ☐ 150 ☐_____
Тип подвесного пути по ГОСТ 19425	☐ 18М ☐ 24М ☐ 30М ☐36М ☐45М ☐_____
Группа классификации режима работы механизмов тали по ИСО 4301/1	☐М4 **☐М5** ☐М6 ☐_____
Исполнение тали	Взрывозащищенное *-категория смеси* ☐IIA **☐ IIB** ☐IIC *– группа смеси по температуре воспламенения* ☐Т3-от +200^{0}С до +300^{0}С **☐ Т4-от +135^{0}С до +200^{0}С** ☐Т5-от +100^{0}С до +135^{0}С ☐_____
Категория размещения тали	☐ У1 (на улице) ☐ У2 (под навесом) **☐ У3 (в помещении)** ☐_____
Температура эксплуатации тали	☐ от -10^{0}С до +40^{0}С **☐ от -20^{0}С до +40^{0}С** ☐ от -40^{0}С до +40^{0}С ☐ _____
Степень защиты	**☐ IP 54** ☐ IP 55 ☐ _____
Управление электроталью	**☐ с подвесного пульта** ☐ дублирующее управление
Напряжение управления	**☐ 42В** ☐ 24В ☐_____
Тормоз на передвижение тали	**☐ Да** ☐ Нет
Опции для тали, не входящие в стандартную комплектацию	
☐ Ограничитель грузоподъемности	☐ Радиоуправление
☐ Защита двигателя подъема от перегрева	☐ Уменьшенная строительная высота - _____ мм
☐ Наличие двух скоростей на подъем/опускание тали, м/с___	☐ Наличие двух скоростей на передвижение тали, м/с_____
☐ Концевые выключатели на передвижение тали	☐ Крановое исполнение
Дополнительные требования и опции к тали:	
Количество заказываемых талей_____	☐ Необходимость доставки
Адрес доставки:	☐ Необходимость монтажа
Наименование Вашей организации	
ФИО и Должность заполнившего опросный лист	
Контакты Тел./факс	
Контакты E-mail	
Опросный лист заполнил /подпись/	Дата заполнения
Ответственный менеджер /подпись/	Дата приема опросного листа

Таль электрическая канатная г/п 6,3 т HVAT B30 4/1

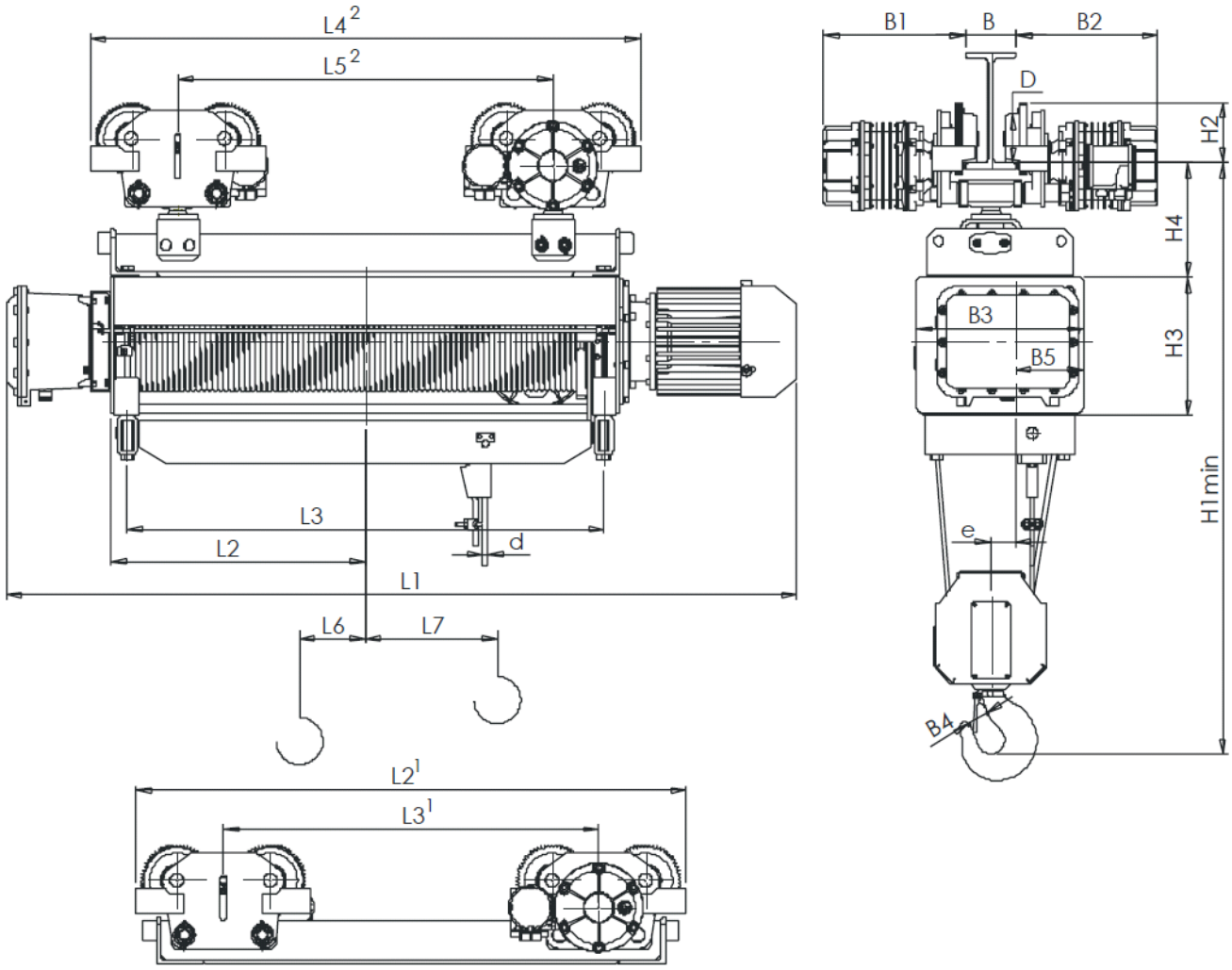

полиспаст 4/1					размеры, мм																			
высота подъема,м	Скорость подъема, м/мин				L2	L3	L4	L5	L6	L7	B	B1	B2	B3	B4	B5	H1	H2	H3	H4	D	e	d
	2,5	4	2,5/0,6	4/0,6																			
	L1,мм																						
15,5	2032	-	2080	2080	654	1125	1415[1,2]	965[1,2]	-152	439	130…300	364 428[4]	364 428[4]	430	56	175	1305[1] 1445[2]	154	355	154[1] 288[2]	Ø125	63,5	12
18,5	2252	-	2300	2300	764	1445	1635[1,2]	1185[1,2]	-207	549													
21,5	2472	-	2520	2520	874	1665	1855[1,2]	1405[1,2]	-262	659													
24,5	2692	-	2740	2740	984	1885	2075[1,2]	1625[1,2]	-317	769													

1 - Исполнение с ОГП
2 - Исполнение с двумя тележками
3 - Исполнение с двумя шарнирными тележками
4 - Исполнение с дополнительным редуктором для тележки

В опросном листе, указать желаемое исполнение тали, поставив отметки в полях ☐.

ООО «Электротяжкран»
www.etk-ks.ru
E-mail: info@etk-ks.ru

ЭТК крановые системы

Тел/факс +7(812)313-29-64
+7 (495)646-03-65

Таль электрическая канатная г/п 6,3 т HVAT B30 4/1

Жирным шрифтом с подчеркиванием отмечено стандартное исполнение тали

Грузоподъемность, т	
Высота подъема, м	☐15,5 ☐18,5 ☐21,5 ☐24,5☐_____
Скорость подъема/опускания, м/мин.	**☐2,5** ☐4 ☐2,5/0,6 ☐4/0,6 ☐_____
Скорость передвижения, м/мин.	**☐ 20** ☐ 32 ☐ 20/6 ☐ 32/10 ☐_____
Ширина поверхности катания, мм.	☐ 90 ☐ 110 ☐ 130 ☐ 150 ☐_____
Тип подвесного пути по ГОСТ 19425	☐ 18М ☐ 24М ☐ 30М ☐36М ☐45М ☐_____
Группа классификации режима работы механизмов тали по ИСО 4301/1	☐М4 **☐М5** ☐М6 ☐_____
Исполнение тали	Взрывозащищенное *-категория смеси* ☐IIA **☐ IIB** ☐IIC *– группа смеси по температуре воспламенения* ☐T3-от +200^{0}C до +300^{0}C **☐ T4-от +135^{0}C до +200^{0}C** ☐T5-от +100^{0}C до +135^{0}C ☐_____
Категория размещения тали	☐ У1 (на улице) ☐ У2 (под навесом) **☐ У3 (в помещении)** ☐_____
Температура эксплуатации тали	☐ от -10^{0}C до +40^{0}C **☐ от -20^{0}C до +40^{0}C** ☐ от -40^{0}C до +40^{0}C ☐ _____
Степень защиты	**☐ IP 54** ☐ IP 55 ☐ _____
Управление электроталью	**☐ с подвесного пульта** ☐ дублирующее управление
Напряжение управления	**☐ 42В** ☐ 24В ☐_____
Тормоз на передвижение тали	**☐ Да** ☐ Нет
Опции для тали, не входящие в стандартную комплектацию	
☐ Ограничитель грузоподъемности	☐ Радиоуправление
☐ Защита двигателя подъема от перегрева	☐ Уменьшенная строительная высота - _____ мм
☐ Наличие двух скоростей на подъем/опускание тали, м/с___	☐ Наличие двух скоростей на передвижение тали, м/с_____
☐ Концевые выключатели на передвижение тали	☐ Крановое исполнение
Дополнительные требования и опции к тали:	
Количество заказываемых талей_____	☐ Необходимость доставки
Адрес доставки:	☐ Необходимость монтажа
Наименование Вашей организации	
ФИО и Должность заполнившего опросный лист	
Контакты Тел./факс	
Контакты E-mail	
Опросный лист заполнил /подпись/	Дата заполнения
Ответственный менеджер /подпись/	Дата приема опросного листа

Таль электрическая канатная г/п 6,3 т HVAT 30 4/1

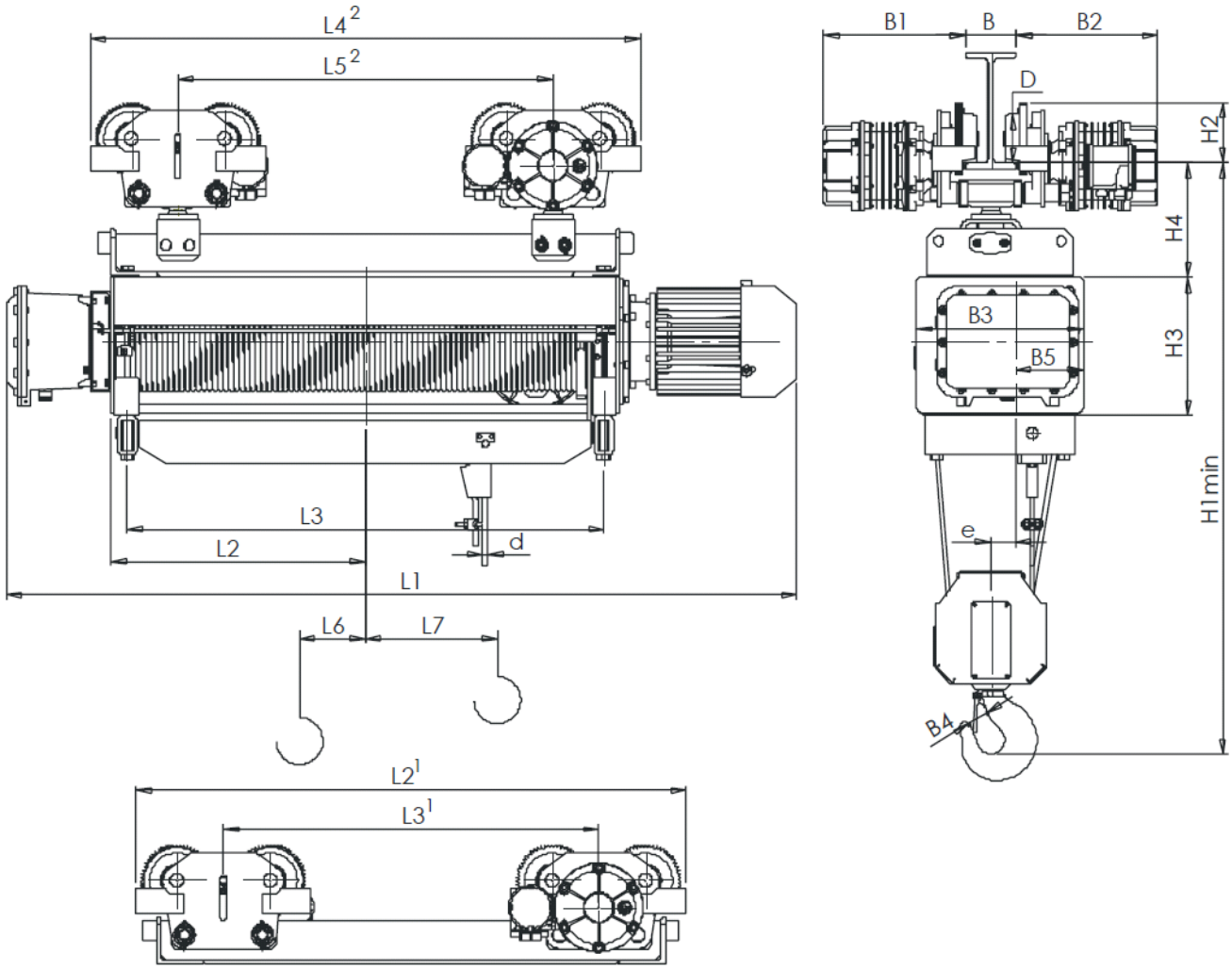

полиспаст 4/1					размеры, мм																			
высота подъема,м	Скорость подъема, м/мин				L2	L3	L4	L5	L6	L7	B	B1	B2	B3	B4	B5	H1	H2	H3	H4	D	e	d
	4	6	4/1	6/1																			
	L1,мм																						
15,5	2032	-	-	-	654	1125	1415[1,2]	965[1,2]	-152	439	130…300	364 428[4]	364 428[4]	430	56	175	1305[1] 1445[2]	154	355	154[1] 288[2]	Ø125	63,5	12
18,5	2252	-	-	-	764	1445	1635[1,2]	1185[1,2]	-207	549													
21,5	2472	-	-	-	874	1665	1855[1,2]	1405[1,2]	-262	659													
24,5	2692	-	-	-	984	1885	2075[1,2]	1625[1,2]	-317	769													

1 - Исполнение с ОГП
2 - Исполнение с двумя тележками
3 - Исполнение с двумя шарнирными тележками
4 - Исполнение с дополнительным редуктором для тележки

В опросном листе, указать желаемое исполнение тали, поставив отметки в полях ☐.

ООО «Электротяжкран»
www.etk-ks.ru
E-mail: info@etk-ks.ru

ЭТК крановые системы

Тел/факс +7(812)313-29-64
+7 (495)646-03-65

Таль электрическая канатная г/п 6,3 т HVAT 30 4/1

Жирным шрифтом с подчеркиванием отмечено стандартное исполнение тали

Грузоподъемность, т	
Высота подъема, м	☐15,5 ☐18,5 ☐21,5 ☐24,5☐_____
Скорость подъема/опускания, м/мин.	**☐4** ☐6 ☐4/1 ☐6/1 ☐_____
Скорость передвижения, м/мин.	**☐ 20** ☐ 32 ☐ 20/6 ☐ 32/10 ☐_____
Ширина поверхности катания, мм.	☐ 90 ☐ 110 ☐ 130 ☐ 150 ☐_____
Тип подвесного пути по ГОСТ 19425	☐ 18М ☐ 24М ☐ 30М ☐36М ☐45М ☐_____
Группа классификации режима работы механизмов тали по ИСО 4301/1	☐М4 **☐М5** ☐М6 ☐_____
Исполнение тали	Взрывозащищенное *-категория смеси* ☐IIA **☐ IIB** ☐IIC *– группа смеси по температуре воспламенения* ☐T3-от +200^{0}C до +300^{0}C **☐ T4-от +135^{0}C до +200^{0}C** ☐T5-от +100^{0}C до +135^{0}C ☐_____
Категория размещения тали	☐ У1 (на улице) ☐ У2 (под навесом) **☐ У3 (в помещении)** ☐_____
Температура эксплуатации тали	☐ от -10^{0}C до +40^{0}C **☐ от -20^{0}C до +40^{0}C** ☐ от -40^{0}C до +40^{0}C ☐ _____
Степень защиты	**☐ IP 54** ☐ IP 55 ☐ _____
Управление электроталью	**☐ с подвесного пульта** ☐ дублирующее управление
Напряжение управления	**☐ 42В** ☐ 24В ☐_____
Тормоз на передвижение тали	**☐ Да** ☐ Нет
Опции для тали, не входящие в стандартную комплектацию	
☐ Ограничитель грузоподъемности	☐ Радиоуправление
☐ Защита двигателя подъема от перегрева	☐ Уменьшенная строительная высота - _____ мм
☐ Наличие двух скоростей на подъем/опускание тали, м/с___	☐ Наличие двух скоростей на передвижение тали, м/с_____
☐ Концевые выключатели на передвижение тали	☐ Крановое исполнение
Дополнительные требования и опции к тали:	
Количество заказываемых талей_____	☐ Необходимость доставки
Адрес доставки:	☐ Необходимость монтажа
Наименование Вашей организации	
ФИО и Должность заполнившего опросный лист	
Контакты Тел./факс	
Контакты E-mail	
Опросный лист заполнил /подпись/	Дата заполнения
Ответственный менеджер /подпись/	Дата приема опросного листа

Таль электрическая канатная г/п 6,3 т VHVAT B 30 4/1

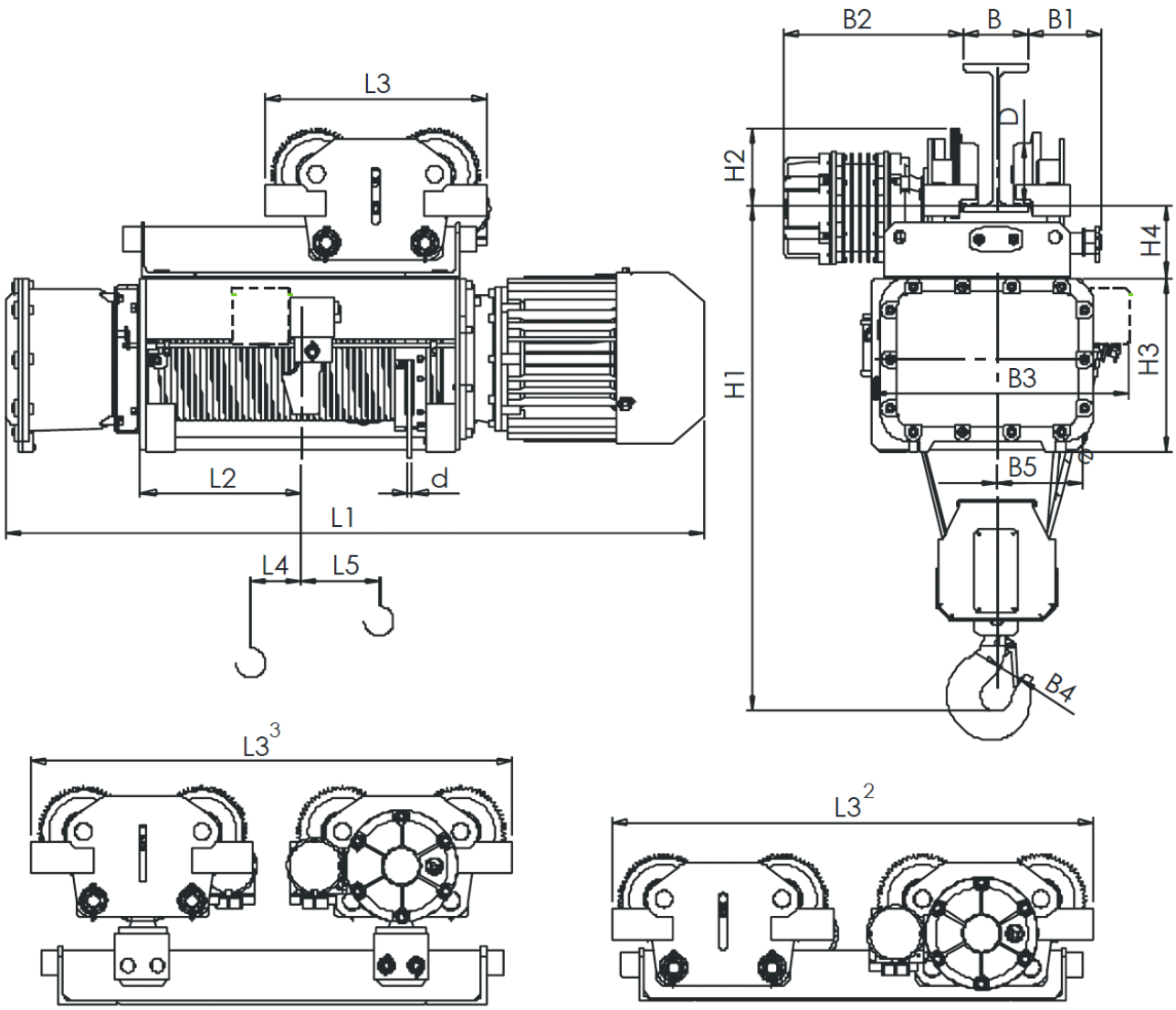

полиспаст 4/1					размеры, мм																	
высота подъема,м	Скорость подъема, м/мин				L2	L3	L4	L5	B	B1	B2	B3	B4	B5	H1	H2	H3	H4	D	e	d
	2,5	4	2,5/0,6	4/0,6																	
	L1,мм																				
6,5	1342	-	1420	1420	324	450	10	104	130…300	174	364 428[4]	510	56	175	1071	187	355	150	Ø160	1,5	12
9,5	1562	-	1640	1640	434	975[2,3]	-45	214		364	364	521[1]			1075[2]	154		154[2]	Ø125		
12,5	1782	-	1860	1860	544	1195[2,3]	-100	324		428[4]	428[4]				1210[3]			288[3]			

1 - Исполнение с ОГП
2 - Исполнение с двумя тележками
3 - Исполнение с двумя шарнирными тележками
4 - Исполнение с дополнительным редуктором для тележки

В опросном листе, указать желаемое исполнение тали, поставив отметки в полях ☐.
Жирным шрифтом с подчеркиванием отмечено стандартное исполнение тали

ООО «Электротяжкран»
www.etk-ks.ru
E-mail: info@etk-ks.ru

ЭТК крановые системы

Тел/факс +7(812)313-29-64
+7 (495)646-03-65

Таль электрическая канатная г/п 6,3 т VHVAT B 30 4/1

Грузоподъемность, т	
Высота подъема, м	☐6,5 ☐9,5 ☐12,5 ☐_____
Скорость подъема/опускания, м/мин.	**☐2,5** ☐4 ☐2,5/0,6 ☐4/0,6 ☐_____
Скорость передвижения, м/мин.	**☐ 20** ☐ 32 ☐ 20/6 ☐ 32/10 ☐_____
Ширина поверхности катания, мм.	☐ 90 ☐ 110 ☐ 130 ☐ 150 ☐_____
Тип подвесного пути по ГОСТ 19425	☐ 18М ☐ 24М ☐ 30М ☐36М ☐45М ☐_____
Группа классификации режима работы механизмов тали по ИСО 4301/1	☐М4 **☐М5** ☐М6 ☐_____
Исполнение тали	Взрывозащищенное *-категория смеси* ☐IIA **☐ IIB** ☐IIC *– группа смеси по температуре воспламенения* ☐T3-от +200^{0}C до +300^{0}C **☐ T4-от +135^{0}C до +200^{0}C** ☐T5-от +100^{0}C до +135^{0}C ☐_____
Категория размещения тали	☐ У1 (на улице) ☐ У2 (под навесом) **☐ У3 (в помещении)** ☐_____
Температура эксплуатации тали	☐ от -10^{0}C до +40^{0}C **☐ от -20^{0}C до +40^{0}C** ☐ от -40^{0}C до +40^{0}C ☐ _____
Степень защиты	**☐ IP 54** ☐ IP 55 ☐ _____
Управление электроталью	**☐ с подвесного пульта** ☐ дублирующее управление
Напряжение управления	**☐ 42В** ☐ 24В ☐_____
Тормоз на передвижение тали	**☐ Да** ☐ Нет
Опции для тали, не входящие в стандартную комплектацию	
☐ Ограничитель грузоподъемности	☐ Радиоуправление
☐ Защита двигателя подъема от перегрева	☐ Уменьшенная строительная высота - _____ мм
☐ Наличие двух скоростей на подъем/опускание тали, м/с___	☐ Наличие двух скоростей на передвижение тали, м/с_____
☐ Концевые выключатели на передвижение тали	☐ Крановое исполнение
Дополнительные требования и опции к тали:	
Количество заказываемых талей_____	☐ Необходимость доставки
Адрес доставки:	☐ Необходимость монтажа
Наименование Вашей организации	
ФИО и Должность заполнившего опросный лист	
Контакты Тел./факс	
Контакты E-mail	
Опросный лист заполнил /подпись/	Дата заполнения
Ответственный менеджер /подпись/	Дата приема опросного листа

Таль электрическая канатная г/п 6,3 т VHVAT 30 4/1

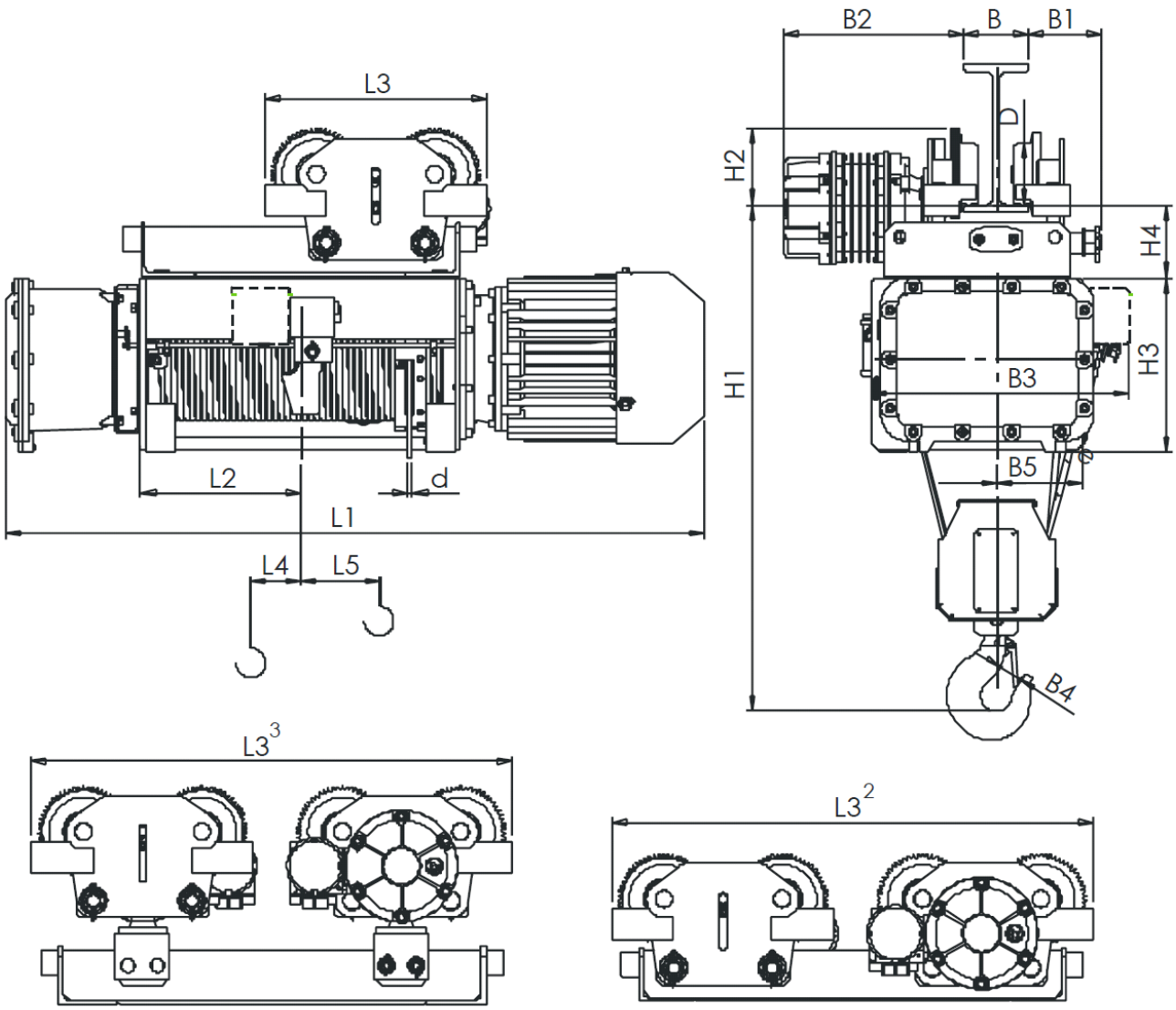

полиспаст 4/1					размеры, мм																	
высота подъема,м	Скорость подъема, м/мин				L2	L3	L4	L5	B	B1	B2	B3	B4	B5	H1	H2	H3	H4	D	e	d
	4	6	4/1	6/1																	
	L1,мм																				
6,5	1372	-	-	-	324	450	10	104	130…300	174	364 428[4]	510	56	175	1071	187	355	150	Ø160	1,5	12
9,5	1592	-	-	-	434	975[2,3]	-45	214		364	364	521[1]			1075[2]	154		154[2]	Ø125		
12,5	1812	-	-	-	544	1195[2,3]	-100	324		428[4]	428[4]				1210[3]			288[3]			

1 - Исполнение с ОГП
2 - Исполнение с двумя тележками
3 - Исполнение с двумя шарнирными тележками
4 - Исполнение с дополнительным редуктором для тележки

В опросном листе, указать желаемое исполнение тали, поставив отметки в полях ☐.
Жирным шрифтом с подчеркиванием отмечено стандартное исполнение тали

ООО «Электротяжкран»
www.etk-ks.ru
E-mail: info@etk-ks.ru

ЭТК крановые системы

Тел/факс +7(812)313-29-64
+7 (495)646-03-65

Таль электрическая канатная г/п 6,3 т VHVAT 30 4/1

Грузоподъемность, т	
Высота подъема, м	☐6,5 ☐9,5 ☐12,5 ☐_____
Скорость подъема/опускания, м/мин.	**☐4** ☐6 ☐4/1 ☐6/1 ☐_____
Скорость передвижения, м/мин.	**☐ 20** ☐ 32 ☐ 20/6 ☐ 32/10 ☐_____
Ширина поверхности катания, мм.	☐ 90 ☐ 110 ☐ 130 ☐ 150 ☐_____
Тип подвесного пути по ГОСТ 19425	☐ 18М ☐ 24М ☐ 30М ☐36М ☐45М ☐_____
Группа классификации режима работы механизмов тали по ИСО 4301/1	☐М4 **☐М5** ☐М6 ☐_____
Исполнение тали	Взрывозащищенное *-категория смеси* ☐IIA **☐ IIB** ☐IIC *– группа смеси по температуре воспламенения* ☐Т3-от +200^{0}С до +300^{0}С **☐ Т4-от +135^{0}С до +200^{0}С** ☐Т5-от +100^{0}С до +135^{0}С ☐_____
Категория размещения тали	☐ У1 (на улице) ☐ У2 (под навесом) **☐ У3 (в помещении)** ☐_____
Температура эксплуатации тали	☐ от -10^{0}С до +40^{0}С **☐ от -20^{0}С до +40^{0}С** ☐ от -40^{0}С до +40^{0}С ☐ _____
Степень защиты	**☐ IP 54** ☐ IP 55 ☐ _____
Управление электроталью	**☐ с подвесного пульта** ☐ дублирующее управление
Напряжение управления	**☐ 42В** ☐ 24В ☐_____
Тормоз на передвижение тали	**☐ Да** ☐ Нет
Опции для тали, не входящие в стандартную комплектацию	
☐ Ограничитель грузоподъемности	☐ Радиоуправление
☐ Защита двигателя подъема от перегрева	☐ Уменьшенная строительная высота - _____ мм
☐ Наличие двух скоростей на подъем/опускание тали, м/с___	☐ Наличие двух скоростей на передвижение тали, м/с_____
☐ Концевые выключатели на передвижение тали	☐ Крановое исполнение
Дополнительные требования и опции к тали:	
Количество заказываемых талей_____	☐ Необходимость доставки
Адрес доставки:	☐ Необходимость монтажа
Наименование Вашей организации	
ФИО и Должность заполнившего опросный лист	
Контакты Тел./факс	
Контакты E-mail	
Опросный лист заполнил /подпись/	Дата заполнения
Ответственный менеджер /подпись/	Дата приема опросного листа

Таль электрическая канатная г/п 10 т HVAT 40 4/1

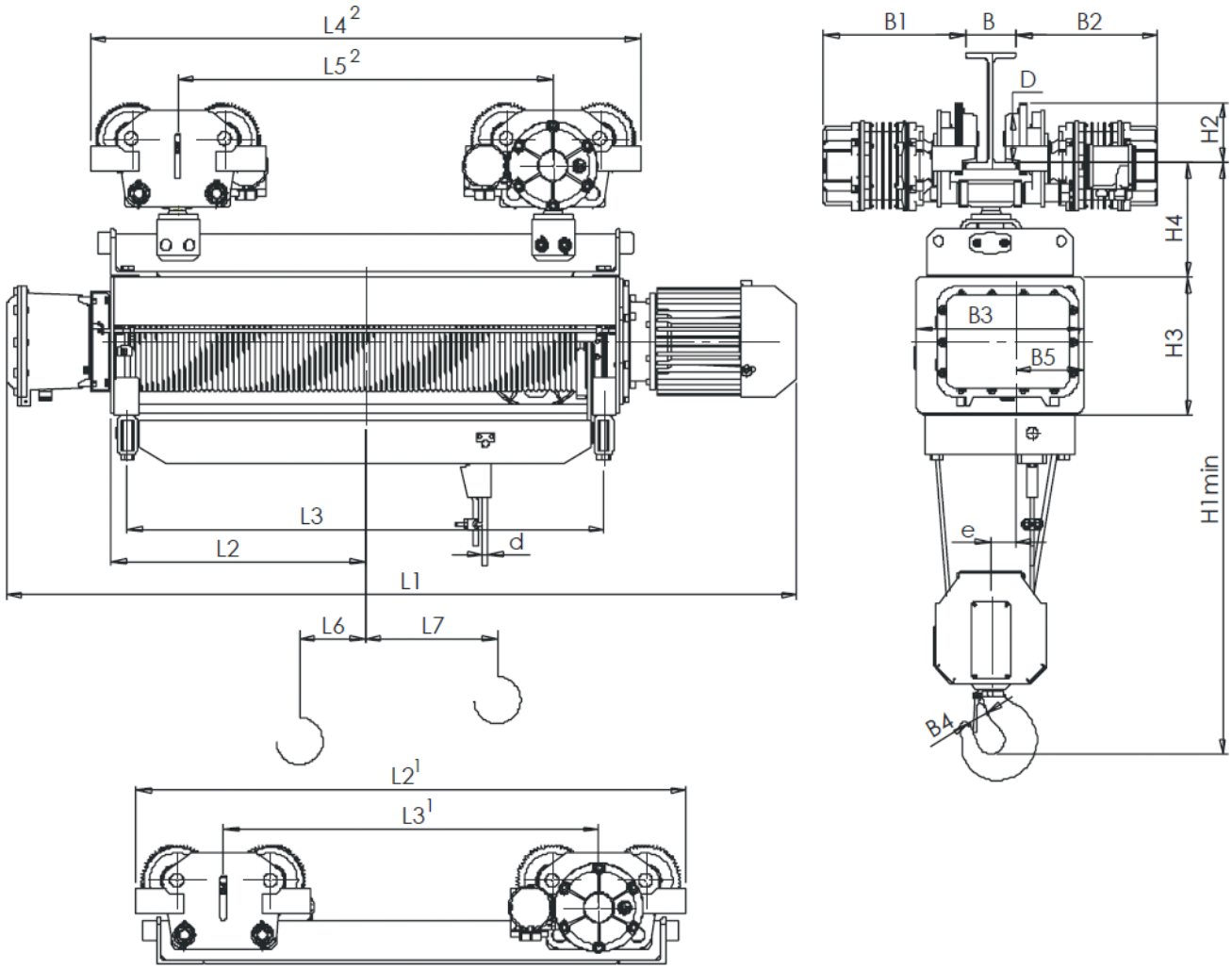

полиспаст 4/1					размеры, мм																		
высота подъема,м	Скорость подъема, м/мин				L2	L3	L4	L5	L6	L7	B	B1	B2	B3	B4	B5	H1	H2	H3	H4	D	e	d
	4	6	4/1	6/1																			
	L1,мм																						
15,5	2153	2153	2214	2214	668	1261	1485[1,2]	945[1,2]	-122	415	130…300	372 436[4]	372 436[4]	480	71	190	1625[1] 1800[2]	187	395	174[1] 346[2]	Ø160	56	14
18	2324	2324	2385	2385	753	1432	1656[1,2]	1116[1,2]	-165	500													
21	2539	2539	2600	2600	861	1647	1871[1,2]	1331[1,2]	-219	608													
24	2754	2754	2815	2815	968	1862	2086[1,2]	1546[1,2]	-272	715													

1 - Исполнение с ОГП
2 - Исполнение с двумя тележками
3 - Исполнение с двумя шарнирными тележками
4 - Исполнение с дополнительным редуктором для тележки

В опросном листе, указать желаемое исполнение тали, поставив отметки в полях ☐.

ООО «Электротяжкран»
www.etk-ks.ru
E-mail: info@etk-ks.ru

ЭТК крановые системы

Тел/факс +7(812)313-29-64
+7 (495)646-03-65

Таль электрическая канатная г/п 10 т HVAT 40 4/1

Жирным шрифтом с подчеркиванием отмечено стандартное исполнение тали

Грузоподъемность, т	
Высота подъема, м	☐15,5 ☐18 ☐21 ☐24 ☐_____
Скорость подъема/опускания, м/мин.	**☐4** ☐6 ☐4/1 ☐6/1 ☐_____
Скорость передвижения, м/мин.	**☐ 20** ☐ 32 ☐ 20/6 ☐ 32/10 ☐_____
Ширина поверхности катания, мм.	☐ 90 ☐ 110 ☐ 130 ☐ 150 ☐_____
Тип подвесного пути по ГОСТ 19425	☐ 18М ☐ 24М ☐ 30М ☐36М ☐45М ☐_____
Группа классификации режима работы механизмов тали по ИСО 4301/1	☐М4 **☐М5** ☐М6 ☐_____
Исполнение тали	Взрывозащищенное *-категория смеси* ☐IIA **☐ IIB** ☐IIC *– группа смеси по температуре воспламенения* ☐T3-от +200^{0}C до +300^{0}C **☐ T4-от +135^{0}C до +200^{0}C** ☐T5-от +100^{0}C до +135^{0}C ☐_____
Категория размещения тали	☐ У1 (на улице) ☐ У2 (под навесом) **☐ У3 (в помещении)** ☐_____
Температура эксплуатации тали	☐ от -10^{0}C до +40^{0}C **☐ от -20^{0}C до +40^{0}C** ☐ от -40^{0}C до +40^{0}C ☐ _____
Степень защиты	**☐ IP 54** ☐ IP 55 ☐ _____
Управление электроталью	**☐ с подвесного пульта** ☐ дублирующее управление
Напряжение управления	**☐ 42В** ☐ 24В ☐_____
Тормоз на передвижение тали	**☐ Да** ☐ Нет
Опции для тали, не входящие в стандартную комплектацию	
☐ Ограничитель грузоподъемности	☐ Радиоуправление
☐ Защита двигателя подъема от перегрева	☐ Уменьшенная строительная высота - _____ мм
☐ Наличие двух скоростей на подъем/опускание тали, м/с___	☐ Наличие двух скоростей на передвижение тали, м/с_____
☐ Концевые выключатели на передвижение тали	☐ Крановое исполнение
Дополнительные требования и опции к тали:	
Количество заказываемых талей_____	☐ Необходимость доставки
Адрес доставки:	☐ Необходимость монтажа
Наименование Вашей организации	
ФИО и Должность заполнившего опросный лист	
Контакты Тел./факс	
Контакты E-mail	
Опросный лист заполнил /подпись/	Дата заполнения
Ответственный менеджер /подпись/	Дата приема опросного листа

Таль электрическая канатная г/п 10 т VHVAT 40 4/1

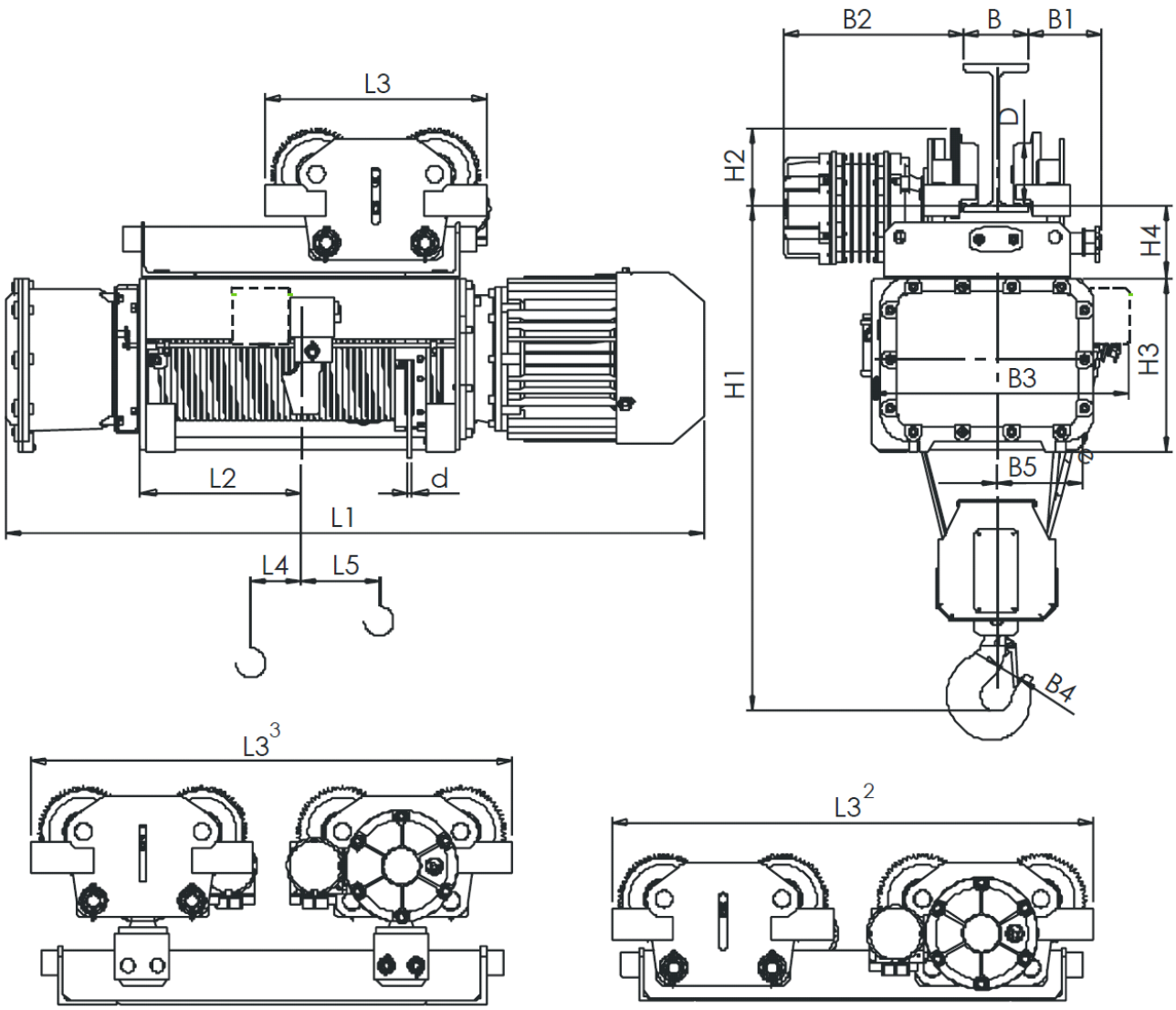

полиспаст 4/1					размеры, мм																	
высота подъема,м	Скорость подъема, м/мин				L2	L3	L4	L5	B	B1	B2	B3	B4	B5	H1	H2	H3	H4	D	e	d
	4	6	4/1	6/1																	
	L1,мм																				
6	1442	1442	1503	1503	312	1132[2,3]	50	57	130…300	174	372 436[4]	572 588[1]	71	190	1345[2] 1520[3]	187	395	174[2] 346[3]	Ø160	2	14
9	1688	1688	1749	1749	436	1132[2,3]	-12	189													
12,5	1934	1934	1995	1995	558	1266[2,3]	-74	311													

1 - Исполнение с ОГП
2 - Исполнение с двумя тележками
3 - Исполнение с двумя шарнирными тележками
4 - Исполнение с дополнительным редуктором для тележки

В опросном листе, указать желаемое исполнение тали, поставив отметки в полях ☐.
Жирным шрифтом с подчеркиванием отмечено стандартное исполнение тали

Грузоподъемность, т	
Высота подъема, м	☐6 ☐9 ☐12,5 ☐_____
Скорость подъема/опускания, м/мин.	**☐4** ☐6 ☐4/1 ☐6/1 ☐_____

ООО «Электротяжкран»
www.etk-ks.ru
E-mail: info@etk-ks.ru

ЭТК крановые системы

Тел/факс +7(812)313-29-64
+7 (495)646-03-65

Таль электрическая канатная г/п 10 т VHVAT 40 4/1

Скорость передвижения, м/мин.	☐ **20** ☐ 32 ☐ 20/6 ☐ 32/10 ☐_____
Ширина поверхности катания, мм.	☐ 90 ☐ 110 ☐ 130 ☐ 150 ☐_____
Тип подвесного пути по ГОСТ 19425	☐ 18М ☐ 24М ☐ 30М ☐36М ☐45М ☐_____
Группа классификации режима работы механизмов тали по ИСО 4301/1	☐М4 ☐**М5** ☐М6 ☐_____
Исполнение тали	Взрывозащищенное *-категория смеси* ☐IIA ☐ **IIB** ☐IIC *– группа смеси по температуре воспламенения* ☐T3-от +200^{0}C до +300^{0}C ☐ **T4-от +135^{0}C до +200^{0}C** ☐T5-от +100^{0}C до +135^{0}C ☐_____
Категория размещения тали	☐ У1 (на улице) ☐ У2 (под навесом) ☐ **У3 (в помещении)** ☐_____
Температура эксплуатации тали	☐ от -10^{0}C до +40^{0}C ☐ **от -20^{0}C до +40^{0}C** ☐ от -40^{0}C до +40^{0}C ☐ _____
Степень защиты	☐ **IP 54** ☐ IP 55 ☐ _____
Управление электроталью	☐ **с подвесного пульта** ☐ дублирующее управление
Напряжение управления	☐ **42В** ☐ 24В ☐_____
Тормоз на передвижение тали	☐ **Да** ☐ Нет
Опции для тали, не входящие в стандартную комплектацию	
☐ Ограничитель грузоподъемности	☐ Радиоуправление
☐ Защита двигателя подъема от перегрева	☐ Уменьшенная строительная высота - _____ мм
☐ Наличие двух скоростей на подъем/опускание тали, м/с___	☐ Наличие двух скоростей на передвижение тали, м/с_____
☐ Концевые выключатели на передвижение тали	☐ Крановое исполнение
Дополнительные требования и опции к тали:	
Количество заказываемых талей_____	☐ Необходимость доставки
Адрес доставки:	☐ Необходимость монтажа
Наименование Вашей организации	
ФИО и Должность заполнившего опросный лист	
Контакты Тел./факс	
Контакты E-mail	
Опросный лист заполнил /подпись/	Дата заполнения
Ответственный менеджер /подпись/	Дата приема опросного листа

ООО «Электротяжкран» **www.etk-ks.ru** **E-mail: info@etk-ks.ru**	ЭТК крановые системы	**Тел/факс +7(812)313-29-64** **+7 (495)646-03-65**

Таль электрическая канатная г/п 16 т HVAT 50 4/1

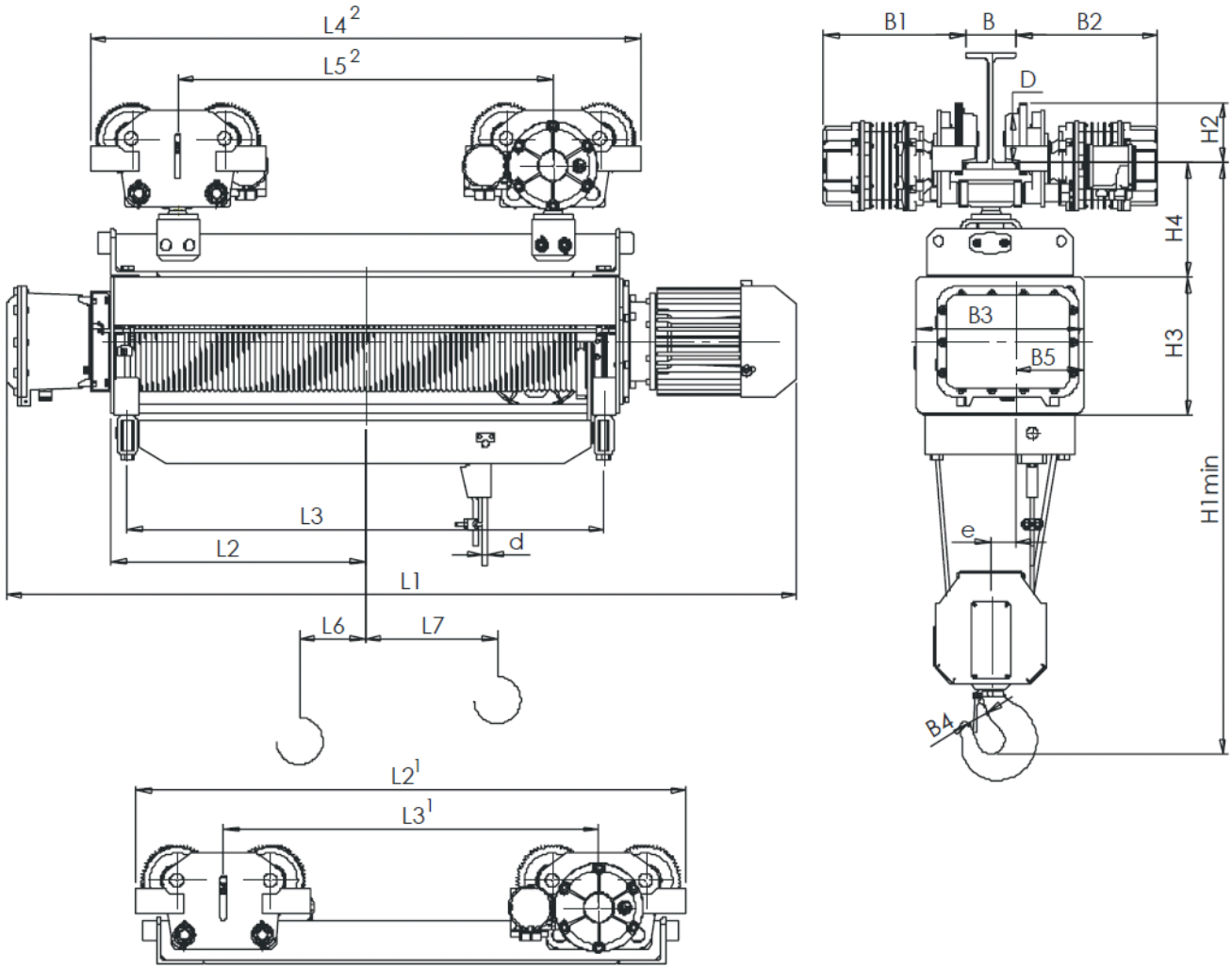

полиспаст 4/1					размеры, мм																		
высота подъема,м	Скорость подъема, м/мин				L2	L3	L4	L5	L6	L7	B	B1	B2	B3	B4	B5	H1	H2	H3	H4	D	e	d
	4	6	4/1	6/1																			
	L1,мм																						
15	2240	2240	-	-	630	1175	1655[1,2]	1175	-44	286	1301/150[2]...300	376 440[4]	376 440[4]	620	90	255	2140[1] 2275[2]	232	455	292[1] 425[2]	Ø210	92	18
18	2440	2440	-	-	730	1375	1965[1,2]	1375	-94	386													
21	2740	2740	-	-	880	1675	2265[1,2]	1675	-178	536													
24	2950	2950	-	-	985	1885	2475[1,2]	1885	-222	641													
27	3170	3170	-	-	1095	2105	2695[1,2]	2105	-277	751													

ООО «Электротяжкран»
www.etk-ks.ru
E-mail: info@etk-ks.ru

ЭТК крановые системы

Тел/факс +7(812)313-29-64
+7 (495)646-03-65

Таль электрическая канатная г/п 16 т HVAT 50 4/1

30	3385	3385	-	-	1203	2320	2910[1,2]	2320	-330	858														
33	3600	3600	-	-	1310	2535	3125[1,2]	2535	-384	966														
36	3815	3815	-	-	1418	2750	3340[1,2]	2750	-438	1074														

1 - Исполнение с ОГП
2 - Исполнение с двумя тележками
3 - Исполнение с двумя шарнирными тележками
4 - Исполнение с дополнительным редуктором для тележки

В опросном листе, указать желаемое исполнение тали, поставив отметки в полях ☐.
Жирным шрифтом с подчеркиванием отмечено стандартное исполнение тали

Грузоподъемность, т	
Высота подъема, м	☐15 ☐18 ☐21 ☐24 ☐27 ☐30 ☐33 ☐36 ☐_____
Скорость подъема/опускания, м/мин.	**☐4** ☐6 ☐4/1 ☐6/1 ☐_____
Скорость передвижения, м/мин.	**☐ 20** ☐ 32 ☐ 20/6 ☐ 32/10 ☐_____
Ширина поверхности катания, мм.	☐ 90 ☐ 110 ☐ 130 ☐ 150 ☐_____
Тип подвесного пути по ГОСТ 19425	☐ 18М ☐ 24М ☐ 30М ☐36М ☐45М ☐_____
Группа классификации режима работы механизмов тали по ИСО 4301/1	☐М4 **☐М5** ☐М6 ☐_____
Исполнение тали	Взрывозащищенное *-категория смеси* ☐IIA **☐ IIB** ☐IIC *– группа смеси по температуре воспламенения* ☐T3-от +200^{0}C до +300^{0}C **☐ T4-от +135^{0}C до +200^{0}C** ☐T5-от +100^{0}C до +135^{0}C ☐_____
Категория размещения тали	☐ У1 (на улице) ☐ У2 (под навесом) **☐ У3 (в помещении)** ☐_____
Температура эксплуатации тали	☐ от -10^{0}C до +40^{0}C **☐ от -20^{0}C до +40^{0}C** ☐ от -40^{0}C до +40^{0}C ☐ _____
Степень защиты	**☐ IP 54** ☐ IP 55 ☐ _____
Управление электроталью	**☐ с подвесного пульта** ☐ дублирующее управление
Напряжение управления	**☐ 42В** ☐ 24В ☐_____
Тормоз на передвижение тали	**☐ Да** ☐ Нет
Опции для тали, не входящие в стандартную комплектацию	
☐ Ограничитель грузоподъемности	☐ Радиоуправление
☐ Защита двигателя подъема от перегрева	☐ Уменьшенная строительная высота - _____ мм
☐ Наличие двух скоростей на подъем/опускание тали, м/с___	☐ Наличие двух скоростей на передвижение тали, м/с_____
☐ Концевые выключатели на передвижение тали	☐ Крановое исполнение
Дополнительные требования и опции к тали:	
Количество заказываемых талей_____	☐ Необходимость доставки
Адрес доставки:	☐ Необходимость монтажа
Наименование Вашей организации	
ФИО и Должность заполнившего опросный лист	
Контакты Тел./факс	
Контакты E-mail	
Опросный лист заполнил /подпись/	Дата заполнения
Ответственный менеджер /подпись/	Дата приема опросного листа

ООО «Электротяжкран»
www.etk-ks.ru
E-mail: info@etk-ks.ru

ЭТК крановые системы

Тел/факс +7(812)313-29-64
+7 (495)646-03-65

Таль электрическая канатная г/п 16 т VHVAT 50 4/1

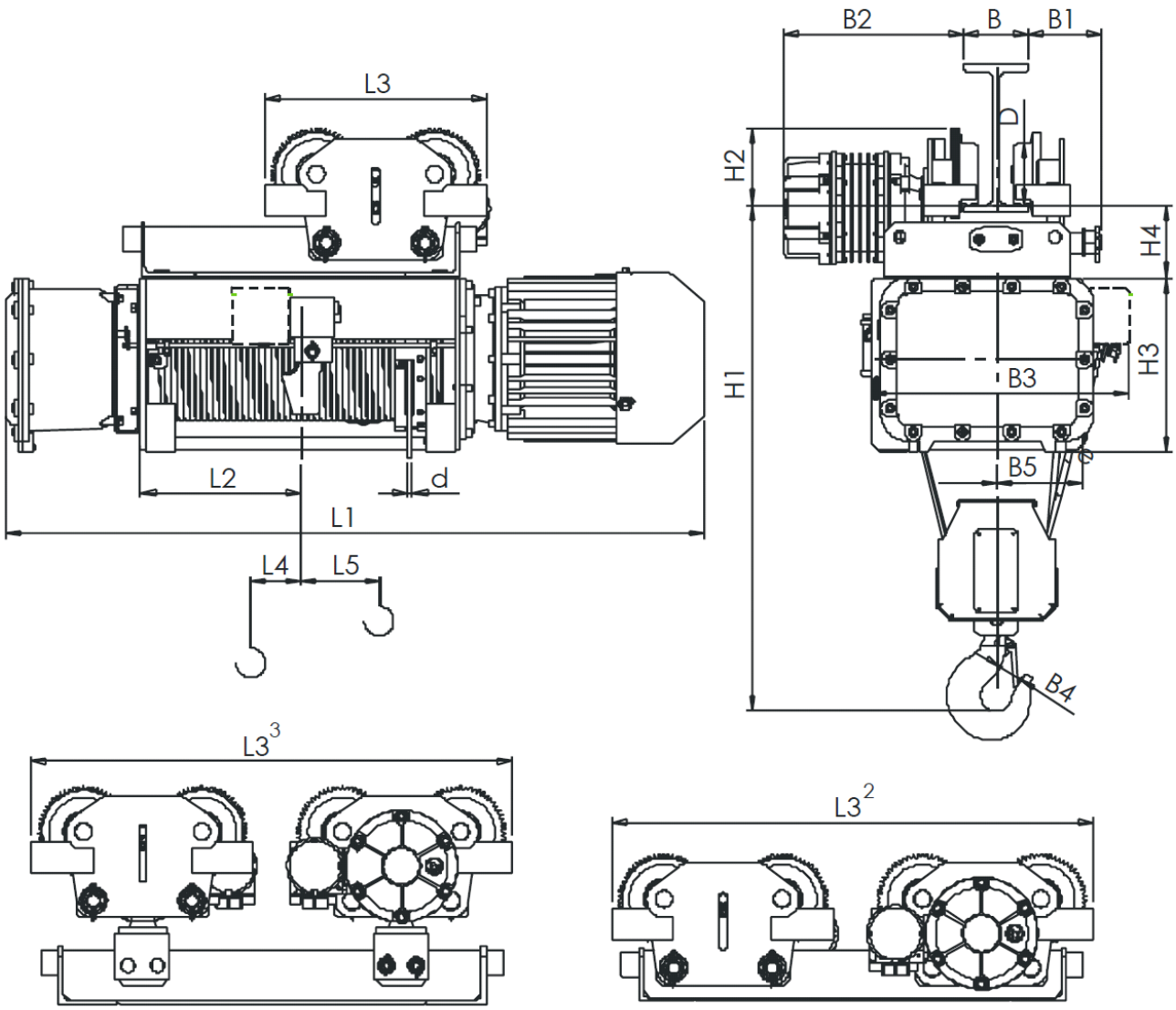

полиспаст 4/1					размеры, мм																	
высота подъема,м	Скорость подъема, м/мин				L2	L3	L4	L5	B	B1	B2	B3	B4	B5	H1	H2	H3	H4	D	e	d
	4	6	4/1	6/1																	
	L1,мм																				
9	1840	1840	-	-	430	1365[2,3]	47	95	130[2]/150[3]…300	376 440[4]	376 440[4]	736 736[1]	90	255	1720[2] 1855[3]	232	455	292[2] 425[3]	Ø210	26	18
12	2040	2040	-	-	530	1565[2,3]	-3	195													

1 - Исполнение с ОГП
2 - Исполнение с двумя тележками
3 - Исполнение с двумя шарнирными тележками
4 - Исполнение с дополнительным редуктором для тележки

В опросном листе, указать желаемое исполнение тали, поставив отметки в полях ☐.
Жирным шрифтом с подчеркиванием отмечено стандартное исполнение тали

Грузоподъемность, т	

ООО «Электротяжкран»
www.etk-ks.ru
E-mail: info@etk-ks.ru

ЭТК крановые системы

Тел/факс +7(812)313-29-64
+7 (495)646-03-65

Таль электрическая канатная г/п 16 т VHVAT 50 4/1

Высота подъема, м	☐9 ☐12 ☐_____
Скорость подъема/опускания, м/мин.	**☐4** ☐6 ☐4/1 ☐6/1 ☐_____
Скорость передвижения, м/мин.	**☐ 20** ☐ 32 ☐ 20/6 ☐ 32/10 ☐_____
Ширина поверхности катания, мм.	☐ 90 ☐ 110 ☐ 130 ☐ 150 ☐_____
Тип подвесного пути по ГОСТ 19425	☐ 18М ☐ 24М ☐ 30М ☐36М ☐45М ☐_____
Группа классификации режима работы механизмов тали по ИСО 4301/1	☐М4 **☐М5** ☐М6 ☐_____
Исполнение тали	Взрывозащищенное *-категория смеси* ☐IIA **☐ IIB** ☐IIC *– группа смеси по температуре воспламенения* ☐T3-от +200^{0}C до +300^{0}C **☐ T4-от +135^{0}C до +200^{0}C** ☐T5-от +100^{0}C до +135^{0}C ☐_____
Категория размещения тали	☐ У1 (на улице) ☐ У2 (под навесом) **☐ У3 (в помещении)** ☐_____
Температура эксплуатации тали	☐ от -10^{0}C до +40^{0}C **☐ от -20^{0}C до +40^{0}C** ☐ от -40^{0}C до +40^{0}C ☐ _____
Степень защиты	**☐ IP 54** ☐ IP 55 ☐ _____
Управление электроталью	**☐ с подвесного пульта** ☐ дублирующее управление
Напряжение управления	**☐ 42В** ☐ 24В ☐_____
Тормоз на передвижение тали	**☐ Да** ☐ Нет
Опции для тали, не входящие в стандартную комплектацию	
☐ Ограничитель грузоподъемности	☐ Радиоуправление
☐ Защита двигателя подъема от перегрева	☐ Уменьшенная строительная высота - _____ мм
☐ Наличие двух скоростей на подъем/опускание тали, м/с___	☐ Наличие двух скоростей на передвижение тали, м/с_____
☐ Концевые выключатели на передвижение тали	☐ Крановое исполнение
Дополнительные требования и опции к тали:	
Количество заказываемых талей_____	☐ Необходимость доставки
Адрес доставки:	☐ Необходимость монтажа
Наименование Вашей организации	
ФИО и Должность заполнившего опросный лист	
Контакты Тел./факс	
Контакты E-mail	
Опросный лист заполнил /подпись/	Дата заполнения
Ответственный менеджер /подпись/	Дата приема опросного листа