Таль электрическая канатная г/п 0,5 VVAT 0,5 2/1

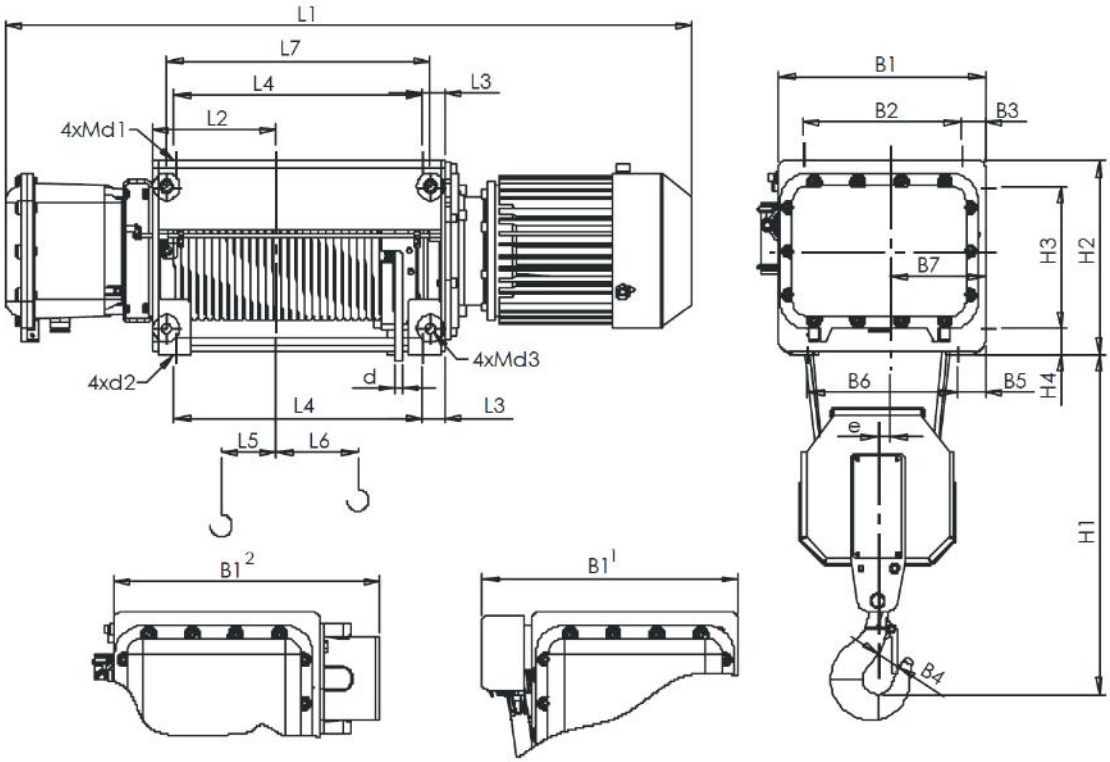

полиспаст 2/1					Размеры																					
высота подъема,м	Скорость подъема, м/мин				L2	L3	L4	L5	L6	L7	B1	B2	B3	B4	B5	B6	B7	H 1	H 2	H 3	H 4	e	d	d 1	d 2	d 3
	8	12	8/2	12/2																						
	L1,мм																									
9	985	985	1143	1143	186	28	314	7	119	314	290 390[1] 400[2]	210	40	34	40	210	125	460	295	210	45	24 50[1]	6	M16	Ø16	M16
13	1095	1095	1253	1253	241		424		174	424																
17	1205	1205	1363	1363	296		534		229	534																
25	1425	1425	1583	1583	406		754		339	754																
33	1645	1645	1803	1803	516		974		449	974																
41	1865	1865	2023	2023	626		1194		559	1194																
49	2085	2085	2243	2243	736		1414		669	1414																
57	2305	2305	2463	2463	846		1634		779	1634																
64	2525	2525	2683	2683	956		1854		889	1854																

1 - Исполнение с ОГП
2 - Исполнение взрывозащищенное; категория смеси «IIC»

В опросном листе, указать желаемое исполнение тали, поставив отметки в полях ☐.

ООО «Электротяжкран»
www.etk-ks.ru
E-mail: info@etk-ks.ru

ЭТК крановые системы

Тел/факс +7(812)313-29-64
+7 (495)646-03-65

Таль электрическая канатная г/п 0,5 VVAT 0,5 2/1

Жирным шрифтом с подчеркиванием отмечено стандартное исполнение тали

Грузоподъемность, т	
Высота подъема, м	☐9 ☐13 ☐17… ☐25 ☐33 ☐41 ☐49 ☐57 ☐64 ☐_____
Скорость подъема/опускания, м/мин.	**☐8** ☐12 ☐8/2 ☐12/2 ☐_____
Скорость передвижения, м/мин.	**☐ 20** ☐ 32 ☐ 20/6 ☐ 32/10 ☐_____
Ширина поверхности катания, мм.	☐ 90 ☐ 110 ☐ 130 ☐ 150 ☐_____
Тип подвесного пути по ГОСТ 19425	☐ 18М ☐ 24М ☐ 30М ☐36М ☐45М ☐_____
Группа классификации режима работы механизмов тали по ИСО 4301/1	☐М4 **☐М5** ☐М6 ☐_____
Исполнение тали	Взрывозащищенное *-категория смеси* ☐IIA **☐ IIB** ☐IIC *– группа смеси по температуре воспламенения* ☐T3-от +200^{0}C до +300^{0}C **☐ T4-от +135^{0}C до +200^{0}C** ☐T5-от +100^{0}C до +135^{0}C ☐_____
Категория размещения тали	☐ У1 (на улице) ☐ У2 (под навесом) **☐ У3 (в помещении)** ☐_____
Температура эксплуатации тали	☐ от -10^{0}C до +40^{0}C **☐ от -20^{0}C до +40^{0}C** ☐ от -40^{0}C до +40^{0}C ☐ _____
Степень защиты	**☐ IP 54** ☐ IP 55 ☐ _____
Управление электроталью	**☐ с подвесного пульта** ☐ дублирующее управление
Напряжение управления	**☐ 42В** ☐ 24В ☐_____
Тормоз на передвижение тали	**☐ Да** ☐ Нет
Опции для тали, не входящие в стандартную комплектацию	
☐ Ограничитель грузоподъемности	☐ Радиоуправление
☐ Защита двигателя подъема от перегрева	☐ Уменьшенная строительная высота - _____ мм
☐ Наличие двух скоростей на подъем/опускание тали, м/с___	☐ Наличие двух скоростей на передвижение тали, м/с_____
☐ Концевые выключатели на передвижение тали	☐ Крановое исполнение
Дополнительные требования и опции к тали:	
Количество заказываемых талей_____	☐ Необходимость доставки
Адрес доставки:	☐ Необходимость монтажа
Наименование Вашей организации	
ФИО и Должность заполнившего опросный лист	
Контакты Тел./факс	
Контакты E-mail	
Опросный лист заполнил /подпись/	Дата заполнения
Ответственный менеджер /подпись/	Дата приема опросного листа

ООО «Электротяжкран»
www.etk-ks.ru
E-mail: info@etk-ks.ru

ЭТК крановые системы

Тел/факс +7(812)313-29-64
+7 (495)646-03-65

Таль электрическая канатная г/п 1 т VVAT 10 2/1

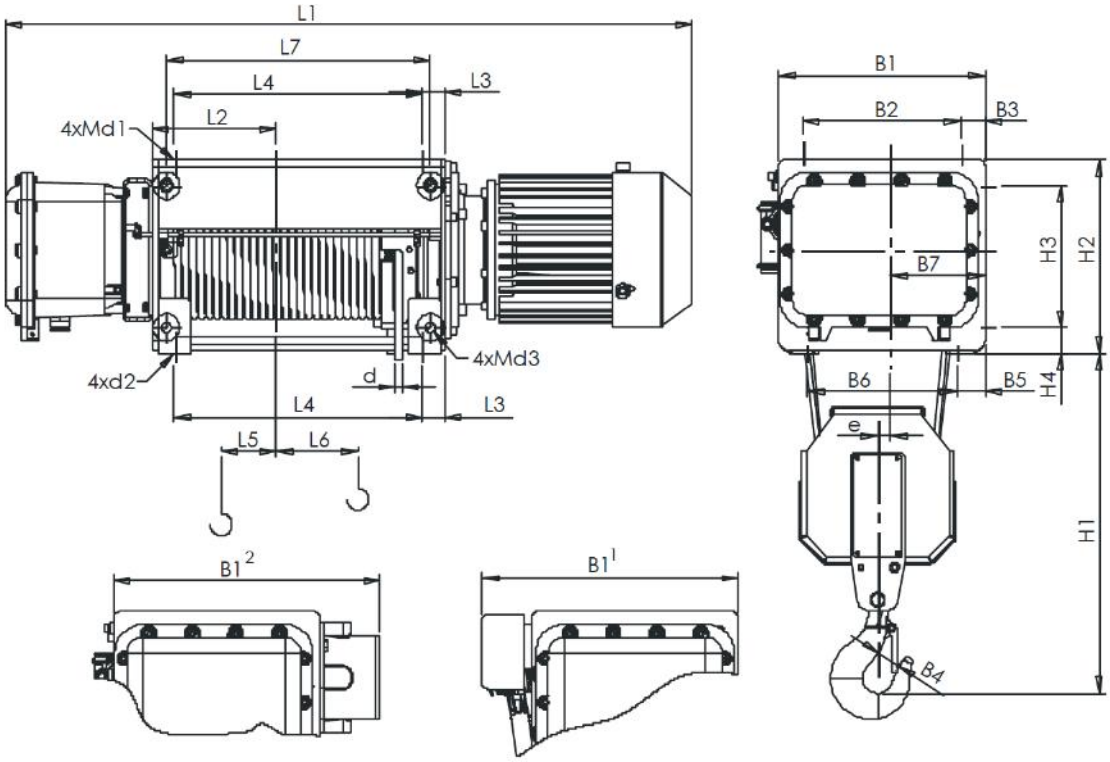

полиспаст 2/1					Размеры																					
высота подъема,м	Скорость подъема, м/мин				L2	L3	L4	L5	L6	L7	B1	B2	B3	B4	B5	B6	B7	H 1	H 2	H 3	H 4	e	d	d 1	d 2	d 3
	8	12	8/2	12/2																						
	L1,мм																									
6,5	985	985	1143	1143	186	28	314	7	119	314	290 390[1] 400[2]	210	40	34	40	210	125	460	295	210	45	24 50[1]	8	M16	Ø16	M16
9	1095	1095	1253	1253	241		424		174	424																
12	1205	1205	1363	1363	296		534		229	534																
18	1425	1425	1583	1583	406		754		339	754																
24	1645	1645	1803	1803	516		974		449	974																
30	1865	1865	2023	2023	626		1194		559	1194																
36	2085	2085	2243	2243	736		1414		669	1414																
42	2305	2305	2463	2463	846		1634		779	1634																
48	2525	2525	2683	2683	956		1854		889	1854																

1 - Исполнение с ОГП
2 - Исполнение взрывозащищенное; категория смеси «IIC»

В опросном листе, указать желаемое исполнение тали, поставив отметки в полях ☐.
Жирным шрифтом с подчеркиванием отмечено стандартное исполнение тали

ООО «Электротяжкран»
www.etk-ks.ru
E-mail: info@etk-ks.ru

ЭТК крановые системы

Тел/факс +7(812)313-29-64
+7 (495)646-03-65

Таль электрическая канатная г/п 1 т VVAT 10 2/1

Грузоподъемность, т	
Высота подъема, м	☐6,5 ☐9 ☐12… ☐18 ☐24 ☐30 ☐36 ☐42 ☐48 ☐_____
Скорость подъема/опускания, м/мин.	**☐8** ☐12 ☐8/2 ☐12/2 ☐_____
Скорость передвижения, м/мин.	**☐ 20** ☐ 32 ☐ 20/6 ☐ 32/10 ☐_____
Ширина поверхности катания, мм.	☐ 90 ☐ 110 ☐ 130 ☐ 150 ☐_____
Тип подвесного пути по ГОСТ 19425	☐ 18М ☐ 24М ☐ 30М ☐36М ☐45М ☐_____
Группа классификации режима работы механизмов тали по ИСО 4301/1	☐М4 **☐М5** ☐М6 ☐_____
Исполнение тали	Взрывозащищенное *-категория смеси* ☐IIA **☐ IIB** ☐IIC *– группа смеси по температуре воспламенения* ☐T3-от +200^{0}C до +300^{0}C **☐ T4-от +135^{0}C до +200^{0}C** ☐T5-от +100^{0}C до +135^{0}C ☐_____
Категория размещения тали	☐ У1 (на улице) ☐ У2 (под навесом) **☐ У3 (в помещении)** ☐_____
Температура эксплуатации тали	☐ от -10^{0}C до +40^{0}C **☐ от -20^{0}C до +40^{0}C** ☐ от -40^{0}C до +40^{0}C ☐ _____
Степень защиты	**☐ IP 54** ☐ IP 55 ☐ _____
Управление электроталью	**☐ с подвесного пульта** ☐ дублирующее управление
Напряжение управления	**☐ 42В** ☐ 24В ☐_____
Тормоз на передвижение тали	**☐ Да** ☐ Нет
Опции для тали, не входящие в стандартную комплектацию	
☐ Ограничитель грузоподъемности	☐ Радиоуправление
☐ Защита двигателя подъема от перегрева	☐ Уменьшенная строительная высота - _____ мм
☐ Наличие двух скоростей на подъем/опускание тали, м/с___	☐ Наличие двух скоростей на передвижение тали, м/с_____
☐ Концевые выключатели на передвижение тали	☐ Крановое исполнение
Дополнительные требования и опции к тали:	
Количество заказываемых талей_____	☐ Необходимость доставки
Адрес доставки:	☐ Необходимость монтажа
Наименование Вашей организации	
ФИО и Должность заполнившего опросный лист	
Контакты Тел./факс	
Контакты E-mail	
Опросный лист заполнил /подпись/	Дата заполнения
Ответственный менеджер /подпись/	Дата приема опросного листа

ООО «Электротяжкран»
www.etk-ks.ru
E-mail: info@etk-ks.ru

ЭТК крановые системы

Тел/факс +7(812)313-29-64
+7 (495)646-03-65

Таль электрическая канатная г/п 1 т VVATB 10 2/1

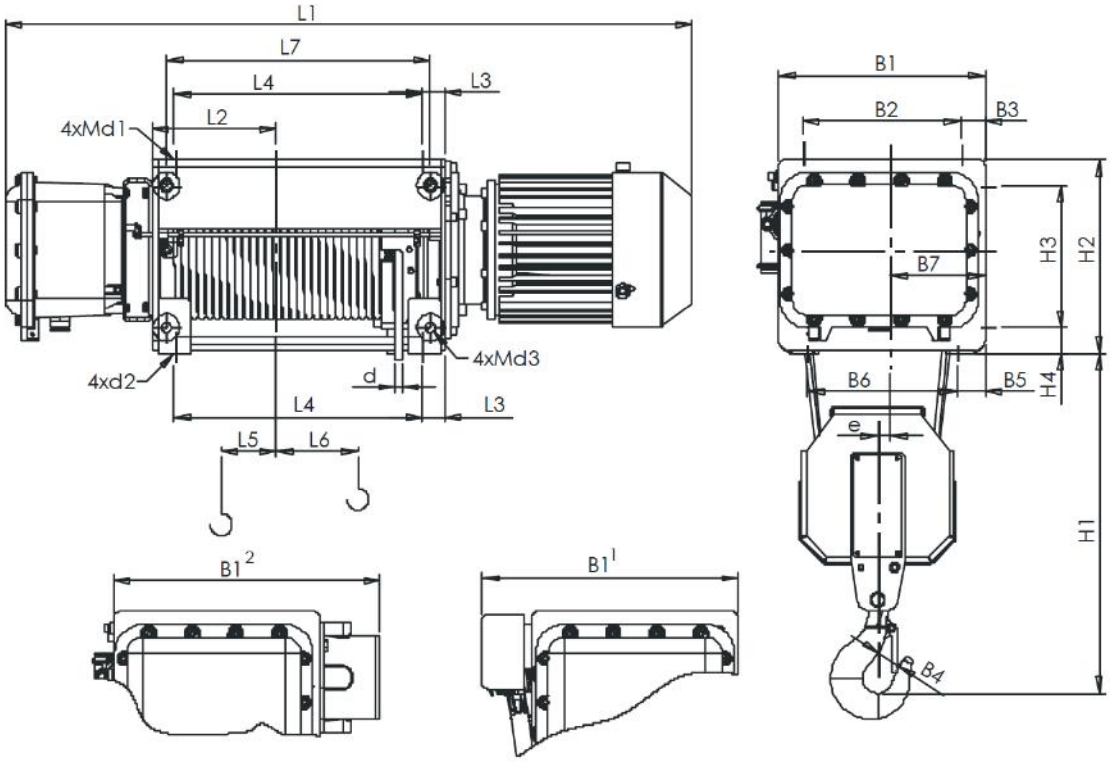

полиспаст 2/1					Размеры																					
высота подъема,м	Скорость подъема, м/мин				L2	L3	L4	L5	L6	L7	B1	B2	B3	B4	B5	B6	B7	H 1	H 2	H 3	H 4	e	d	d 1	d 2	d 3
	5	8	5/1,2	8/1,2																						
	L1,мм																									
6,5	385	385	1143	1143	186	28	314	7	119	314	290 390[1] 400[2]	210	40	34	40	210	125	460	295	210	45	24 50[1]	8	M16	Ø16	M16
9	1095	1095	1253	1253	241		424		174	424																
12	1205	1205	1363	1363	296		534		229	534																
18	1425	1425	1583	1583	406		754		339	754																
24	1645	1645	1803	1803	516		974		449	974																
30	1865	1865	2023	2023	626		1194		559	1194																
36	2085	2085	2243	2243	736		1414		669	1414																
42	2305	2305	2463	2463	846		1634		779	1634																
48	2525	2525	2683	2683	956		1854		889	1854																

1 - Исполнение с ОГП
2 – Исполнение взрывозащищенное; категория смеси «IIC»

В опросном листе, указать желаемое исполнение тали, поставив отметки в полях ☐.
Жирным шрифтом с подчеркиванием отмечено стандартное исполнение тали

Грузоподъемность, т	

ООО «Электротяжкран»
www.etk-ks.ru
E-mail: info@etk-ks.ru

ЭТК крановые системы

Тел/факс +7(812)313-29-64
+7 (495)646-03-65

Таль электрическая канатная г/п 1 т VVATB 10 2/1

Высота подъема, м	☐6,5 ☐9 ☐12… ☐18 ☐24 ☐30 ☐36 ☐42 ☐48 ☐_____
Скорость подъема/опускания, м/мин.	**☐5** ☐8 ☐5/1,2 ☐8/1,2 ☐_____
Скорость передвижения, м/мин.	**☐ 20** ☐ 32 ☐ 20/6 ☐ 32/10 ☐_____
Ширина поверхности катания, мм.	☐ 90 ☐ 110 ☐ 130 ☐ 150 ☐_____
Тип подвесного пути по ГОСТ 19425	☐ 18М ☐ 24М ☐ 30М ☐36М ☐45М ☐_____
Группа классификации режима работы механизмов тали по ИСО 4301/1	☐М4 **☐М5** ☐М6 ☐_____
Исполнение тали	Взрывозащищенное *-категория смеси* ☐IIA **☐ IIB** ☐IIC *– группа смеси по температуре воспламенения* ☐T3-от +200^{0}C до +300^{0}C **☐ T4-от +135^{0}C до +200^{0}C** ☐T5-от +100^{0}C до +135^{0}C ☐_____
Категория размещения тали	☐ У1 (на улице) ☐ У2 (под навесом) **☐ У3 (в помещении)** ☐_____
Температура эксплуатации тали	☐ от -10^{0}C до +40^{0}C **☐ от -20^{0}C до +40^{0}C** ☐ от -40^{0}C до +40^{0}C ☐ _____
Степень защиты	**☐ IP 54** ☐ IP 55 ☐ _____
Управление электроталью	**☐ с подвесного пульта** ☐ дублирующее управление
Напряжение управления	**☐ 42В** ☐ 24В ☐_____
Тормоз на передвижение тали	**☐ Да** ☐ Нет
Опции для тали, не входящие в стандартную комплектацию	
☐ Ограничитель грузоподъемности	☐ Радиоуправление
☐ Защита двигателя подъема от перегрева	☐ Уменьшенная строительная высота - _____ мм
☐ Наличие двух скоростей на подъем/опускание тали, м/с___	☐ Наличие двух скоростей на передвижение тали, м/с_____
☐ Концевые выключатели на передвижение тали	☐ Крановое исполнение
Дополнительные требования и опции к тали:	
Количество заказываемых талей_____	☐ Необходимость доставки
Адрес доставки:	☐ Необходимость монтажа
Наименование Вашей организации	
ФИО и Должность заполнившего опросный лист	
Контакты Тел./факс	
Контакты E-mail	
Опросный лист заполнил /подпись/	Дата заполнения
Ответственный менеджер /подпись/	Дата приема опросного листа

Таль электрическая канатная г/п 2 т VVAT 20 2/1

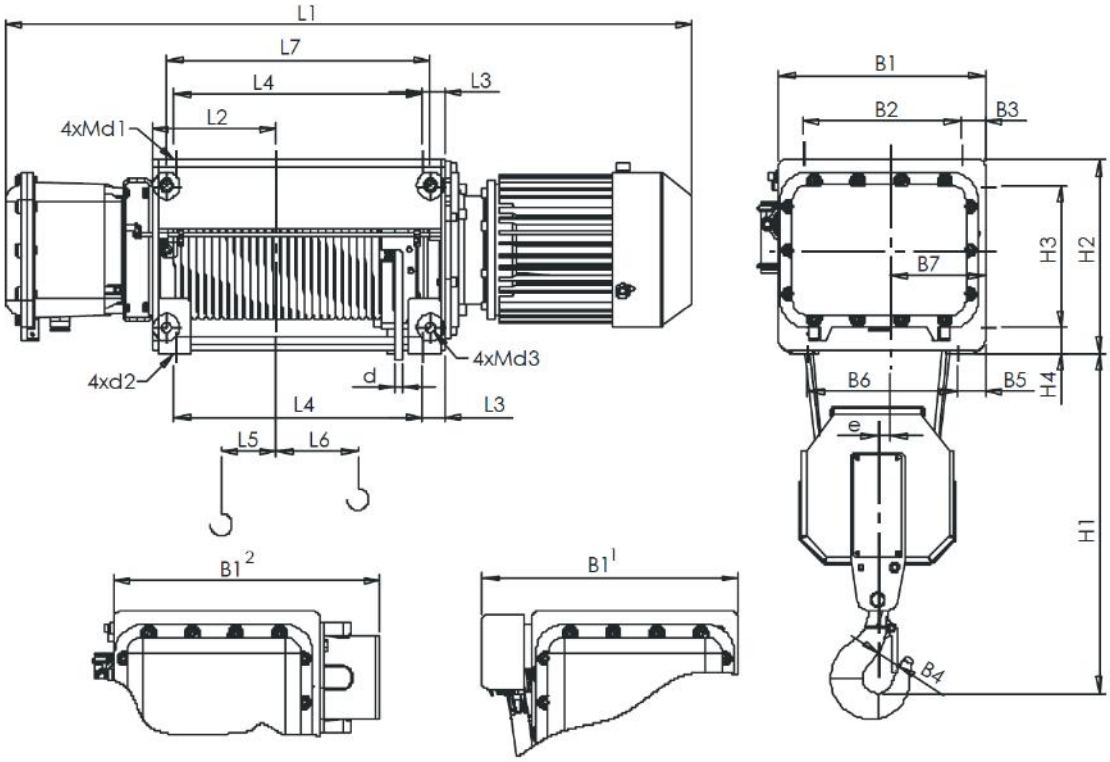

полиспаст 2/1					Размеры																					
высота подъема,м	Скорость подъема, м/мин				L2	L3	L4	L5	L6	L7	B1	B2	B3	B4	B5	B6	B7	H 1	H 2	H 3	H 4	e	d	d 1	d 2	d 3
	8	12	8/2	12/2																						
	L1,мм																									
8,5	1132	1132	1210	1210	219	41,5	355	5	132	385	380 471[1] 581[2]	290	45	40	52,5	275	175	550	355	260	47,5	23 56[1]	10	M20	Ø22	M20
11,5	1232	1232	1310	1310	269		455		182	485																
15	1342	1342	1420	1420	324		565		237	595																
22	1562	1562	1640	1640	434		785		347	815																
29	1782	1782	1860	1860	544		1005		457	1035																
36	2002	2002	2080	2080	654		1225		567	1255																
43	2222	2222	2300	2300	764		1445		677	1475																
50	2442	2442	2520	2520	874		1665		787	1695																

1 - Исполнение с ОГП
2 – Исполнение взрывозащищенное; категория смеси «IIC»

В опросном листе, указать желаемое исполнение тали, поставив отметки в полях ☐.
Жирным шрифтом с подчеркиванием отмечено стандартное исполнение тали

Грузоподъемность, т	
Высота подъема, м	☐8,5 ☐11,5 ☐15… ☐22 ☐29 ☐36 ☐43 ☐50 ☐_____
Скорость подъема/опускания, м/мин.	**☐8** ☐12 ☐8/2 ☐12/2 ☐_____

ООО «Электротяжкран»
www.etk-ks.ru
E-mail: info@etk-ks.ru

ЭТК крановые системы

Тел/факс +7(812)313-29-64
+7 (495)646-03-65

Таль электрическая канатная г/п 2 т VVAT 20 2/1

Скорость передвижения, м/мин.	☐ **20** ☐ 32 ☐ 20/6 ☐ 32/10 ☐_____
Ширина поверхности катания, мм.	☐ 90 ☐ 110 ☐ 130 ☐ 150 ☐_____
Тип подвесного пути по ГОСТ 19425	☐ 18М ☐ 24М ☐ 30М ☐36М ☐45М ☐_____
Группа классификации режима работы механизмов тали по ИСО 4301/1	☐М4 ☐**М5** ☐М6 ☐_____
Исполнение тали	Взрывозащищенное *-категория смеси* ☐IIA ☐ **IIB** ☐IIC *– группа смеси по температуре воспламенения* ☐T3-от +200^{0}C до +300^{0}C ☐ **T4-от +135^{0}C до +200^{0}C** ☐T5-от +100^{0}C до +135^{0}C ☐_____
Категория размещения тали	☐ У1 (на улице) ☐ У2 (под навесом) ☐ **У3 (в помещении)** ☐_____
Температура эксплуатации тали	☐ от -10^{0}C до +40^{0}C ☐ **от -20^{0}C до +40^{0}C** ☐ от -40^{0}C до +40^{0}C ☐ _____
Степень защиты	☐ **IP 54** ☐ IP 55 ☐ _____
Управление электроталью	☐ **с подвесного пульта** ☐ дублирующее управление
Напряжение управления	☐ **42В** ☐ 24В ☐_____
Тормоз на передвижение тали	☐ **Да** ☐ Нет
Опции для тали, не входящие в стандартную комплектацию	
☐ Ограничитель грузоподъемности	☐ Радиоуправление
☐ Защита двигателя подъема от перегрева	☐ Уменьшенная строительная высота - _____ мм
☐ Наличие двух скоростей на подъем/опускание тали, м/с___	☐ Наличие двух скоростей на передвижение тали, м/с_____
☐ Концевые выключатели на передвижение тали	☐ Крановое исполнение
Дополнительные требования и опции к тали:	
Количество заказываемых талей_____	☐ Необходимость доставки
Адрес доставки:	☐ Необходимость монтажа
Наименование Вашей организации	
ФИО и Должность заполнившего опросный лист	
Контакты Тел./факс	
Контакты E-mail	
Опросный лист заполнил /подпись/	Дата заполнения
Ответственный менеджер /подпись/	Дата приема опросного листа

Таль электрическая канатная г/п 2 т VVATB 20 2/1

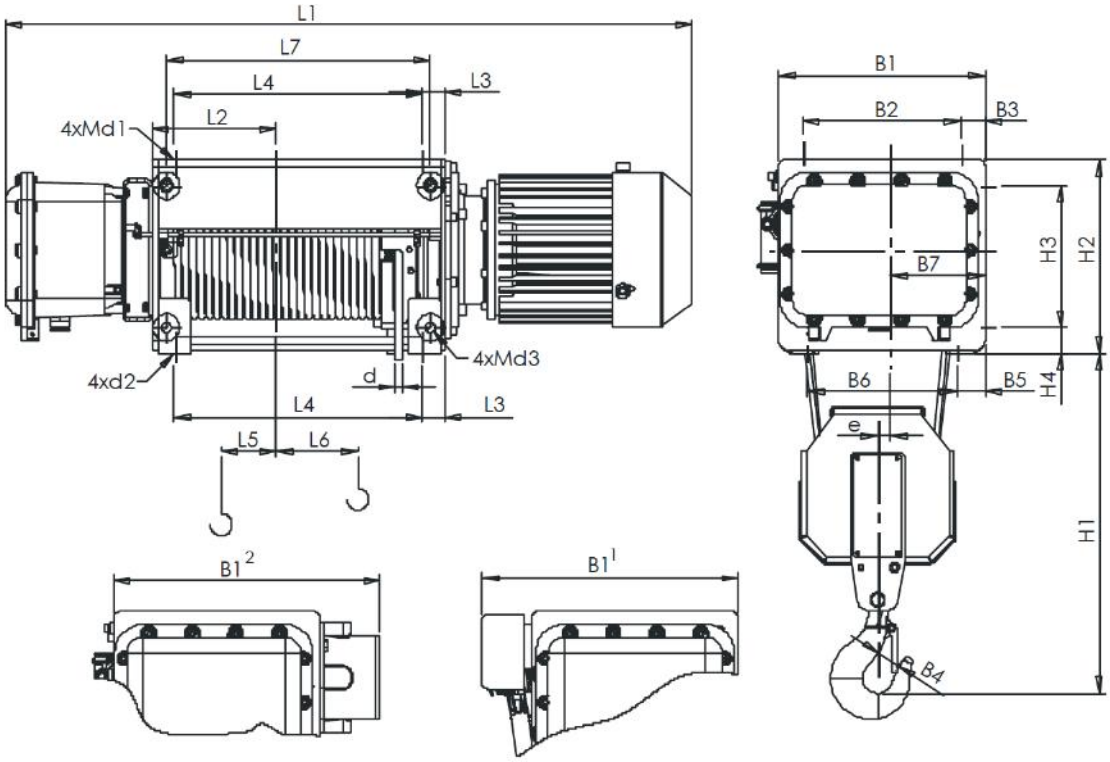

полиспаст 2/1					Размеры																					
высота подъема,м	Скорость подъема, м/мин				L2	L3	L4	L5	L6	L7	B1	B2	B3	B4	B5	B6	B7	H 1	H 2	H 3	H 4	e	d	d 1	d 2	d 3
	5	8	5/1,2	8/1,2																						
	L1,мм																									
8,5	1132	1132	1210	1210	219	41,5	355	5	132	385	380 471[1] 581[2]	290	45	40	52,5	275	175	550	355	260	47,5	23 56[1]	10	M20	Ø22	M20
11,5	1232	1232	1310	1310	269		455		182	485																
15	1342	1342	1420	1420	324		565		237	595																
22	1562	1562	1640	1640	434		785		347	815																
29	1782	1782	1860	1860	544		1005		457	1035																
36	2002	2002	2080	2080	654		1225		567	1255																
43	2222	2222	2300	2300	764		1445		677	1475																
50	2442	2442	2520	2520	874		1665		787	1695																

1 - Исполнение с ОГП
2 – Исполнение взрывозащищенное; категория смеси «IIC»

В опросном листе, указать желаемое исполнение тали, поставив отметки в полях ☐.
Жирным шрифтом с подчеркиванием отмечено стандартное исполнение тали

Грузоподъемность, т	
Высота подъема, м	☐8,5 ☐11,5 ☐15…☐22 ☐29 ☐36 ☐43 ☐50 ☐_____
Скорость подъема/опускания, м/мин.	**☐5** ☐8 ☐5/1,2 ☐8/1,2 ☐_____

ООО «Электротяжкран»
www.etk-ks.ru
E-mail: info@etk-ks.ru

ЭТК крановые системы

Тел/факс +7(812)313-29-64
+7 (495)646-03-65

Таль электрическая канатная г/п 2 т VVATB 20 2/1

Скорость передвижения, м/мин.	☐ **20** ☐ 32 ☐ 20/6 ☐ 32/10 ☐_____
Ширина поверхности катания, мм.	☐ 90 ☐ 110 ☐ 130 ☐ 150 ☐_____
Тип подвесного пути по ГОСТ 19425	☐ 18М ☐ 24М ☐ 30М ☐36М ☐45М ☐_____
Группа классификации режима работы механизмов тали по ИСО 4301/1	☐М4 ☐**М5** ☐М6 ☐_____
Исполнение тали	Взрывозащищенное *-категория смеси* ☐IIA ☐ **IIB** ☐IIC *– группа смеси по температуре воспламенения* ☐T3-от +200^{0}C до +300^{0}C ☐ **T4-от +135^{0}C до +200^{0}C** ☐T5-от +100^{0}C до +135^{0}C ☐_____
Категория размещения тали	☐ У1 (на улице) ☐ У2 (под навесом) ☐ **У3 (в помещении)** ☐_____
Температура эксплуатации тали	☐ от -10^{0}C до +40^{0}C ☐ **от -20^{0}C до +40^{0}C** ☐ от -40^{0}C до +40^{0}C ☐ _____
Степень защиты	☐ **IP 54** ☐ IP 55 ☐ _____
Управление электроталью	☐ **с подвесного пульта** ☐ дублирующее управление
Напряжение управления	☐ **42В** ☐ 24В ☐_____
Тормоз на передвижение тали	☐ **Да** ☐ Нет
Опции для тали, не входящие в стандартную комплектацию	
☐ Ограничитель грузоподъемности	☐ Радиоуправление
☐ Защита двигателя подъема от перегрева	☐ Уменьшенная строительная высота - _____ мм
☐ Наличие двух скоростей на подъем/опускание тали, м/с___	☐ Наличие двух скоростей на передвижение тали, м/с_____
☐ Концевые выключатели на передвижение тали	☐ Крановое исполнение
Дополнительные требования и опции к тали:	
Количество заказываемых талей_____	☐ Необходимость доставки
Адрес доставки:	☐ Необходимость монтажа
Наименование Вашей организации	
ФИО и Должность заполнившего опросный лист	
Контакты Тел./факс	
Контакты E-mail	
Опросный лист заполнил /подпись/	Дата заполнения
Ответственный менеджер /подпись/	Дата приема опросного листа

Таль электрическая канатная г/п 3,2 т VVAT 30 2/1

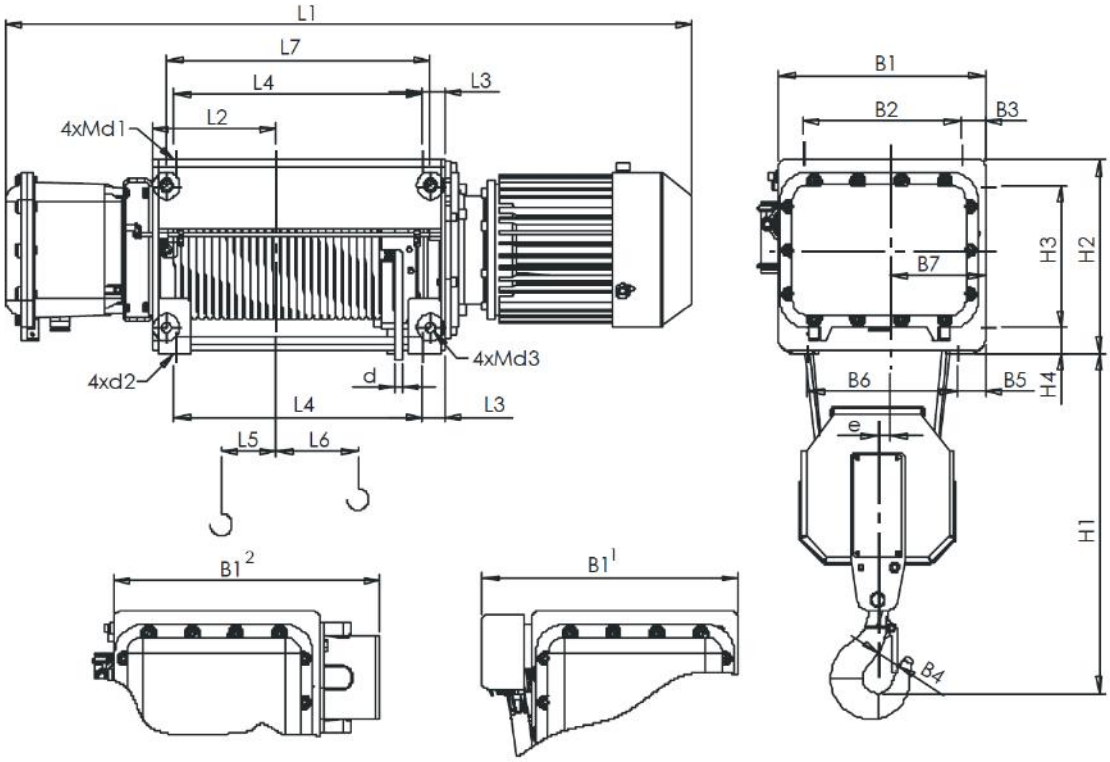

полиспаст 2/1					Размеры																					
высота подъема,м	Скорость подъема, м/мин				L2	L3	L4	L5	L6	L7	B1	B2	B3	B4	B5	B6	B7	H 1	H 2	H 3	H 4	e	d	d 1	d 2	d 3
	8	12	8/2	12/2																						
	L1,мм																									
7,5	1162	-	-	-	219	41,5	355	5	132	385	471[1] 581[2]	290	45	40	52,5	275	175	625	355	260	47,5	23 56[1]	12	M20	Ø22	M20
10	1262	-	-	-	269		455		182	485																
13	1372	-	-	-	324		565		237	595																
19	1592	-	-	-	434		785		347	815																
25	1812	-	-	-	544		1005		457	1035																
31	2032	-	-	-	654		1225		567	1255																
37	2252	-	-	-	764		1445		677	1475																
43	2472	-	-	-	874		1665		787	1695																
49	2692	-	-	-	984		1885		897	1915																

1 - Исполнение с ОГП
2 – Исполнение взрывозащищенное; категория смеси «IIC»

В опросном листе, указать желаемое исполнение тали, поставив отметки в полях ☐.
Жирным шрифтом с подчеркиванием отмечено стандартное исполнение тали

ООО «Электротяжкран»
www.etk-ks.ru
E-mail: info@etk-ks.ru

ЭТК крановые системы

Тел/факс +7(812)313-29-64
+7 (495)646-03-65

Таль электрическая канатная г/п 3,2 т VVAT 30 2/1

Грузоподъемность, т	
Высота подъема, м	☐7,5 ☐10 ☐13… ☐19 ☐25 ☐31 ☐37 ☐43 ☐49 ☐_____
Скорость подъема/опускания, м/мин.	**☐8** ☐12 ☐8/2 ☐12/2 ☐_____
Скорость передвижения, м/мин.	**☐ 20** ☐ 32 ☐ 20/6 ☐ 32/10 ☐_____
Ширина поверхности катания, мм.	☐ 90 ☐ 110 ☐ 130 ☐ 150 ☐_____
Тип подвесного пути по ГОСТ 19425	☐ 18М ☐ 24М ☐ 30М ☐36М ☐45М ☐_____
Группа классификации режима работы механизмов тали по ИСО 4301/1	☐М4 **☐М5** ☐М6 ☐_____
Исполнение тали	Взрывозащищенное *-категория смеси* ☐IIA **☐ IIB** ☐IIC *– группа смеси по температуре воспламенения* ☐T3-от +200^{0}C до +300^{0}C **☐ T4-от +135^{0}C до +200^{0}C** ☐T5-от +100^{0}C до +135^{0}C ☐_____
Категория размещения тали	☐ У1 (на улице) ☐ У2 (под навесом) **☐ У3 (в помещении)** ☐_____
Температура эксплуатации тали	☐ от -10^{0}C до +40^{0}C **☐ от -20^{0}C до +40^{0}C** ☐ от -40^{0}C до +40^{0}C ☐ _____
Степень защиты	**☐ IP 54** ☐ IP 55 ☐ _____
Управление электроталью	**☐ с подвесного пульта** ☐ дублирующее управление
Напряжение управления	**☐ 42В** ☐ 24В ☐_____
Тормоз на передвижение тали	**☐ Да** ☐ Нет
Опции для тали, не входящие в стандартную комплектацию	
☐ Ограничитель грузоподъемности	☐ Радиоуправление
☐ Защита двигателя подъема от перегрева	☐ Уменьшенная строительная высота - _____ мм
☐ Наличие двух скоростей на подъем/опускание тали, м/с___	☐ Наличие двух скоростей на передвижение тали, м/с_____
☐ Концевые выключатели на передвижение тали	☐ Крановое исполнение
Дополнительные требования и опции к тали:	
Количество заказываемых талей_____	☐ Необходимость доставки
Адрес доставки:	☐ Необходимость монтажа
Наименование Вашей организации	
ФИО и Должность заполнившего опросный лист	
Контакты Тел./факс	
Контакты E-mail	
Опросный лист заполнил /подпись/	Дата заполнения
Ответственный менеджер /подпись/	Дата приема опросного листа

Таль электрическая канатная г/п 3,2 т VVATB 30 2/1

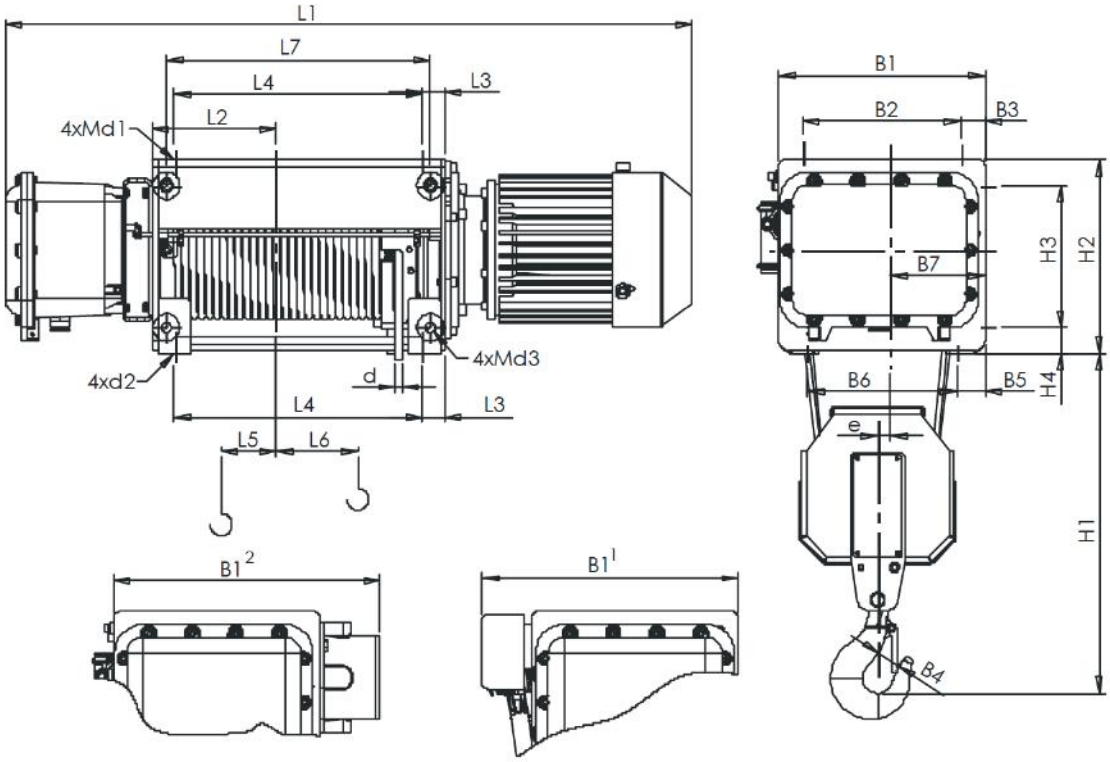

полиспаст 2/1					Размеры																					
высота подъема,м	Скорость подъема, м/мин				L2	L3	L4	L5	L6	L7	B1	B2	B3	B4	B5	B6	B7	H 1	H 2	H 3	H 4	e	d	d 1	d 2	d 3
	5	8	5/1,2	8/1,2																						
	L1,мм																									
7,5	1132	-	1210	1210	219	41,5	355	5	132	385	380 471[1] 581[2]	290	45	45	52,5	275	175	625	355	260	47,5	23 56[1]	12	M20	Ø22	M20
10	1232	-	1310	1310	269		455		182	485																
13	1342	-	1420	1420	324		565		237	595																
19	1562	-	1640	1640	434		785		347	815																
25	1782	-	1860	1860	544		1005		457	1035																
31	2032	-	2080	2080	654		1225		567	1255																
37	2252	-	2300	2300	764		1445		677	1475																
43	2472	-	2520	2520	874		1665		787	1695																
49	2692	-	2740	2740	984		1885		897	1915																

1 - Исполнение с ОГП
2 – Исполнение взрывозащищенное; категория смеси «IIC»

В опросном листе, указать желаемое исполнение тали, поставив отметки в полях ☐.
Жирным шрифтом с подчеркиванием отмечено стандартное исполнение тали

Грузоподъемность, т	

ООО «Электротяжкран»
www.etk-ks.ru
E-mail: info@etk-ks.ru

ЭТК крановые системы

Тел/факс +7(812)313-29-64
+7 (495)646-03-65

Таль электрическая канатная г/п 3,2 т VVATB 30 2/1

Высота подъема, м	☐7,5 ☐10 ☐13 ☐19 ☐25 ☐31 ☐37 ☐43 ☐49 ☐_____
Скорость подъема/опускания, м/мин.	**☐5** ☐8 ☐5/1,2 ☐8/1,2 ☐_____
Скорость передвижения, м/мин.	**☐ 20** ☐ 32 ☐ 20/6 ☐ 32/10 ☐_____
Ширина поверхности катания, мм.	☐ 90 ☐ 110 ☐ 130 ☐ 150 ☐_____
Тип подвесного пути по ГОСТ 19425	☐ 18М ☐ 24М ☐ 30М ☐36М ☐45М ☐_____
Группа классификации режима работы механизмов тали по ИСО 4301/1	☐М4 **☐М5** ☐М6 ☐_____
Исполнение тали	Взрывозащищенное *-категория смеси* ☐IIA **☐ IIB** ☐IIC *– группа смеси по температуре воспламенения* ☐T3-от +200^{0}C до +300^{0}C **☐ T4-от +135^{0}C до +200^{0}C** ☐T5-от +100^{0}C до +135^{0}C ☐_____
Категория размещения тали	☐ У1 (на улице) ☐ У2 (под навесом) **☐ У3 (в помещении)** ☐_____
Температура эксплуатации тали	☐ от -10^{0}C до +40^{0}C **☐ от -20^{0}C до +40^{0}C** ☐ от -40^{0}C до +40^{0}C ☐ _____
Степень защиты	**☐ IP 54** ☐ IP 55 ☐ _____
Управление электроталью	**☐ с подвесного пульта** ☐ дублирующее управление
Напряжение управления	**☐ 42В** ☐ 24В ☐_____
Тормоз на передвижение тали	**☐ Да** ☐ Нет
Опции для тали, не входящие в стандартную комплектацию	
☐ Ограничитель грузоподъемности	☐ Радиоуправление
☐ Защита двигателя подъема от перегрева	☐ Уменьшенная строительная высота - _____ мм
☐ Наличие двух скоростей на подъем/опускание тали, м/с___	☐ Наличие двух скоростей на передвижение тали, м/с_____
☐ Концевые выключатели на передвижение тали	☐ Крановое исполнение
Дополнительные требования и опции к тали:	
Количество заказываемых талей_____	☐ Необходимость доставки
Адрес доставки:	☐ Необходимость монтажа
Наименование Вашей организации	
ФИО и Должность заполнившего опросный лист	
Контакты Тел./факс	
Контакты E-mail	
Опросный лист заполнил /подпись/	Дата заполнения
Ответственный менеджер /подпись/	Дата приема опросного листа

ООО «Электротяжкран» **www.etk-ks.ru** **E-mail: info@etk-ks.ru**	ЭТК крановые системы	**Тел/факс +7(812)313-29-64** **+7 (495)646-03-65**

Таль электрическая канатная г/п 5 т VVAT 40 2/1

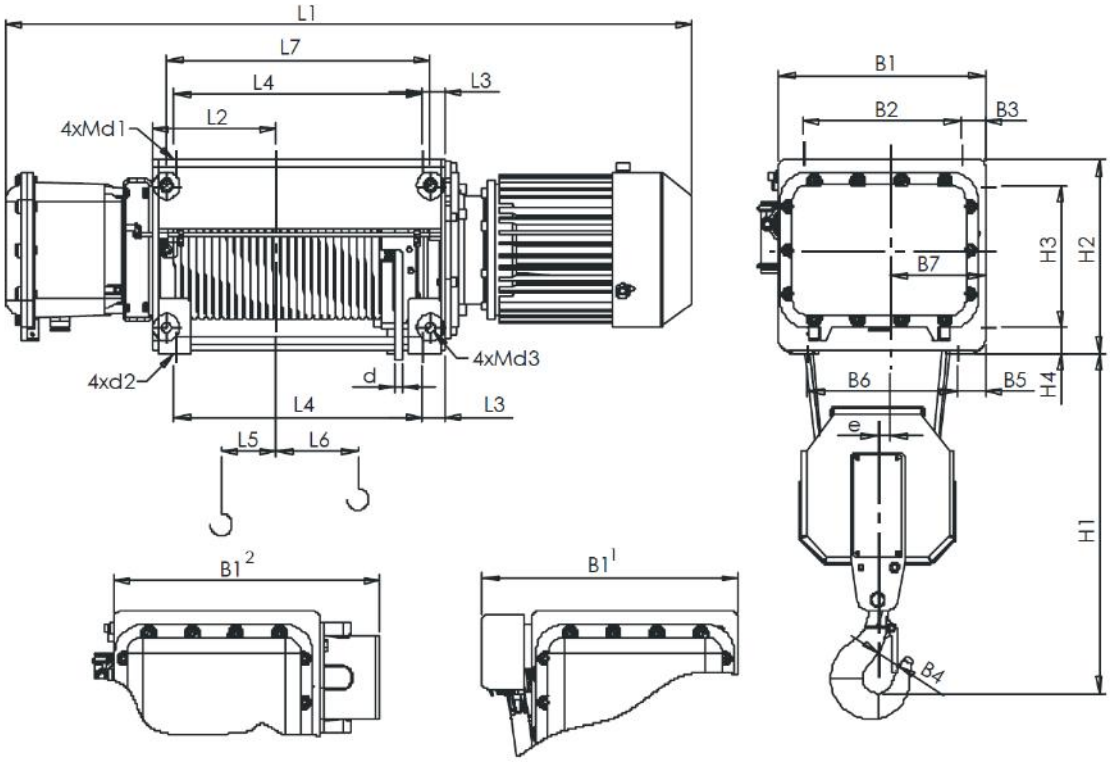

полиспаст 2/1					Размеры																					
высота подъема,м	Скорость подъема, м/мин				L2	L3	L4	L5	L6	L7	B1	B2	B3	B4	B5	B6	B7	H 1	H 2	H 3	H 4	e	d	d 1	d 2	d 3
	8	12	8/2	12/2																						
	L1,мм																									
6,5	1255	1255	1316	1316	219	36	363	62	64	373	480 588[1] 698[2]	370	55	50	55	370	190	820	395	290	55	42 95[1]	14	M24	Ø26	M24
9,5	1350	1350	1411	1411	266		458		112	468																
12,5	1442	1442	1503	1503	312		550		158	560																
18,5	1688	1688	1749	1749	435		796		281	806																
25,5	1934	1934	1995	1995	558		1042		404	1052																
31,5	2153	2153	2214	2214	668		1261		514	1271																
36,5	2324	2324	2385	2385	753		1432		599	1442																
42,5	2539	2539	2600	2600	861		1647		707	1657																
48,5	2754	2754	2815	2815	968		1862		814	1872																

1 - Исполнение с ОГП
2 – Исполнение взрывозащищенное; категория смеси «IIC»

В опросном листе, указать желаемое исполнение тали, поставив отметки в полях ☐.

ООО «Электротяжкран»
www.etk-ks.ru
E-mail: info@etk-ks.ru

ЭТК крановые системы

Тел/факс +7(812)313-29-64
+7 (495)646-03-65

Таль электрическая канатная г/п 5 т VVAT 40 2/1

Жирным шрифтом с подчеркиванием отмечено стандартное исполнение тали

Грузоподъемность, т	
Высота подъема, м	☐6,5 ☐9,5 ☐12,5… ☐18,5 ☐25,5 ☐31,5 ☐36,5 ☐42,5 ☐48,5 ☐_____
Скорость подъема/опускания, м/мин.	**☐8** ☐12 ☐8/2 ☐12/2 ☐_____
Скорость передвижения, м/мин.	**☐ 20** ☐ 32 ☐ 20/6 ☐ 32/10 ☐_____
Ширина поверхности катания, мм.	☐ 90 ☐ 110 ☐ 130 ☐ 150 ☐_____
Тип подвесного пути по ГОСТ 19425	☐ 18М ☐ 24М ☐ 30М ☐36М ☐45М ☐_____
Группа классификации режима работы механизмов тали по ИСО 4301/1	☐М4 **☐М5** ☐М6 ☐_____
Исполнение тали	Взрывозащищенное *-категория смеси* ☐IIA **☐ IIB** ☐IIC *– группа смеси по температуре воспламенения* ☐T3-от +200^{0}C до +300^{0}C **☐ T4-от +135^{0}C до +200^{0}C** ☐T5-от +100^{0}C до +135^{0}C ☐_____
Категория размещения тали	☐ У1 (на улице) ☐ У2 (под навесом) **☐ У3 (в помещении)** ☐_____
Температура эксплуатации тали	☐ от -10^{0}C до +40^{0}C **☐ от -20^{0}C до +40^{0}C** ☐ от -40^{0}C до +40^{0}C ☐ _____
Степень защиты	**☐ IP 54** ☐ IP 55 ☐ _____
Управление электроталью	**☐ с подвесного пульта** ☐ дублирующее управление
Напряжение управления	**☐ 42В** ☐ 24В ☐_____
Тормоз на передвижение тали	**☐ Да** ☐ Нет
Опции для тали, не входящие в стандартную комплектацию	
☐ Ограничитель грузоподъемности	☐ Радиоуправление
☐ Защита двигателя подъема от перегрева	☐ Уменьшенная строительная высота - _____ мм
☐ Наличие двух скоростей на подъем/опускание тали, м/с___	☐ Наличие двух скоростей на передвижение тали, м/с_____
☐ Концевые выключатели на передвижение тали	☐ Крановое исполнение
Дополнительные требования и опции к тали:	
Количество заказываемых талей_____	☐ Необходимость доставки
Адрес доставки:	☐ Необходимость монтажа
Наименование Вашей организации	
ФИО и Должность заполнившего опросный лист	
Контакты Тел./факс	
Контакты E-mail	
Опросный лист заполнил /подпись/	Дата заполнения
Ответственный менеджер /подпись/	Дата приема опросного листа

ООО «Электротяжкран»
www.etk-ks.ru
E-mail: info@etk-ks.ru

ЭТК крановые системы

Тел/факс +7(812)313-29-64
+7 (495)646-03-65

Таль электрическая канатная г/п 8 т VVAT 50 2/1

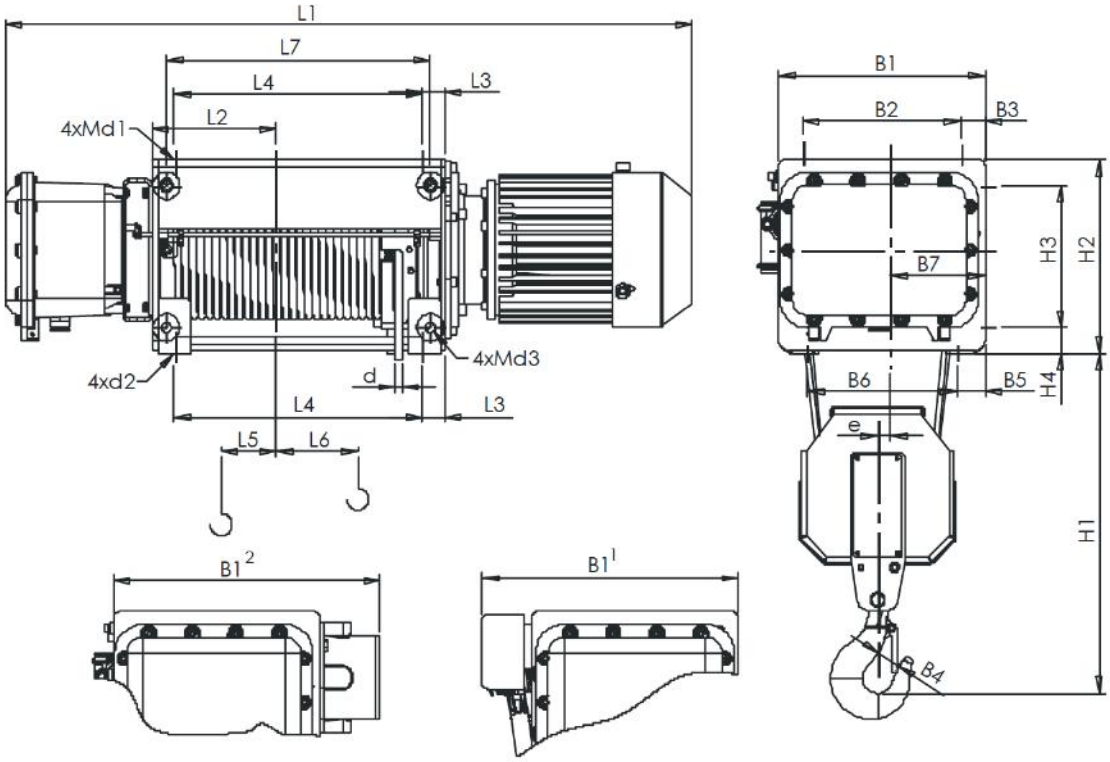

полиспаст 2/1					Размеры																					
высота подъема,м	Скорость подъема, м/мин				L2	L3	L4	L5	L6	L7	B1	B2	B3	B4	B5	B6	B7	H 1	H 2	H 3	H 4	e	d	d 1	d 2	d 3
	8	12	8/2	12/2																						
	L1,мм																									
9	1540	1540	-	-	280	40	475	24	173	475	575 691[1] 801[2]	475	50	71	50	475	255	1042	455	355	50	44 86[1]	18	M33	Ø26	M33
12	1640	1640	-	-	330		575		223	575																
18	1840	1840	-	-	430		775		323	775																
24	2040	2040	-	-	530		975		423	975																
30	2240	2240	-	-	-		1175		523	1175													17,5			
36	2440	2440	-	-	-		1375		623	1375																
42	2740	2740	-	-	-		1675		773	1675																
48	2950	2950	-	-	-		1885		878	1885																
54	3170	3170	-	-	-		2105		988	2105																
60	3385	3385	-	-	-		2320		1096	2320																
66	3600	3600	-	-	-		2535		1203	2535																
72	3815	3815	-	-	-		2750		1311	2750																

1 - Исполнение с ОГП
2 – Исполнение взрывозащищенное; категория смеси «IIC»

ООО «Электротяжкран»
www.etk-ks.ru
E-mail: info@etk-ks.ru

ЭТК крановые системы

Тел/факс +7(812)313-29-64
+7 (495)646-03-65

Таль электрическая канатная г/п 8 т VVAT 50 2/1

В опросном листе, указать желаемое исполнение тали, поставив отметки в полях ☐.
Жирным шрифтом с подчеркиванием отмечено стандартное исполнение тали

Грузоподъемность, т	
Высота подъема, м	☐9 ☐12 ☐18… ☐24 ☐30 ☐36 ☐42 ☐48 ☐54 ☐60 ☐66 ☐72 ☐_____
Скорость подъема/опускания, м/мин.	**☐8** ☐12 ☐8/2 ☐12/2 ☐_____
Скорость передвижения, м/мин.	**☐ 20** ☐ 32 ☐ 20/6 ☐ 32/10 ☐_____
Ширина поверхности катания, мм.	☐ 90 ☐ 110 ☐ 130 ☐ 150 ☐_____
Тип подвесного пути по ГОСТ 19425	☐ 18М ☐ 24М ☐ 30М ☐36М ☐45М ☐_____
Группа классификации режима работы механизмов тали по ИСО 4301/1	☐М4 **☐М5** ☐М6 ☐_____
Исполнение тали	Взрывозащищенное *-категория смеси* ☐IIA **☐ IIB** ☐IIC *– группа смеси по температуре воспламенения* ☐T3-от +200^{0}C до +300^{0}C **☐ T4-от +135^{0}C до +200^{0}C** ☐T5-от +100^{0}C до +135^{0}C ☐_____
Категория размещения тали	☐ У1 (на улице) ☐ У2 (под навесом) **☐ У3 (в помещении)** ☐_____
Температура эксплуатации тали	☐ от -10^{0}C до +40^{0}C **☐ от -20^{0}C до +40^{0}C** ☐ от -40^{0}C до +40^{0}C ☐ _____
Степень защиты	**☐ IP 54** ☐ IP 55 ☐ _____
Управление электроталью	**☐ с подвесного пульта** ☐ дублирующее управление
Напряжение управления	**☐ 42В** ☐ 24В ☐_____
Тормоз на передвижение тали	**☐ Да** ☐ Нет
Опции для тали, не входящие в стандартную комплектацию	
☐ Ограничитель грузоподъемности	☐ Радиоуправление
☐ Защита двигателя подъема от перегрева	☐ Уменьшенная строительная высота - _____ мм
☐ Наличие двух скоростей на подъем/опускание тали, м/с___	☐ Наличие двух скоростей на передвижение тали, м/с_____
☐ Концевые выключатели на передвижение тали	☐ Крановое исполнение
Дополнительные требования и опции к тали:	
Количество заказываемых талей_____	☐ Необходимость доставки
Адрес доставки:	☐ Необходимость монтажа
Наименование Вашей организации	
ФИО и Должность заполнившего опросный лист	
Контакты Тел./факс	
Контакты E-mail	
Опросный лист заполнил /подпись/	Дата заполнения
Ответственный менеджер /подпись/	Дата приема опросного листа

Таль электрическая канатная г/п 12,5 т VVAT 60 2/1

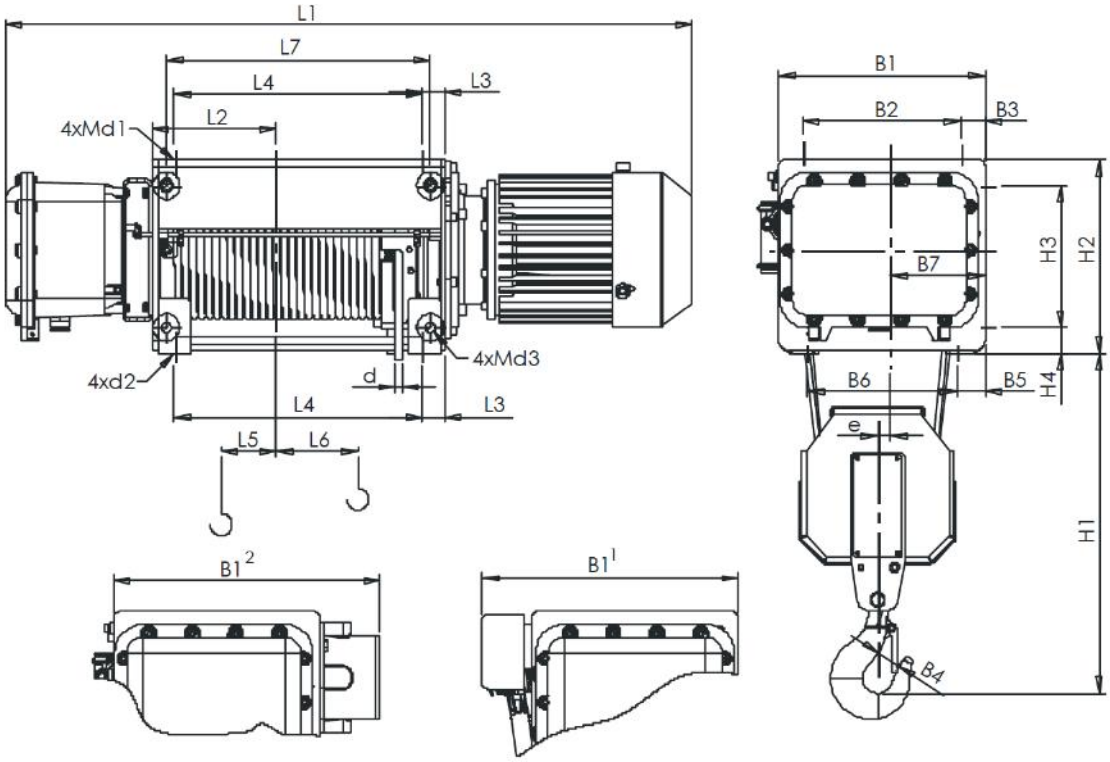

полиспаст 2/1					Размеры																					
высота подъема,м	Скорость подъема, м/мин				L2	L3	L4	L5	L6	L7	B1	B2	B3	B4	B5	B6	B7	H 1	H 2	H 3	H 4	e	d	d 1	d 2	d 3
	5	8	5/1,2	8/1,2																						
	L1,мм																									
8,5	1520	1520	-	-	296	68	455	42	145	455	640 756[1] 866[2]	500	70	71	70	500	270	1100	535	395	70	53 111[1]	20	M33	Ø33	M33
14	1715	1715	-	-	394		650		242	650																
17	1815	1815	-	-	444		750		292	750																
23	2025	2025	-	-	549		960		397	960																
29	2235	2235	-	-	654		1170		502	1170																
35	2445	2445	-	-	759		1380		607	1380																
41,5	2655	2655	-	-	864		1590		712	1590																
47,5	2865	2865	-	-	969		1800		817	1800																

1 - Исполнение с ОГП
2 – Исполнение взрывозащищенное; категория смеси «IIC»

В опросном листе, указать желаемое исполнение тали, поставив отметки в полях ☐.
Жирным шрифтом с подчеркиванием отмечено стандартное исполнение тали

Грузоподъемность, т	
Высота подъема, м	☐8,5 ☐14 ☐17 ☐23 ☐29 ☐35 ☐41,5 ☐47,5 ☐_____
Скорость подъема/опускания, м/мин.	**☐5** ☐8 ☐5/1,2 ☐8/1,2 ☐_____

ООО «Электротяжкран»
www.etk-ks.ru
E-mail: info@etk-ks.ru

ЭТК крановые системы

Тел/факс +7(812)313-29-64
+7 (495)646-03-65

Таль электрическая канатная г/п 12,5 т VVAT 60 2/1

Скорость передвижения, м/мин.	☐ **20** ☐ 32 ☐ 20/6 ☐ 32/10 ☐_____
Ширина поверхности катания, мм.	☐ 90 ☐ 110 ☐ 130 ☐ 150 ☐_____
Тип подвесного пути по ГОСТ 19425	☐ 18М ☐ 24М ☐ 30М ☐36М ☐45М ☐_____
Группа классификации режима работы механизмов тали по ИСО 4301/1	☐М4 ☐**М5** ☐М6 ☐_____
Исполнение тали	Взрывозащищенное *-категория смеси* ☐IIA ☐ **IIB** ☐IIC *– группа смеси по температуре воспламенения* ☐T3-от +200^{0}C до +300^{0}C ☐ **T4-от +135^{0}C до +200^{0}C** ☐T5-от +100^{0}C до +135^{0}C ☐_____
Категория размещения тали	☐ У1 (на улице) ☐ У2 (под навесом) ☐ **У3 (в помещении)** ☐_____
Температура эксплуатации тали	☐ от -10^{0}C до +40^{0}C ☐ **от -20^{0}C до +40^{0}C** ☐ от -40^{0}C до +40^{0}C ☐ _____
Степень защиты	☐ **IP 54** ☐ IP 55 ☐ _____
Управление электроталью	☐ **с подвесного пульта** ☐ дублирующее управление
Напряжение управления	☐ **42В** ☐ 24В ☐_____
Тормоз на передвижение тали	☐ **Да** ☐ Нет
Опции для тали, не входящие в стандартную комплектацию	
☐ Ограничитель грузоподъемности	☐ Радиоуправление
☐ Защита двигателя подъема от перегрева	☐ Уменьшенная строительная высота - _____ мм
☐ Наличие двух скоростей на подъем/опускание тали, м/с___	☐ Наличие двух скоростей на передвижение тали, м/с_____
☐ Концевые выключатели на передвижение тали	☐ Крановое исполнение
Дополнительные требования и опции к тали:	
Количество заказываемых талей_____	☐ Необходимость доставки
Адрес доставки:	☐ Необходимость монтажа
Наименование Вашей организации	
ФИО и Должность заполнившего опросный лист	
Контакты Тел./факс	
Контакты E-mail	
Опросный лист заполнил /подпись/	Дата заполнения
Ответственный менеджер /подпись/	Дата приема опросного листа

Таль электрическая канатная г/п 12,5 т VVATBB 60 2/1

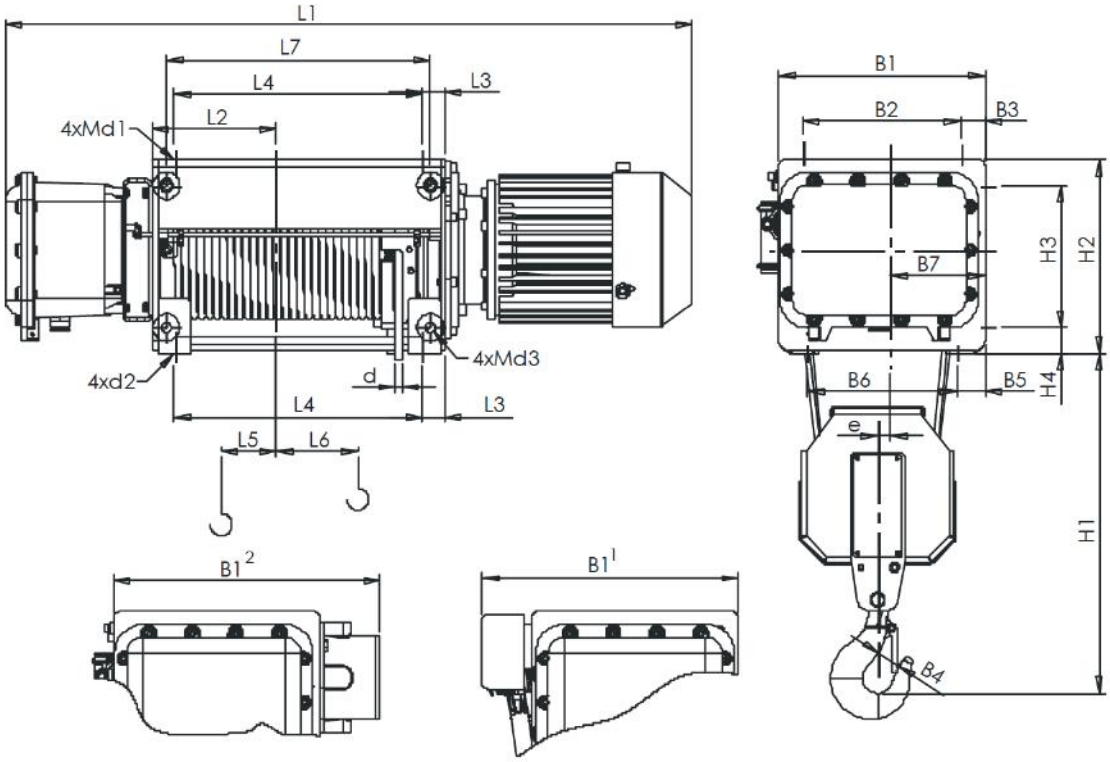

полиспаст 2/1					Размеры																					
высота подъема,м	Скорость подъема, м/мин				L2	L3	L4	L5	L6	L7	B1	B2	B3	B4	B5	B6	B7	H 1	H 2	H 3	H 4	e	d	d 1	d 2	d 3
	3,4	5	3,4/ 0,8	5/0,8																						
	L1,мм																									
8,5	1520	1520	1520	1520	296	68	455	42	145	455	640 756[1] 866[2]	500	70	71	70	500	270	1100	535	395	70	53 111[1]	20	M33	Ø33	M33
14	1715	1715	1715	1715	394		650		242	650																
17	1815	1815	1815	1815	444		750		292	750																
23	2025	2025	2025	2025	549		960		397	960																
29	2235	2235	2235	2235	654		1170		502	1170																
35	2445	2445	2445	2445	759		1380		607	1380																
41,5	2655	2655	2655	2655	864		1590		712	1590																
47,5	2865	2865	2865	2865	969		1800		817	1800																

1 - Исполнение с ОГП
2 – Исполнение взрывозащищенное; категория смеси «IIC»

В опросном листе, указать желаемое исполнение тали, поставив отметки в полях ☐.
Жирным шрифтом с подчеркиванием отмечено стандартное исполнение тали

Грузоподъемность, т	
Высота подъема, м	☐8,5 ☐14 ☐17… ☐23 ☐29 ☐35 ☐41,5 ☐47,5 ☐_____
Скорость подъема/опускания, м/мин.	**☐3,4** ☐5 ☐3,4/0,8 ☐5/0,8 ☐_____

ООО «Электротяжкран»
www.etk-ks.ru
E-mail: info@etk-ks.ru

ЭТК крановые системы

Тел/факс +7(812)313-29-64
+7 (495)646-03-65

Таль электрическая канатная г/п 12,5 т VVATBB 60 2/1

Скорость передвижения, м/мин.	☐ **20** ☐ 32 ☐ 20/6 ☐ 32/10 ☐_____
Ширина поверхности катания, мм.	☐ 90 ☐ 110 ☐ 130 ☐ 150 ☐_____
Тип подвесного пути по ГОСТ 19425	☐ 18М ☐ 24М ☐ 30М ☐36М ☐45М ☐_____
Группа классификации режима работы механизмов тали по ИСО 4301/1	☐М4 ☐**М5** ☐М6 ☐_____
Исполнение тали	Взрывозащищенное *-категория смеси* ☐IIA ☐ **IIB** ☐IIC *– группа смеси по температуре воспламенения* ☐T3-от +200^{0}C до +300^{0}C ☐ **T4-от +135^{0}C до +200^{0}C** ☐T5-от +100^{0}C до +135^{0}C ☐_____
Категория размещения тали	☐ У1 (на улице) ☐ У2 (под навесом) ☐ **У3 (в помещении)** ☐_____
Температура эксплуатации тали	☐ от -10^{0}C до +40^{0}C ☐ **от -20^{0}C до +40^{0}C** ☐ от -40^{0}C до +40^{0}C ☐ _____
Степень защиты	☐ **IP 54** ☐ IP 55 ☐ _____
Управление электроталью	☐ **с подвесного пульта** ☐ дублирующее управление
Напряжение управления	☐ **42В** ☐ 24В ☐_____
Тормоз на передвижение тали	☐ **Да** ☐ Нет
Опции для тали, не входящие в стандартную комплектацию	
☐ Ограничитель грузоподъемности	☐ Радиоуправление
☐ Защита двигателя подъема от перегрева	☐ Уменьшенная строительная высота - _____ мм
☐ Наличие двух скоростей на подъем/опускание тали, м/с___	☐ Наличие двух скоростей на передвижение тали, м/с_____
☐ Концевые выключатели на передвижение тали	☐ Крановое исполнение
Дополнительные требования и опции к тали:	
Количество заказываемых талей_____	☐ Необходимость доставки
Адрес доставки:	☐ Необходимость монтажа
Наименование Вашей организации	
ФИО и Должность заполнившего опросный лист	
Контакты Тел./факс	
Контакты E-mail	
Опросный лист заполнил /подпись/	Дата заполнения
Ответственный менеджер /подпись/	Дата приема опросного листа

Таль электрическая канатная г/п 16 т VVATAD BB 60 2/1

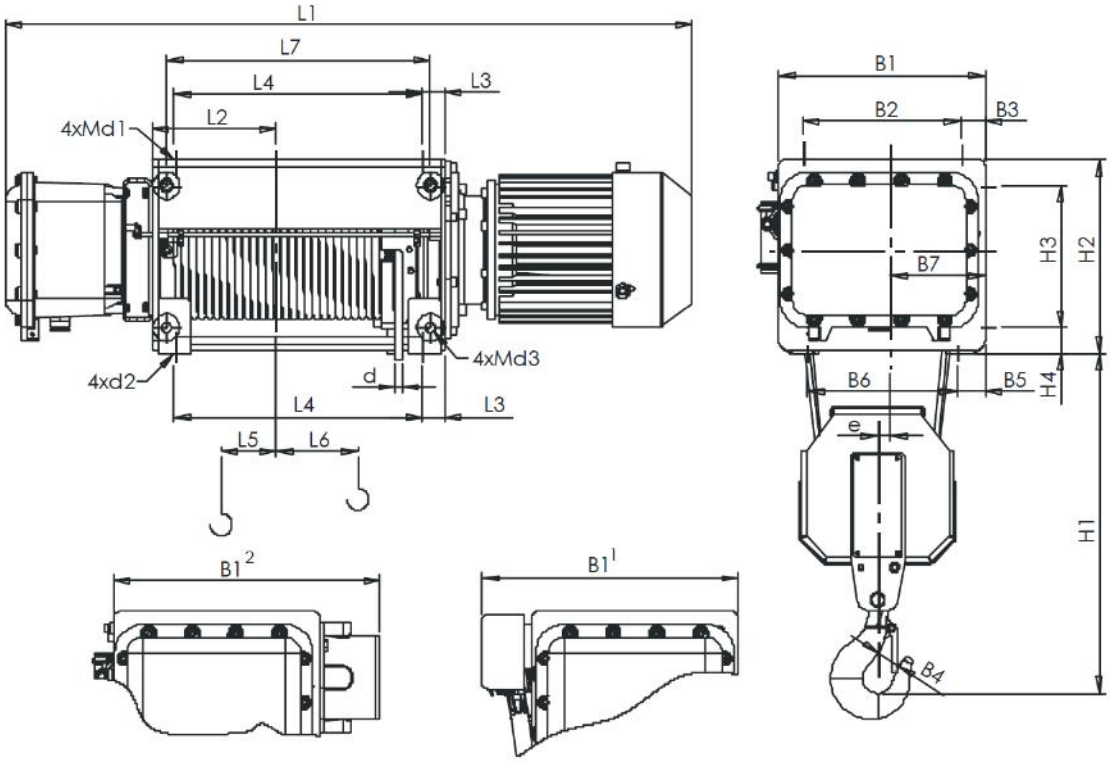

полиспаст 2/1					Размеры																					
высота подъема,м	Скорость подъема, м/мин				L2	L3	L4	L5	L6	L7	B1	B2	B3	B4	B5	B6	B7	H 1	H 2	H 3	H 4	e	d	d 1	d 2	d 3
	3,4	5	3,4/ 0,8	5/0,8																						
	L1,мм																									
6.5	1520	1520	1520	1520	296	68	455	42	145	455	640 790[1] 900[2]	500	70	71	70	500	270	1100	535	395	70	53 117[1]	24	M33	Ø33	M33
11.5	1715	1715	1715	1715	394		650		242	650																
14	1815	1815	1815	1815	444		750		292	750																
19	2025	2025	2025	2025	549		960		397	960																
24	2235	2235	2235	2235	654		1170		502	1170																
29,5	2445	2445	2445	2445	759		1380		607	1380																
35	2655	2655	2655	2655	864		1590		712	1590																
40	2865	2865	2865	2865	969		1800		817	1800																

1 - Исполнение с ОГП
2 – Исполнение взрывозащищенное; категория смеси «IIC»

В опросном листе, указать желаемое исполнение тали, поставив отметки в полях ☐.
Жирным шрифтом с подчеркиванием отмечено стандартное исполнение тали

Грузоподъемность, т	
Высота подъема, м	☐6,5 ☐11,5 ☐14 ☐19 ☐24 ☐29,5 ☐35 ☐40 ☐_____
Скорость подъема/опускания, м/мин.	**☐3,4** ☐5 ☐3,4/0,8 ☐5/0,8 ☐_____
Скорость передвижения, м/мин.	**☐ 20** ☐ 32 ☐ 20/6 ☐ 32/10 ☐_____

ООО «Электротяжкран»
www.etk-ks.ru
E-mail: info@etk-ks.ru

ЭТК крановые системы

Тел/факс +7(812)313-29-64
+7 (495)646-03-65

Таль электрическая канатная г/п 16 т VVATAD BB 60 2/1

Ширина поверхности катания, мм.	☐ 90 ☐ 110 ☐ 130 ☐ 150 ☐_____
Тип подвесного пути по ГОСТ 19425	☐ 18М ☐ 24М ☐ 30М ☐36М ☐45М ☐_____
Группа классификации режима работы механизмов тали по ИСО 4301/1	☐М4 **☐М5** ☐М6 ☐_____
Исполнение тали	Взрывозащищенное *-категория смеси* ☐IIA **☐ IIB** ☐IIC *– группа смеси по температуре воспламенения* ☐T3-от +200^{0}C до +300^{0}C **☐ T4-от +135^{0}C до +200^{0}C** ☐T5-от +100^{0}C до +135^{0}C ☐_____
Категория размещения тали	☐ У1 (на улице) ☐ У2 (под навесом) **☐ У3 (в помещении)** ☐_____
Температура эксплуатации тали	☐ от -10^{0}C до +40^{0}C **☐ от -20^{0}C до +40^{0}C** ☐ от -40^{0}C до +40^{0}C ☐ _____
Степень защиты	**☐ IP 54** ☐ IP 55 ☐ _____
Управление электроталью	**☐ с подвесного пульта** ☐ дублирующее управление
Напряжение управления	**☐ 42В** ☐ 24В ☐_____
Тормоз на передвижение тали	**☐ Да** ☐ Нет
Опции для тали, не входящие в стандартную комплектацию	
☐ Ограничитель грузоподъемности	☐ Радиоуправление
☐ Защита двигателя подъема от перегрева	☐ Уменьшенная строительная высота - _____ мм
☐ Наличие двух скоростей на подъем/опускание тали, м/с___	☐ Наличие двух скоростей на передвижение тали, м/с_____
☐ Концевые выключатели на передвижение тали	☐ Крановое исполнение
Дополнительные требования и опции к тали:	
Количество заказываемых талей_____	☐ Необходимость доставки
Адрес доставки:	☐ Необходимость монтажа
Наименование Вашей организации	
ФИО и Должность заполнившего опросный лист	
Контакты Тел./факс	
Контакты E-mail	
Опросный лист заполнил /подпись/	Дата заполнения
Ответственный менеджер /подпись/	Дата приема опросного листа