Таль электрическая канатная передвижная г/п 1,6т МТ 308 2/1
с уменьшенной строительной высотой

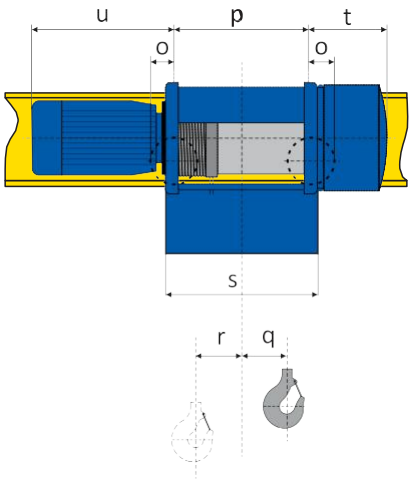

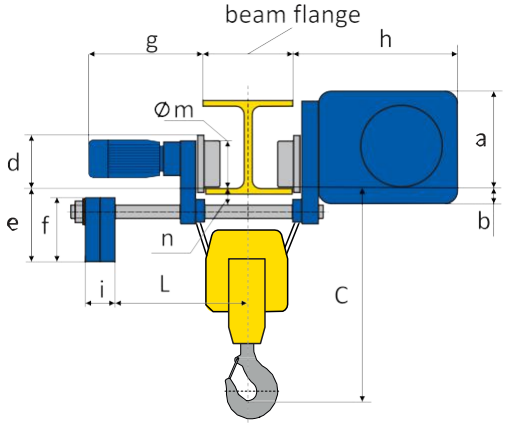

- *Рисунок не определяет конструкцию тали*
- *Окончательные характеристики оборудования, уточняются перед заказом*

высота подъема	канат (мм.)	C	a	b	d	e	f	g	h	i	L	m	n	o	p	q	r	s	t	U (V1)	U (V2)	x	y	max	min	Вес (кг)
10	ø 7	700	240	69	140	359	300	420	476	24	538...453	122	81	102	395	88	65	700	200	376	483	20	40	300	130	310
14	ø 7	700	240	69	140	359	300	420	476	24	538...453	122	81	102	520	149	65	700	200	376	483	20	40	300	130	328
20	ø 7	700	240	69	140	359	300	420	476	24	538...453	122	81	102	700	239	65	800	200	376	483	20	40	300	130	341

В опросном листе, указать желаемое исполнение тали, поставив отметки в полях ☐.
Жирным шрифтом с подчеркиванием отмечено стандартное исполнение тали.

Грузоподъемность, т	
Высота подъема, м	**☐10** ☐14 ☐20 ☐_____
Скорость подъема/опускания, м/мин.	**☐8** **☐8/2** **☐12** **☐12/4** ☐_____
Скорость передвижения, м/мин.	**☐ 20** **☐ 20/6** **☐ 32** **☐ 32/10** ☐_____
Группа классификации режима работы механизмов тали по ИСО 4301/1	☐М4 **☐М5** ☐М6 ☐_____
Исполнение тали	**☐Общепромышленное** ☐Пожаробезопасное *-класс пожаробезопасности зоны* ☐ПI ☐ ПII **☐ПIIA** ☐ПIII
Категория размещения тали	☐ У1 (на улице) ☐ У2 (под навесом) **☐ У3 (в помещении)** ☐_____
Температура эксплуатации тали	**☐ от -20^{0}С до +40** ☐ от -40^{0}С до +40 ☐_____
Тип профиля	☐ 110 ☐ 130 ☐ 150 ☐ 300 ☐_____
Тип подвесного пути по ГОСТ 19425	☐ 24М ☐ 30М ☐36М ☐45М ☐_____
Степень защиты	**☐ IP 54** ☐ IP 55 ☐ IP 65
Управление электроталью	**☐ с подвесного пульта** ☐ дублирующее управление
Питающее напряжение	☐380В, 50 Гц, 3-х фазное ☐_____
Нагрузка на колесо	☐не более 1,6кН
Напряжение управления	**☐ 42В** ☐24В ☐220В ☐_____
Суммарная мощность двигателей	**☐1,58кВт (для скорости 8м/мин.)**
Опции для тали, входящие в стандартную комплектацию	
Крановое исполнение	Защита двигателя подъема от перегрева
Тормоз на передвижение тали	

ООО «Электротяжкран»
www.etk-ks.ru
E-mail: info@etk-ks.ru

ЭТК крановые системы

Тел/факс +7(812)313-29-64
+7 (495)646-03-65

Таль электрическая канатная передвижная г/п 1,6т МТ 308 2/1
с уменьшенной строительной высотой

Опции для тали, не входящие в стандартную комплектацию	
☐ Ограничитель грузоподъемности	☐ Радиоуправление
☐ Концевые выключатели на передвижение тали	☐ Частотное регулирование передвижения тали ИЛИ ☐ Наличие двух скоростей на передвижение тали, м/с_____
☐ Частотное регулирование подъема/опускания тали ИЛИ ☐ Наличие двух скоростей на подъем/опускание тали, м/с_____	☐ 2ой тормоз на подъем
☐ Щетки для устранения пыли на тележку передвижения (4 щетки входят)	☐ Ручное растормаживание
☐ Регистратор параметров	☐ Весы (выносной дисплей) (+/- 5% от г/п)
Специальное Исполнение: ☐Химостойкое ☐Тропическое ☐Для сейсмичной зоны _____ ☐Иное_____	
Дополнительные требования и опции к тали:	
Количество заказываемых талей_____	☐ Необходимость доставки
Адрес доставки:	☐ Необходимость монтажа
Наименование Вашей организации	
ФИО и Должность заполнившего опросный лист	
Контакты Тел./факс	
Контакты E-mail	
Опросный лист заполнил /подпись/	Дата заполнения
Ответственный менеджер /подпись/	Дата приема опросного листа

Таль электрическая канатная передвижная г/п 1 – 10,0т,серии МТ и М, полиспаст 2/1, с уменьшенной строительной высотой

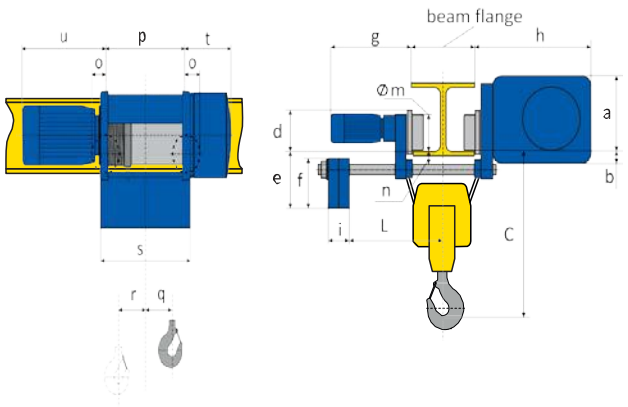

Рисунок 1.

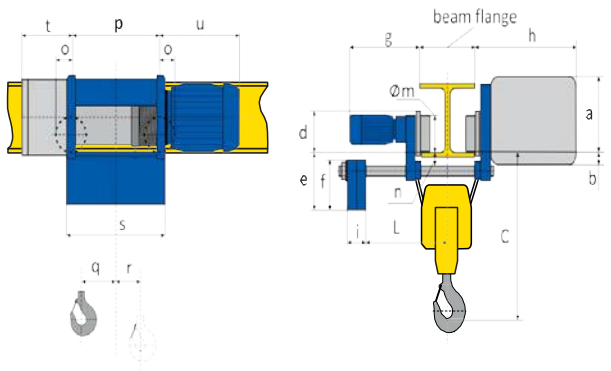

Рисунок 2.

- Рисунок не определяет конструкцию тали
- Окончательные характеристики оборудования, уточняются перед заказом

г/п	высота подъема, т.	канат (мм.)	Рис.	B	C	a	b	d	e	f	g	h	i	L	m	n	o	p	q	r	s	t	U (V1)	U (V2)	x	y	max	min	Вес (кг)
1	10	ø 7	1		640	240	69	140	359	300	420	476	24	538 ...453	122	81	102	395	88	65	700	200	376	376	20	40	300	130	305
	14	ø 7	1		640	240	69	140	359	300	420	476	24	538...453	122	81	102	520	149	65	700	200	376	376	20	40	300	130	312
	20	ø 7	1		640	240	69	140	359	300	420	476	24	538...453	122	81	102	700	239	65	800	200	376	376	20	40	300	130	330
1,6	10	ø 7	1		700	240	69	140	359	300	420	476	24	538...453	122	81	102	395	88	65	700	200	376	483	20	40	300	130	310
	14	ø 7	1		700	240	69	140	359	300	420	476	24	538...453	122	81	102	520	149	65	700	200	376	483	20	40	300	130	328
	20	ø 7	1		700	240	69	140	359	300	420	476	24	538...453	122	81	102	700	239	65	800	200	376	483	20	40	300	130	341
2,5	10	ø 10	1		800	240	69	140	349	300	426	476	40	596...511	122	81	95	440	99.5	68	700	246	483	483	20	40	300	130	361
	14	ø 10	1		800	240	69	140	349	300	426	476	40	596...511	122	81	95	570	164.5	68	700	246	483	483	20	40	300	130	396
	20	ø 10	1		800	240	69	140	349	300	426	476	40	596...511	122	81	95	775	267	68	900	246	483	483	20	40	300	130	421
3,2	10	ø 10	1		800	240	69	140	349	300	426	476	40	596...511	122	81	95	440	99.5	68	700	246	483	607	20	40	300	130	440
	14	ø 10	1		800	240	69	140	349	300	426	476	40	596...511	122	81	95	570	164.5	68	700	246	483	607	20	40	300	130	470
	20	ø 10	1		800	240	69	140	349	300	426	476	40	596...511	122	81	95	775	267	68	900	246	483	607	20	40	300	130	508
5,0	10	ø 12	1		920	283	71	146	471	310	483	482	200	471...386	122	76	95	455	85	82	700	266	616	661	20	40	300	130	535
	14	ø 12	1		920	283	71	146	471	310	483	482	200	471...386	122	76	95	590	152.5	82	700	266	616	661	20	40	300	130	546
	20	ø 12	1		920	283	71	146	471	310	483	482	200	471...386	122	76	95	795	255	82	900	266	616	661	20	40	300	130	560
	26	ø 12	1		920	283	71	146	471	310	483	482	200	471...386	122	76	95	995	355	82	1100	266	616	661	20	40	300	130	572
8,0	14	ø 15	2	56	925	454,5	75,5	218	395	365	430	762	230	650...565	200	42	145	553	130	83	673	299	674	512	22	45	300	130	870
	19	ø 15	2	56	925	454,5	75,5	218	395	365	430	762	230	650...565	200	42	145	713	160	133	833	299	674	512	22	45	300	130	1000
	26	ø 15	2	56	925	454,5	75,5	218	395	365	430	762	230	650...565	200	42	145	928	268	133	1048	299	674	512	22	45	300	130	1080
10,0	14	ø 15	2	56	1040	468	62	218	395	365	430	762	230	650...565	200	45	140	553	130	83	673	299	453	720	22	45	300	130	910
	19	ø 15	2	56	1040	468	62	218	395	365	430	762	230	650...5565	200	45	140	713	160	133	833	299	453	720	22	45	300	130	1050
	26	ø 15	2	56	1040	468	62	218	395	365	430	762	230	650...5565	200	45	140	928	268	133	1048	299	453	720	22	45	300	130	1110

В опросном листе, указать желаемое исполнение тали, поставив отметки в полях ☐.
Жирным шрифтом с подчеркиванием отмечено стандартное исполнение тали.

Грузоподъемность, т	
Высота подъема, м	**☐10** ☐14 ☐19 ☐20 ☐26 ☐_____
Скорость подъема/опускания, м/мин.	**☐8** **☐8/2** **☐12** **☐12/4** ☐_____
Скорость передвижения, м/мин.	**☐ 20** **☐ 20/6** **☐ 32** **☐ 32/10** ☐_____
Группа классификации режима работы механизмов тали по ИСО 4301/1	☐М4 **☐М5** ☐М6 ☐_____
Исполнение тали	**☐Общепромышленное** ☐Пожаробезопасное

ООО «Электротяжкран»
www.etk-ks.ru
E-mail: info@etk-ks.ru

ЭТК крановые системы

Тел/факс +7(812)313-29-64
+7 (495)646-03-65

Таль электрическая канатная передвижная г/п 1 – 10,0т,серии МТ и М, полиспаст 2/1, с уменьшенной строительной высотой

	-класс пожаробезопасности зоны ☐ПI ☐ ПII **☐ПIIА** ☐ПIII						
Категория размещения тали	☐ У1 (на улице) ☐ У2 (под навесом) **☐ У3 (в помещении)** ☐_____						
Температура эксплуатации тали	**☐ от -20^{0}С до +40** ☐ от -40^{0}С до +40 ☐_____						
Тип профиля	☐ 110 ☐ 130 ☐ 150 ☐ 300 ☐_____						
Тип подвесного пути по ГОСТ 19425	☐ 24М ☐ 30М ☐36М ☐45М ☐_____						
Степень защиты	**☐ IP 54** ☐ IP 55 ☐ IP 65						
Управление электроталью	**☐ с подвесного пульта** ☐ дублирующее управление						
Питающее напряжение	☐380В, 50 Гц, 3-х фазное ☐_____						
Грузоподъемность, т	**1,0**	**1,6**	**2,5**	**3,2**	**5,0**	**8,0**	**10,0**
Нагрузка на колесо не более, **кН**	☐1,03	☐1,6	☐2,6	☐3,3	☐5,0	☐7,7	☐19
Суммарная мощность двигателей**, кВт** ***(для скорости 8м/мин.)***	☐1,1	☐1,58	☐2,25	☐2,15	☐4,45	☐7,0	☐5,55
Напряжение управления	**☐ 42В** ☐24В ☐220В ☐_____						
Опции для тали, входящие в стандартную комплектацию							
Крановое исполнение	Защита двигателя подъема от перегрева						
Тормоз на передвижение тали							
Опции для тали, не входящие в стандартную комплектацию							
☐ Ограничитель грузоподъемности	☐ Радиоуправление						
☐ Концевые выключатели на передвижение тали	☐ Частотное регулирование передвижения тали ИЛИ ☐ Наличие двух скоростей на передвижение тали, м/с_____						
☐ Частотное регулирование подъема/опускания тали ИЛИ ☐ Наличие двух скоростей на подъем/опускание тали, м/с_____	☐ 2ой тормоз на подъем						
☐ Щетки для устранения пыли на тележку передвижения (4 щетки входят)	☐ Ручное растормаживание						
☐ Регистратор параметров	☐ Весы (выносной дисплей) (+/- 5% от г/п)						
Специальное Исполнение: ☐Химостойкое ☐Тропическое ☐Для сейсмичной зоны _____ ☐Иное_____							
Дополнительные требования и опции к тали:							
Количество заказываемых талей_____	☐ Необходимость доставки						
Адрес доставки:	☐ Необходимость монтажа						
Наименование Вашей организации							
ФИО и Должность заполнившего опросный лист							
Контакты Тел./факс							
Контакты E-mail							
Опросный лист заполнил /подпись/	Дата заполнения						
Ответственный менеджер /подпись/	Дата приема опросного листа						

Таль электрическая канатная передвижная г/п 1т МТ 305 2/1
с уменьшенной строительной высотой

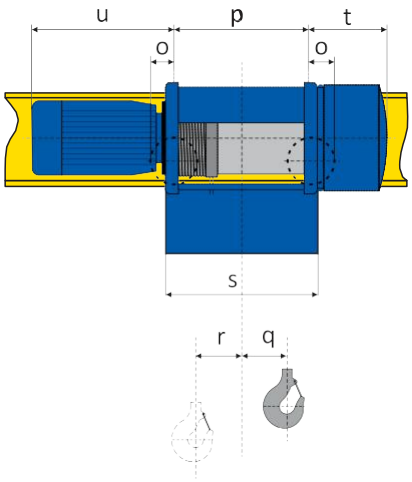

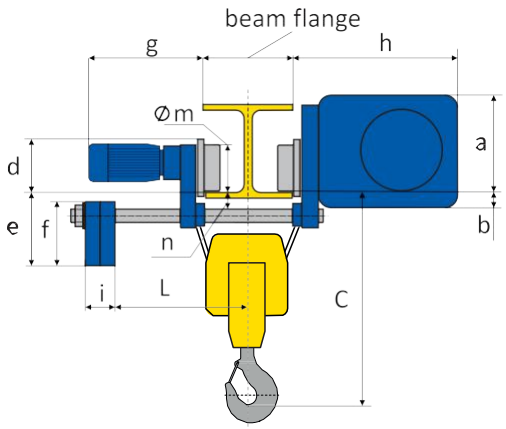

- *Рисунок не определяет конструкцию тали*
- *Окончательные характеристики оборудования, уточняются перед заказом*

высота подъема	канат (мм.)	C	a	b	d	e	f	g	h	i	L	m	n	o	p	q	r	s	t	U (V1)	U (V2)	x	y	max	min	Вес (кг)
10	ø 7	640	240	69	140	359	300	420	476	24	538 ...453	122	81	102	395	88	65	700	200	376	376	20	40	300	130	305
14	ø 7	640	240	69	140	359	300	420	476	24	538...453	122	81	102	520	149	65	700	200	376	376	20	40	300	130	312
20	ø 7	640	240	69	140	359	300	420	476	24	538...453	122	81	102	700	239	65	800	200	376	376	20	40	300	130	330

В опросном листе, указать желаемое исполнение тали, поставив отметки в полях ☐.
Жирным шрифтом с подчеркиванием отмечено стандартное исполнение тали.

Грузоподъемность, т	
Высота подъема, м	**☐10** ☐14 ☐20 ☐_____
Скорость подъема/опускания, м/мин.	**☐8** **☐8/2** **☐12** **☐12/4** ☐_____
Скорость передвижения, м/мин.	**☐ 20** **☐ 20/6** **☐ 32** **☐ 32/10** ☐_____
Группа классификации режима работы механизмов тали по ИСО 4301/1	☐М4 **☐М5** ☐М6 ☐_____
Исполнение тали	**☐Общепромышленное** ☐Пожаробезопасное *-класс пожаробезопасности зоны* ☐ПI ☐ ПII **☐ПIIА** ☐ПIII
Категория размещения тали	☐ У1 (на улице) ☐ У2 (под навесом) **☐ У3 (в помещении)** ☐_____
Температура эксплуатации тали	**☐ от -20^{0}С до +40** ☐ от -40^{0}С до +40 ☐_____
Тип профиля	☐ 110 ☐ 130 ☐ 150 ☐ 300 ☐_____
Тип подвесного пути по ГОСТ 19425	☐ 24М ☐ 30М ☐36М ☐45М ☐_____
Степень защиты	**☐ IP 54** ☐ IP 55 ☐ IP 65
Управление электроталью	**☐ с подвесного пульта** ☐ дублирующее управление
Питающее напряжение	☐380В, 50 Гц, 3-х фазное ☐_____
Нагрузка на колесо	☐не более 1,03кН
Напряжение управления	**☐ 42В** ☐24В ☐220В ☐_____
Суммарная мощность двигателей	**☐1,1кВт (для скорости 8м/мин.)**
Опции для тали, входящие в стандартную комплектацию	
Крановое исполнение	Защита двигателя подъема от перегрева
Тормоз на передвижение тали	
Опции для тали, не входящие в стандартную комплектацию	

ООО «Электротяжкран»
www.etk-ks.ru
E-mail: info@etk-ks.ru

ЭТК крановые системы

Тел/факс +7(812)313-29-64
+7 (495)646-03-65

Таль электрическая канатная передвижная г/п 1т МТ 305 2/1
с уменьшенной строительной высотой

☐ Ограничитель грузоподъемности	☐ Радиоуправление
☐ Концевые выключатели на передвижение тали	☐ Частотное регулирование передвижения тали ИЛИ ☐ Наличие двух скоростей на передвижение тали, м/с_____
☐ Частотное регулирование подъема/опускания тали ИЛИ ☐ Наличие двух скоростей на подъем/опускание тали, м/с_____	☐ 2ой тормоз на подъем
☐ Щетки для устранения пыли на тележку передвижения (4 щетки входят)	☐ Ручное растормаживание
☐ Регистратор параметров	☐ Весы (выносной дисплей) (+/- 5% от г/п)
Специальное Исполнение: ☐Химостойкое ☐Тропическое ☐Для сейсмичной зоны _____ ☐Иное_____	
Дополнительные требования и опции к тали:	
Количество заказываемых талей_____	☐ Необходимость доставки
Адрес доставки:	☐ Необходимость монтажа
Наименование Вашей организации	
ФИО и Должность заполнившего опросный лист	
Контакты Тел./факс	
Контакты E-mail	
Опросный лист заполнил /подпись/	Дата заполнения
Ответственный менеджер /подпись/	Дата приема опросного листа

Таль электрическая канатная передвижная г/п 2,5т МТ 312 2/1
с уменьшенной строительной высотой

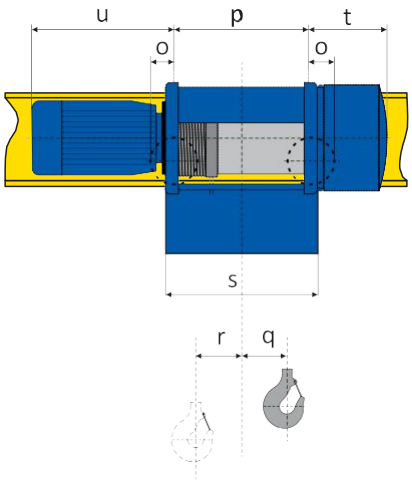

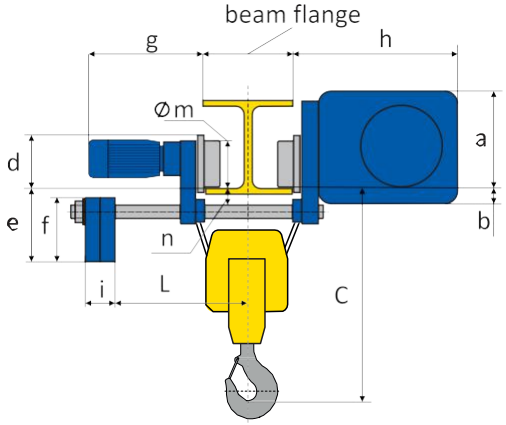

- *Рисунок не определяет конструкцию тали*
- *Окончательные характеристики оборудования, уточняются перед заказом*

высота подъема	канат (мм.)	C	a	b	d	e	f	g	h	i	L	m	n	o	p	q	r	s	t	U (V1)	U (V2)	x	y	max	min	Вес (кг)
10	ø 10	800	240	69	140	349	300	426	476	40	596...511	122	81	95	440	99.5	68	700	246	483	483	20	40	300	130	361
14	ø 10	800	240	69	140	349	300	426	476	40	596...511	122	81	95	570	164.5	68	700	246	483	483	20	40	300	130	396
20	ø 10	800	240	69	140	349	300	426	476	40	596...511	122	81	95	775	267	68	900	246	483	483	20	40	300	130	421

В опросном листе, указать желаемое исполнение тали, поставив отметки в полях ☐.
Жирным шрифтом с подчеркиванием отмечено стандартное исполнение тали.

Грузоподъемность, т	
Высота подъема, м	**☐10** ☐14 ☐20 ☐_____
Скорость подъема/опускания, м/мин.	**☐8** **☐8/2** **☐12** **☐12/4** ☐_____
Скорость передвижения, м/мин.	**☐ 20** **☐ 20/6** **☐ 32** **☐ 32/10** ☐_____
Группа классификации режима работы механизмов тали по ИСО 4301/1	☐М4 **☐М5** ☐М6 ☐_____
Исполнение тали	**☐Общепромышленное** ☐Пожаробезопасное *-класс пожаробезопасности зоны* ☐ПI ☐ ПII **☐ПIIA** ☐ПIII
Категория размещения тали	☐ У1 (на улице) ☐ У2 (под навесом) **☐ У3 (в помещении)** ☐_____
Температура эксплуатации тали	**☐ от -20^{0}С до +40** ☐ от -40^{0}С до +40 ☐_____
Тип профиля	☐ 110 ☐ 130 ☐ 150 ☐ 300 ☐_____
Тип подвесного пути по ГОСТ 19425	☐ 24М ☐ 30М ☐36М ☐45М ☐_____
Степень защиты	**☐ IP 54** ☐ IP 55 ☐ IP 65
Управление электроталью	**☐ с подвесного пульта** ☐ дублирующее управление
Питающее напряжение	☐380В, 50 Гц, 3-х фазное ☐_____
Нагрузка на колесо	☐не более 2,6кН
Напряжение управления	**☐ 42В** ☐24В ☐220В ☐_____
Суммарная мощность двигателей	**☐2,25кВт (для скорости 8м/мин.)**
Опции для тали, входящие в стандартную комплектацию	
Крановое исполнение	Защита двигателя подъема от перегрева
Тормоз на передвижение тали	

ООО «Электротяжкран»
www.etk-ks.ru
E-mail: info@etk-ks.ru

ЭТК крановые системы

Тел/факс +7(812)313-29-64
+7 (495)646-03-65

Таль электрическая канатная передвижная г/п 2,5т МТ 312 2/1
с уменьшенной строительной высотой

Опции для тали, не входящие в стандартную комплектацию	
☐ Ограничитель грузоподъемности	☐ Радиоуправление
☐ Концевые выключатели на передвижение тали	☐ Частотное регулирование передвижения тали ИЛИ ☐ Наличие двух скоростей на передвижение тали, м/с_____
☐ Частотное регулирование подъема/опускания тали ИЛИ ☐ Наличие двух скоростей на подъем/опускание тали, м/с_____	☐ 2ой тормоз на подъем
☐ Щетки для устранения пыли на тележку передвижения (4 щетки входят)	☐ Ручное растормаживание
☐ Регистратор параметров	☐ Весы (выносной дисплей) (+/- 5% от г/п)
Специальное Исполнение: ☐Химостойкое ☐Тропическое ☐Для сейсмичной зоны _____ ☐Иное_____	
Дополнительные требования и опции к тали:	
Количество заказываемых талей_____	☐ Необходимость доставки
Адрес доставки:	☐ Необходимость монтажа
Наименование Вашей организации	
ФИО и Должность заполнившего опросный лист	
Контакты Тел./факс	
Контакты E-mail	
Опросный лист заполнил /подпись/	Дата заполнения
Ответственный менеджер /подпись/	Дата приема опросного листа

Таль электрическая канатная передвижная г/п 2 - 16 т полиспаст 4/1 с уменьшенной строительной высотой

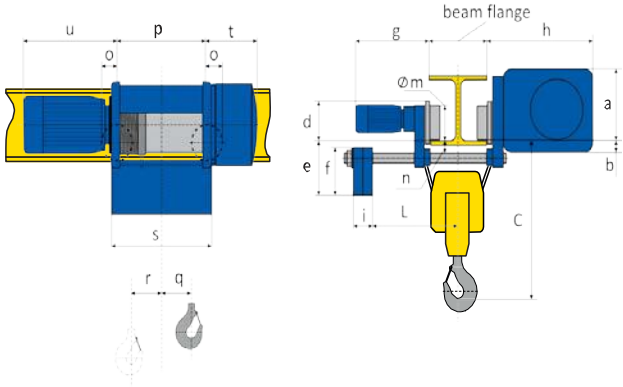

Рисунок 1.

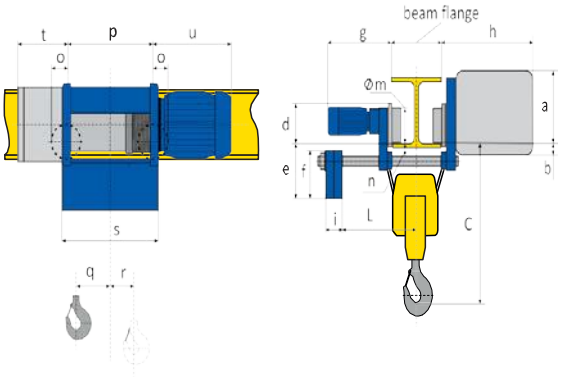

Рисунок 2.

- *Рисунок не определяет конструкцию тали*
- *Окончательные характеристики оборудования, уточняются перед заказом*

г/п	высота подъема	канат (мм.)	Рис.	B	C	a	b	d	e	f	g	h	i	L	m	n	o	p	q	r	s	t	u (V1)	u (V2)	x	y	max	min	Вес (кг)
2	7	ø 7	1		649	240	69	140	359	300	417	476	24	612...527	122	82	102	520	64	43	700	200	376	376	20	40	300	130	298
	10	ø 7	1		649	240	69	140	359	300	417	476	24	612...527	122	82	102	700	154	-2	800	200	376	376	20	40	300	130	315
	13	ø 7	1		649	240	69	140	359	300	417	476	24	612...527	122	82	102	885	247	-47	1000	200	376	376	20	40	300	130	328
3,2	7	ø 7	1		680	240	69	140	359	300	417	476	24	612...527	122	82	102	520	64	43	700	200	376	483	20	40	300	130	320
	10	ø 7	1		680	240	69	140	359	300	417	476	24	612...527	122	82	102	700	154	-2	800	200	376	483	20	40	300	130	340
	13	ø 7	1		680	240	69	140	359	300	417	476	24	612...527	122	82	102	885	247	-47	1000	200	376	483	20	40	300	130	370
5,0	7	ø 10	1		750	245	64	140	349	300	473	476	40	631...546	122	77	95	570	24	94	700	246	483	483	20	40	300	130	490
	10	ø 10	1		750	245	64	140	349	300	473	476	40	631...546	122	77	95	775	127	41	900	246	483	483	20	40	300	130	515
	13	ø 10	1		750	245	64	140	349	300	473	476	40	631...546	122	77	95	975	227	-9	1100	246	483	483	20	40	300	130	540
6,3	7	ø 10	1		770	245	64	140	349	300	526	476	40	631...546	122	77	95	570	24	94	700	246	483	607	20	40	300	150	460
	10	ø 10	1		770	245	64	140	349	300	526	476	40	631...546	122	77	95	775	127	41	900	246	483	607	20	40	300	150	482
	13	ø 10	1		770	245	64	140	349	300	526	476	40	631...546	122	77	95	975	227	-9	1100	246	483	607	20	40	300	150	513
10,0	7	ø 12	1		810	304	50	174	343	310	536	551	200	556...481	155	60	122	590	60	58	700	266	616	661	20	40	300	150	530
	10	ø 12	1		810	304	50	174	343	310	536	551	200	556...481	155	60	122	795	163	6	900	266	616	661	20	40	300	150	555
	13	ø 12	1		810	304	50	174	343	310	536	551	200	556...481	155	60	122	995	263	-43	1100	266	616	661	20	40	300	150	590
16,0	9	ø 15	2	71	910	454,5	75,5	273	395	365	522	772	230	640...555	250	42,5	178	713	65	75	833	299	674	512	22	45	300	130	1275
	13	ø 15	2	71	910	454,5	75,5	273	395	365	522	772	230	640...555	250	42,5	178	928	156	45	1048	299	674	512	22	45	300	130	1505
	16	ø 15	2	71	910	454,5	75,5	273	395	365	522	772	230	640...555	250	42,5	78	1143	264	-17	1263	299	674	512	22	45	300	130	1725

В опросном листе, указать желаемое исполнение тали, поставив отметки в полях ☐.
Жирным шрифтом с подчеркиванием отмечено стандартное исполнение тали.

Грузоподъемность, т	
Высота подъема, м	☐**7** ☐9 ☐10 ☐13 ☐16 ☐_____
Скорость подъема/опускания, м/мин.	☐**4** ☐**6** ☐**4/1** ☐**6/2** ☐_____
Скорость передвижения, м/мин.	☐ **20** ☐ **20/6** ☐ **32** ☐ **32/10** ☐_____
Группа классификации режима работы механизмов тали по ИСО 4301/1	☐М4 ☐**М5** ☐М6 (для 2,0) ☐_____
Исполнение тали	☐**Общепромышленное** ☐Пожаробезопасное *-класс пожаробезопасности зоны* ☐ПI ☐ ПII ☐**ПIIA** ☐ПIII

ООО «Электротяжкран»
www.etk-ks.ru
E-mail: info@etk-ks.ru

ЭТК крановые системы

Тел/факс +7(812)313-29-64
+7 (495)646-03-65

Таль электрическая канатная передвижная г/п 2 - 16 т полиспаст 4/1 с уменьшенной строительной высотой

Категория размещения тали	☐ У1 (на улице) ☐ У2 (под навесом) **☐ У3 (в помещении)** ☐_____					
Температура эксплуатации тали	**☐ от -20^{0}С до +40** ☐ **от -40^{0}С до +40** ☐_____					
Тип профиля	☐ 110 ☐ 130 ☐ 150 ☐ 300 ☐_____					
Тип подвесного пути по ГОСТ 19425	☐ 18М ☐ 24М ☐ 30М ☐36М ☐45М ☐_____					
Степень защиты	**☐ IP 54** ☐ IP 55 ☐ IP 65					
Управление электроталью	**☐ с подвесного пульта** ☐ дублирующее управление					
Питающее напряжение	☐380В, 50 Гц, 3-х фазное ☐_____					
Грузоподъемность, т.	2,0	3,2	5,0	6,3	10,0	16,0
Нагрузка на колесо не более, **кН**	☐1,9	☐3	☐4,5	☐5,6	☐9,4	☐14,3
Суммарная мощность двигателей, **кВт** *(для скорости 4м/мин.)*	☐2,75	☐4,25	☐6,25	☐8,55	☐12,55	☐18,75
Напряжение управления	**☐ 42В** ☐24В ☐220В ☐_____					
Опции для тали, входящие в стандартную комплектацию						
Крановое исполнение	Защита двигателя подъема от перегрева					
Тормоз на передвижение тали						
Опции для тали, не входящие в стандартную комплектацию						
☐ Ограничитель грузоподъемности	☐ Радиоуправление					
☐ Концевые выключатели на передвижение тали	☐ Частотное регулирование передвижения тали ИЛИ ☐ Наличие двух скоростей на передвижение тали, м/с_____					
☐ Частотное регулирование подъема/опускания тали ИЛИ ☐ Наличие двух скоростей на подъем/опускание тали, м/с_____	☐ 2ой тормоз на подъем					
☐ Щетки для устранения пыли на тележку передвижения (4 щетки входят)	☐ Ручное растормаживание					
☐ Регистратор параметров	☐ Весы (выносной дисплей) (+/- 5% от г/п)					
Специальное Исполнение: ☐Химостойкое ☐Тропическое ☐Для сейсмичной зоны _____ ☐Иное_____						
Дополнительные требования и опции к тали:						
Количество заказываемых талей_____	☐ Необходимость доставки					
Адрес доставки:	☐ Необходимость монтажа					
Наименование Вашей организации						
ФИО и Должность заполнившего опросный лист						
Контакты Тел./факс						
Контакты E-mail						
Опросный лист заполнил /подпись/	Дата заполнения					
Ответственный менеджер /подпись/	Дата приема опросного листа					

Таль электрическая канатная передвижная г/п 2 т МТ305 4/1
с уменьшенной строительной высотой

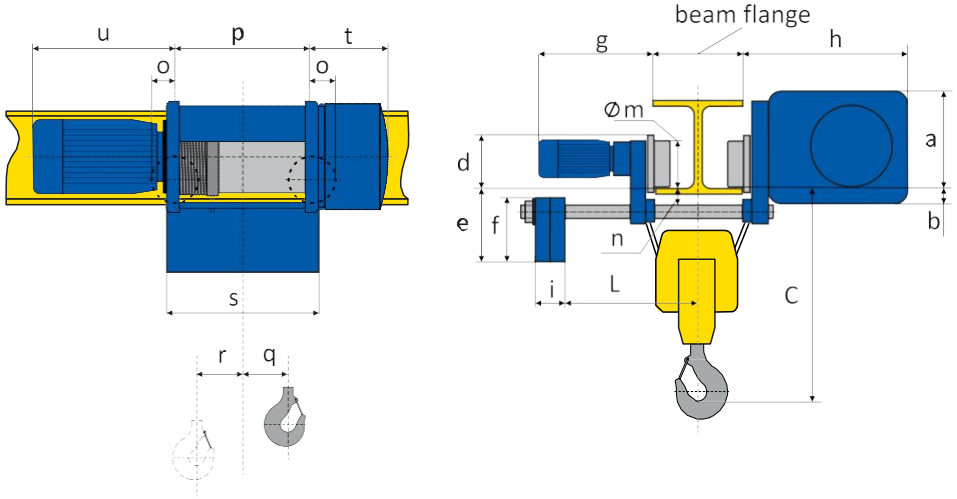

- *Рисунок не определяет конструкцию тали*
- *Окончательные характеристики оборудования, уточняются перед заказом*

высота подъема	канат (мм.)	C	a	b	d	e	f	g	h	i	L	m	n	o	p	q	r	s	t	u(V1)	u(V2)	x	y	max	min	Вес (кг)
7	ø 7	649	240	69	140	359	300	417	476	24	612...527	122	82	102	520	64	43	700	200	376	376	20	40	300	130	298
10	ø 7	649	240	69	140	359	300	417	476	24	612...527	122	82	102	700	154	-2	800	200	376	376	20	40	300	130	315
13	ø 7	649	240	69	140	359	300	417	476	24	612...527	122	82	102	885	247	-47	1000	200	376	376	20	40	300	130	328

В опросном листе, указать желаемое исполнение тали, поставив отметки в полях ☐.
Жирным шрифтом с подчеркиванием отмечено стандартное исполнение тали.

Грузоподъемность, т	
Высота подъема, м	☐**7** ☐10 ☐13 ☐_____
Скорость подъема/опускания, м/мин.	☐**4** ☐**6** ☐**4/1** ☐**6/2** ☐_____
Скорость передвижения, м/мин.	☐ **20** ☐ **20/6** ☐ **32** ☐ **32/10** ☐_____
Группа классификации режима работы механизмов тали по ИСО 4301/1	☐М4 ☐М5 ☐**М6** ☐_____
Исполнение тали	☐**Общепромышленное** ☐Пожаробезопасное *-класс пожаробезопасности зоны* ☐ПI ☐ ПII ☐**ПIIIА** ☐ПIII
Категория размещения тали	☐ У1 (на улице) ☐ У2 (под навесом) ☐ **У3 (в помещении)** ☐_____
Температура эксплуатации тали	☐ **от -20^{0}С до +40** ☐ **от -40^{0}С до +40** ☐_____
Тип профиля	☐ 110 ☐ 130 ☐ 150 ☐ 300 ☐_____
Тип подвесного пути по ГОСТ 19425	☐ 18М ☐ 24М ☐ 30М ☐36М ☐45М ☐_____
Степень защиты	☐ **IP 54** ☐ IP 55 ☐ IP 65
Управление электроталью	☐ **с подвесного пульта** ☐ дублирующее управление
Питающее напряжение	☐380В, 50 Гц, 3-х фазное ☐_____
Нагрузка на колесо	☐не более 1,9 кН
Напряжение управления	☐ **42В** ☐24В ☐220В ☐_____
Суммарная мощность двигателей	☐**2,75 кВт (для скорости 4м/мин.)**
Опции для тали, входящие в стандартную комплектацию	
Крановое исполнение	Защита двигателя подъема от перегрева

ООО «Электротяжкран»
www.etk-ks.ru
E-mail: info@etk-ks.ru

ЭТК крановые системы

Тел/факс +7(812)313-29-64
+7 (495)646-03-65

Таль электрическая канатная передвижная г/п 2 т МТ305 4/1 с уменьшенной строительной высотой

Тормоз на передвижение тали	
Опции для тали, не входящие в стандартную комплектацию	
☐ Ограничитель грузоподъемности	☐ Радиоуправление
☐ Концевые выключатели на передвижение тали	☐ Частотное регулирование передвижения тали ИЛИ ☐ Наличие двух скоростей на передвижение тали, м/с_____
☐ Частотное регулирование подъема/опускания тали ИЛИ ☐ Наличие двух скоростей на подъем/опускание тали, м/с_____	☐ 2ой тормоз на подъем
☐ Щетки для устранения пыли на тележку передвижения (4 щетки входят)	☐ Ручное растормаживание
☐ Регистратор параметров	☐ Весы (выносной дисплей) (+/- 5% от г/п)
Специальное Исполнение: ☐Химостойкое ☐Тропическое ☐Для сейсмичной зоны _____ ☐Иное_____	
Дополнительные требования и опции к тали:	
Количество заказываемых талей_____	☐ Необходимость доставки
Адрес доставки:	☐ Необходимость монтажа
Наименование Вашей организации	
ФИО и Должность заполнившего опросный лист	
Контакты Тел./факс	
Контакты E-mail	
Опросный лист заполнил /подпись/	Дата заполнения
Ответственный менеджер /подпись/	Дата приема опросного листа

Таль электрическая канатная передвижная г/п 3,2т МТ 316 2/1
с уменьшенной строительной высотой

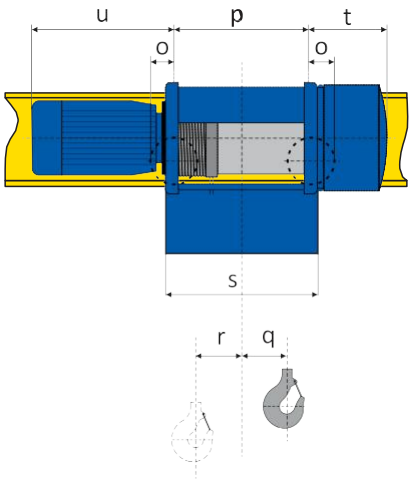

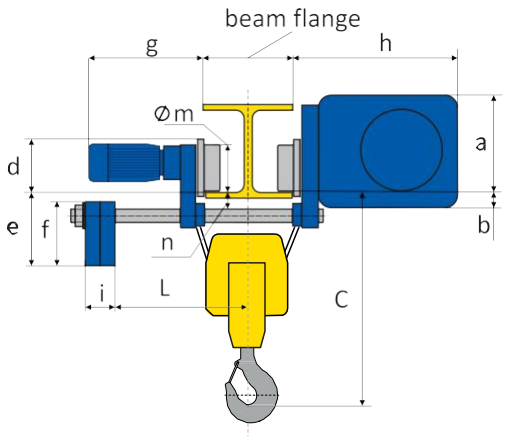

- *Рисунок не определяет конструкцию тали*
- *Окончательные характеристики оборудования, уточняются перед заказом*

высота подъема	канат (мм.)	C	a	b	d	e	f	g	h	i	L	m	n	o	p	q	r	s	t	U (V1)	U (V2)	x	y	max	min	Вес (кг)
10	ø 10	800	240	69	140	349	300	426	476	40	596...511	122	81	95	440	99.5	68	700	246	483	607	20	40	300	130	440
14	ø 10	800	240	69	140	349	300	426	476	40	596...511	122	81	95	570	164.5	68	700	246	483	607	20	40	300	130	470
20	ø 10	800	240	69	140	349	300	426	476	40	596...511	122	81	95	775	267	68	900	246	483	607	20	40	300	130	508

В опросном листе, указать желаемое исполнение тали, поставив отметки в полях ☐.
Жирным шрифтом с подчеркиванием отмечено стандартное исполнение тали.

Грузоподъемность, т	
Высота подъема, м	**☐10** ☐14 ☐20 ☐_____
Скорость подъема/опускания, м/мин.	**☐8** **☐8/2** **☐12** **☐12/4** ☐_____
Скорость передвижения, м/мин.	**☐ 20** **☐ 20/6** **☐ 32** **☐ 32/10** ☐_____
Группа классификации режима работы механизмов тали по ИСО 4301/1	☐М4 **☐М5** ☐М6 ☐_____
Исполнение тали	**☐Общепромышленное** ☐Пожаробезопасное *-класс пожаробезопасности зоны* ☐ПI ☐ ПII **☐ПIIА** ☐ПIII
Категория размещения тали	☐ У1 (на улице) ☐ У2 (под навесом) **☐ У3 (в помещении)** ☐_____
Температура эксплуатации тали	**☐ от -20^{0}С до +40** ☐ от -40^{0}С до +40 ☐_____
Тип профиля	☐ 110 ☐ 130 ☐ 150 ☐ 300 ☐_____
Тип подвесного пути по ГОСТ 19425	☐ 24М ☐ 30М ☐36М ☐45М ☐_____
Степень защиты	**☐ IP 54** ☐ IP 55 ☐ IP 65
Управление электроталью	**☐ с подвесного пульта** ☐ дублирующее управление
Питающее напряжение	☐380В, 50 Гц, 3-х фазное ☐_____
Нагрузка на колесо	☐не более 3,3кН
Напряжение управления	**☐ 42В** ☐24В ☐220В ☐_____
Суммарная мощность двигателей	**☐2,15кВт (для скорости 8м/мин.)**
Опции для тали, входящие в стандартную комплектацию	
Крановое исполнение	Защита двигателя подъема от перегрева
Тормоз на передвижение тали	
Опции для тали, не входящие в стандартную комплектацию	

ООО «Электротяжкран»
www.etk-ks.ru
E-mail: info@etk-ks.ru

ЭТК крановые системы

Тел/факс +7(812)313-29-64
+7 (495)646-03-65

Таль электрическая канатная передвижная г/п 3,2т МТ 316 2/1
с уменьшенной строительной высотой

☐ Ограничитель грузоподъемности	☐ Радиоуправление
☐ Концевые выключатели на передвижение тали	☐ Частотное регулирование передвижения тали ИЛИ ☐ Наличие двух скоростей на передвижение тали, м/с_____
☐ Частотное регулирование подъема/опускания тали ИЛИ ☐ Наличие двух скоростей на подъем/опускание тали, м/с_____	☐ 2ой тормоз на подъем
☐ Щетки для устранения пыли на тележку передвижения (4 щетки входят)	☐ Ручное растормаживание
☐ Регистратор параметров	☐ Весы (выносной дисплей) (+/- 5% от г/п)
Специальное Исполнение: ☐Химостойкое ☐Тропическое ☐Для сейсмичной зоны _____ ☐Иное_____	
Дополнительные требования и опции к тали:	
Количество заказываемых талей_____	☐ Необходимость доставки
Адрес доставки:	☐ Необходимость монтажа
Наименование Вашей организации	
ФИО и Должность заполнившего опросный лист	
Контакты Тел./факс	
Контакты E-mail	
Опросный лист заполнил /подпись/	Дата заполнения
Ответственный менеджер /подпись/	Дата приема опросного листа

Таль электрическая канатная передвижная г/п 3,2 т МТ308 4/1
с уменьшенной строительной высотой

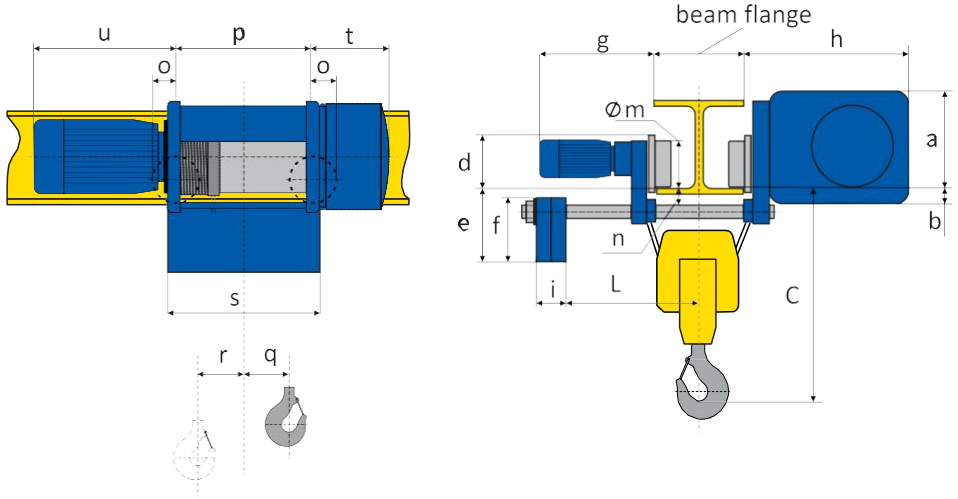

- Рисунок не определяет конструкцию тали
- Окончательные характеристики оборудования, уточняются перед заказом

высота подъема	канат (мм.)	C	a	b	d	e	f	g	h	i	L	m	n	o	p	q	r	s	t	u(V1)	u(V2)	x	y	max	min	Вес (кг)
7	ø 7	680	240	69	140	359	300	417	476	24	612...527	122	82	102	520	64	43	700	200	376	483	20	40	300	130	320
10	ø 7	680	240	69	140	359	300	417	476	24	612...527	122	82	102	700	154	-2	800	200	376	483	20	40	300	130	340
13	ø 7	680	240	69	140	359	300	417	476	24	612...527	122	82	102	885	247	-47	1000	200	376	483	20	40	300	130	370

В опросном листе, указать желаемое исполнение тали, поставив отметки в полях ☐.
Жирным шрифтом с подчеркиванием отмечено стандартное исполнение тали.

Грузоподъемность, т	
Высота подъема, м	**☐7** ☐10 ☐13 ☐_____
Скорость подъема/опускания, м/мин.	**☐4** **☐6** **☐4/1** **☐6/2** ☐_____
Скорость передвижения, м/мин.	**☐ 20** **☐ 20/6** **☐ 32** **☐ 32/10** ☐_____
Группа классификации режима работы механизмов тали по ИСО 4301/1	☐М4 **☐М5** ☐М6 ☐_____
Исполнение тали	**☐Общепромышленное** ☐Пожаробезопасное *-класс пожаробезопасности зоны* ☐ПI ☐ ПII **☐ПIIA** ☐ПIII
Категория размещения тали	☐ У1 (на улице) ☐ У2 (под навесом) **☐ У3 (в помещении)** ☐_____
Температура эксплуатации тали	**☐ от -20^{0}С до +40** **☐ от -40^{0}С до +40** ☐_____
Тип профиля	☐ 110 ☐ 130 ☐ 150 ☐ 300 ☐_____
Тип подвесного пути по ГОСТ 19425	☐ 18М ☐ 24М ☐ 30М ☐36М ☐45М ☐_____
Степень защиты	**☐ IP 54** ☐ IP 55 ☐ IP 65
Управление электроталью	**☐ с подвесного пульта** ☐ дублирующее управление
Питающее напряжение	☐380В, 50 Гц, 3-х фазное ☐_____
Нагрузка на колесо	☐не более 3 кН
Напряжение управления	**☐ 42В** ☐24В ☐220В ☐_____
Суммарная мощность двигателей	**☐4,25 кВт (для скорости 4м/мин.)**
Опции для тали, входящие в стандартную комплектацию	
Крановое исполнение	Защита двигателя подъема от перегрева
Тормоз на передвижение тали	
Опции для тали, не входящие в стандартную комплектацию	
☐ Ограничитель грузоподъемности	☐ Радиоуправление

ООО «Электротяжкран»
www.etk-ks.ru
E-mail: info@etk-ks.ru

ЭТК крановые системы

Тел/факс +7(812)313-29-64
+7 (495)646-03-65

Таль электрическая канатная передвижная г/п 3,2 т МТ308 4/1 с уменьшенной строительной высотой

☐ Концевые выключатели на передвижение тали	☐ Частотное регулирование передвижения тали ИЛИ ☐ Наличие двух скоростей на передвижение тали, м/с_____
☐ Частотное регулирование подъема/опускания тали ИЛИ ☐ Наличие двух скоростей на подъем/опускание тали, м/с_____	☐ 2ой тормоз на подъем
☐ Щетки для устранения пыли на тележку передвижения (4 щетки входят)	☐ Ручное растормаживание
☐ Регистратор параметров	☐ Весы (выносной дисплей) (+/- 5% от г/п)
Специальное Исполнение: ☐Химостойкое ☐Тропическое ☐Для сейсмичной зоны _____ ☐Иное_____	
Дополнительные требования и опции к тали:	
Количество заказываемых талей_____	☐ Необходимость доставки
Адрес доставки:	☐ Необходимость монтажа
Наименование Вашей организации	
ФИО и Должность заполнившего опросный лист	
Контакты Тел./факс	
Контакты E-mail	
Опросный лист заполнил /подпись/	Дата заполнения
Ответственный менеджер /подпись/	Дата приема опросного листа

Таль электрическая канатная передвижная г/п 5,0т МТ 525 2/1
с уменьшенной строительной высотой

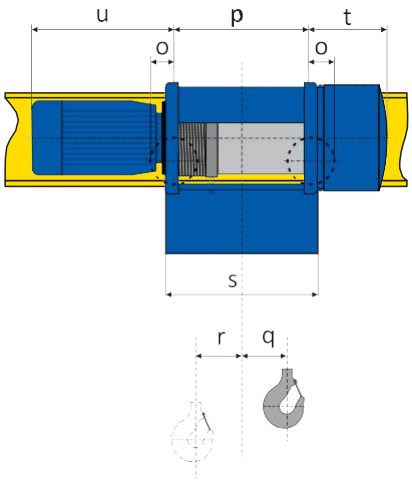

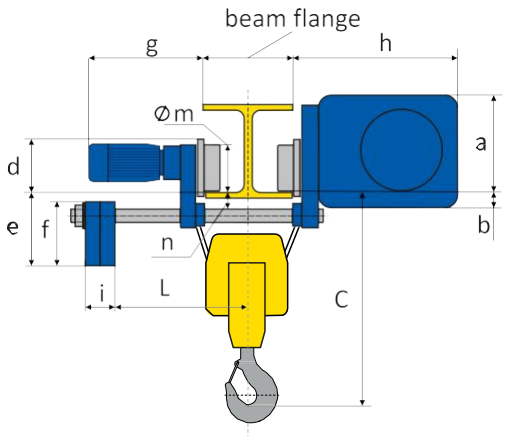

- *Рисунок не определяет конструкцию тали*
- *Окончательные характеристики оборудования, уточняются перед заказом*

высота подъема	канат (мм.)	C	a	b	d	e	f	g	h	i	L	m	n	o	p	q	r	s	t	U (V1)	U (V2)	x	y	max	min	Вес (кг)
10	ø 12	920	283	71	146	471	310	483	482	200	471...386	122	76	95	455	85	82	700	266	616	661	20	40	300	130	535
14	ø 12	920	283	71	146	471	310	483	482	200	471...386	122	76	95	590	152.5	82	700	266	616	661	20	40	300	130	546
20	ø 12	920	283	71	146	471	310	483	482	200	471...386	122	76	95	795	255	82	900	266	616	661	20	40	300	130	560
26	ø 12	920	283	71	146	471	310	483	482	200	471...386	122	76	95	995	355	82	1100	266	616	661	20	40	300	130	572

В опросном листе, указать желаемое исполнение тали, поставив отметки в полях ☐.
Жирным шрифтом с подчеркиванием отмечено стандартное исполнение тали.

Грузоподъемность, т	
Высота подъема, м	☐**10** ☐14 ☐20 ☐26 ☐_____
Скорость подъема/опускания, м/мин.	☐**8** ☐**8/2** ☐**12** ☐**12/4** ☐_____
Скорость передвижения, м/мин.	☐ **20** ☐ **20/6** ☐ **32** ☐ **32/10** ☐_____
Группа классификации режима работы механизмов тали по ИСО 4301/1	☐М4 ☐**М5** ☐М6 ☐_____
Исполнение тали	☐**Общепромышленное** ☐Пожаробезопасное *-класс пожаробезопасности зоны* ☐ПI ☐ ПII ☐**ПIIA** ☐ПIII
Категория размещения тали	☐ У1 (на улице) ☐ У2 (под навесом) ☐ **У3 (в помещении)** ☐_____
Температура эксплуатации тали	☐ **от -20^{0}С до +40** ☐ от -40^{0}С до +40 ☐_____
Тип профиля	☐ 110 ☐ 130 ☐ 150 ☐ 300 ☐_____
Тип подвесного пути по ГОСТ 19425	☐ 24М ☐ 30М ☐36М ☐45М ☐_____
Степень защиты	☐ **IP 54** ☐ IP 55 ☐ IP 65
Управление электроталью	☐ **с подвесного пульта** ☐ дублирующее управление
Питающее напряжение	☐380В, 50 Гц, 3-х фазное ☐_____
Нагрузка на колесо	☐не более **5,0**кН
Напряжение управления	☐ **42В** ☐24В ☐220В ☐_____
Суммарная мощность двигателей	☐**4,45кВт (для скорости 8м/мин.)**
Опции для тали, входящие в стандартную комплектацию	
Крановое исполнение	Защита двигателя подъема от перегрева

ООО «Электротяжкран»
www.etk-ks.ru
E-mail: info@etk-ks.ru

ЭТК крановые системы

Тел/факс +7(812)313-29-64
+7 (495)646-03-65

Таль электрическая канатная передвижная г/п 5,0т МТ 525 2/1
с уменьшенной строительной высотой

Тормоз на передвижение тали		
Опции для тали, не входящие в стандартную комплектацию		
☐ Ограничитель грузоподъемности		☐ Радиоуправление
☐ Концевые выключатели на передвижение тали		☐ Частотное регулирование передвижения тали ИЛИ ☐ Наличие двух скоростей на передвижение тали, м/с_____
☐ Частотное регулирование подъема/опускания тали ИЛИ ☐ Наличие двух скоростей на подъем/опускание тали, м/с_____		☐ 2ой тормоз на подъем
☐ Щетки для устранения пыли на тележку передвижения (4 щетки входят)		☐ Ручное растормаживание
☐ Регистратор параметров		☐ Весы (выносной дисплей) (+/- 5% от г/п)
Специальное Исполнение: ☐Химостойкое ☐Тропическое ☐Для сейсмичной зоны _____ ☐Иное_____		
Дополнительные требования и опции к тали:		
Количество заказываемых талей_____		☐ Необходимость доставки
Адрес доставки:		☐ Необходимость монтажа
Наименование Вашей организации		
ФИО и Должность заполнившего опросный лист		
Контакты	Тел./факс	
	E-mail	
Опросный лист заполнил /подпись/		Дата заполнения
Ответственный менеджер /подпись/		Дата приема опросного листа

Таль электрическая канатная передвижная г/п 5,0 т МТ312 4/1
с уменьшенной строительной высотой

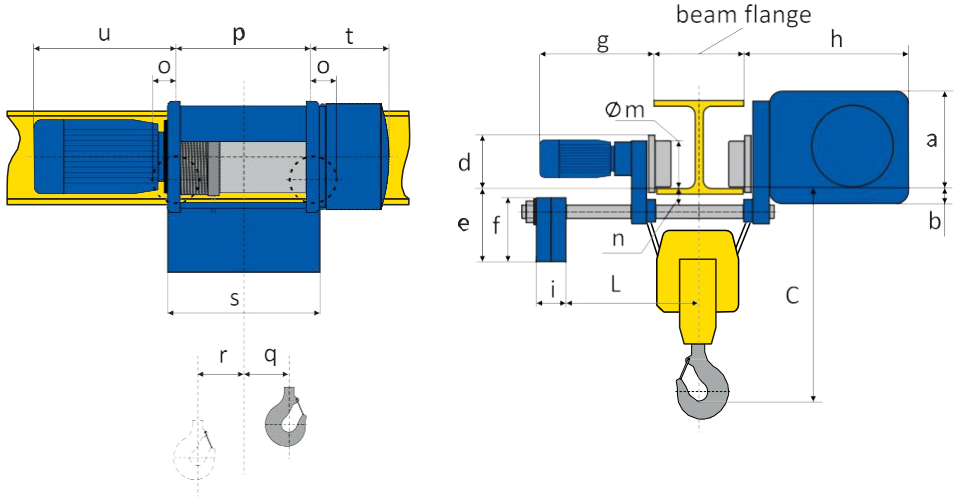

- *Рисунок не определяет конструкцию тали*
- *Окончательные характеристики оборудования, уточняются перед заказом*

высота подъема	канат (мм.)	C	a	b	d	e	f	g	h	i	L	m	n	o	p	q	r	s	t	u(V1)	u(V2)	x	y	max	min	Вес (кг)
7	ø 10	750	245	64	140	349	300	473	476	40	631...546	122	77	95	570	24	94	700	246	483	483	20	40	300	130	490
10	ø 10	750	245	64	140	349	300	473	476	40	631...546	122	77	95	775	127	41	900	246	483	483	20	40	300	130	515
13	ø 10	750	245	64	140	349	300	473	476	40	631...546	122	77	95	975	227	-9	1100	246	483	483	20	40	300	130	540

В опросном листе, указать желаемое исполнение тали, поставив отметки в полях ☐.
Жирным шрифтом с подчеркиванием отмечено стандартное исполнение тали.

Грузоподъемность, т	
Высота подъема, м	☐**7** ☐10 ☐13 ☐_____
Скорость подъема/опускания, м/мин.	☐**4** ☐**6** ☐**4/1** ☐**6/2** ☐_____
Скорость передвижения, м/мин.	☐ **20** ☐ **20/6** ☐ **32** ☐ **32/10** ☐_____
Группа классификации режима работы механизмов тали по ИСО 4301/1	☐М4 ☐**М5** ☐М6 ☐_____
Исполнение тали	☐**Общепромышленное** ☐Пожаробезопасное *-класс пожаробезопасности зоны* ☐ПI ☐ ПII ☐**ПIIA** ☐ПIII
Категория размещения тали	☐ У1 (на улице) ☐ У2 (под навесом) ☐ **У3 (в помещении)** ☐_____
Температура эксплуатации тали	☐ **от -20^{0}С до +40** ☐ **от -40^{0}С до +40** ☐_____
Тип профиля	☐ 110 ☐ 130 ☐ 150 ☐ 300 ☐_____
Тип подвесного пути по ГОСТ 19425	☐ 18М ☐ 24М ☐ 30М ☐36М ☐45М ☐_____
Степень защиты	☐ **IP 54** ☐ IP 55 ☐ IP 65
Управление электроталью	☐ **с подвесного пульта** ☐ дублирующее управление
Питающее напряжение	☐380В, 50 Гц, 3-х фазное ☐_____
Нагрузка на колесо	☐не более **4,5 кН**
Напряжение управления	☐ **42В** ☐24В ☐220В ☐_____
Суммарная мощность двигателей	☐**6,25 кВт (для скорости 4м/мин.)**
Опции для тали, входящие в стандартную комплектацию	
Крановое исполнение	Защита двигателя подъема от перегрева
Тормоз на передвижение тали	
Опции для тали, не входящие в стандартную комплектацию	

ООО «Электротяжкран»
www.etk-ks.ru
E-mail: info@etk-ks.ru

ЭТК крановые системы

Тел/факс +7(812)313-29-64
+7 (495)646-03-65

Таль электрическая канатная передвижная г/п 5,0 т МТ312 4/1 с уменьшенной строительной высотой

☐ Ограничитель грузоподъемности	☐ Радиоуправление
☐ Концевые выключатели на передвижение тали	☐ Частотное регулирование передвижения тали ИЛИ ☐ Наличие двух скоростей на передвижение тали, м/с_____
☐ Частотное регулирование подъема/опускания тали ИЛИ ☐ Наличие двух скоростей на подъем/опускание тали, м/с_____	☐ 2ой тормоз на подъем
☐ Щетки для устранения пыли на тележку передвижения (4 щетки входят)	☐ Ручное растормаживание
☐ Регистратор параметров	☐ Весы (выносной дисплей) (+/- 5% от г/п)
Специальное Исполнение: ☐Химостойкое ☐Тропическое ☐Для сейсмичной зоны _____ ☐Иное_____	
Дополнительные требования и опции к тали:	
Количество заказываемых талей_____	☐ Необходимость доставки
Адрес доставки:	☐ Необходимость монтажа
Наименование Вашей организации	
ФИО и Должность заполнившего опросный лист	
Контакты Тел./факс	
Контакты E-mail	
Опросный лист заполнил /подпись/	Дата заполнения
Ответственный менеджер /подпись/	Дата приема опросного листа

Таль электрическая канатная передвижная г/п 6,3 т МТ316 4/1
с уменьшенной строительной высотой

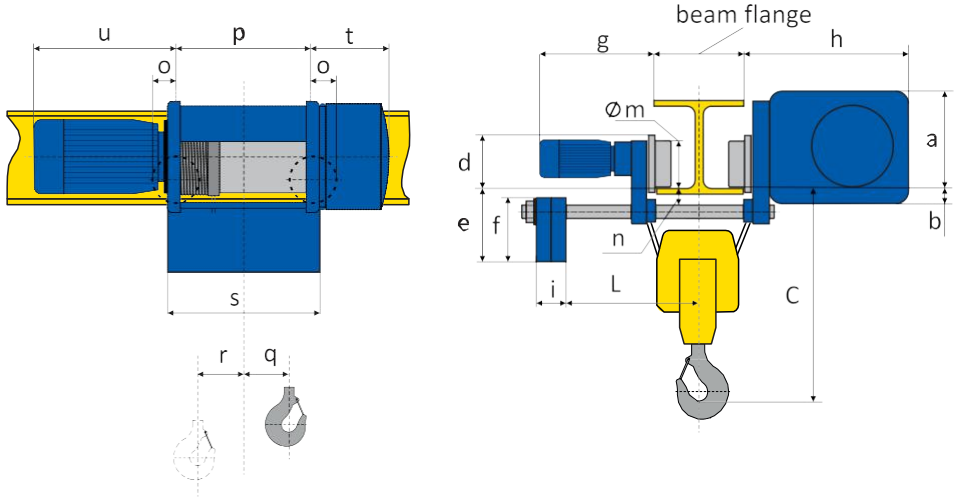

- *Рисунок не определяет конструкцию тали*
- *Окончательные характеристики оборудования, уточняются перед заказом*

высота подъема	канат (мм.)	C	a	b	d	e	f	g	h	i	L	m	n	o	p	q	r	s	t	u(V1)	u(V2)	x	y	max	min	Вес (кг)
7	ø 10	770	245	64	140	349	300	526	476	40	631...546	122	77	95	570	24	94	700	246	483	607	20	40	300	150	460
10	ø 10	770	245	64	140	349	300	526	476	40	631...546	122	77	95	775	127	41	900	246	483	607	20	40	300	150	482
13	ø 10	770	245	64	140	349	300	526	476	40	631...546	122	77	95	975	227	-9	1100	246	483	607	20	40	300	150	513

В опросном листе, указать желаемое исполнение тали, поставив отметки в полях ☐.
Жирным шрифтом с подчеркиванием отмечено стандартное исполнение тали.

Грузоподъемность, т	
Высота подъема, м	☐**7** ☐10 ☐13 ☐_____
Скорость подъема/опускания, м/мин.	☐**4** ☐**6** ☐**4/1** ☐**6/2** ☐_____
Скорость передвижения, м/мин.	☐ **20** ☐ **20/6** ☐ **32** ☐ **32/10** ☐_____
Группа классификации режима работы механизмов тали по ИСО 4301/1	☐М4 ☐**М5** ☐М6 ☐_____
Исполнение тали	☐**Общепромышленное** ☐Пожаробезопасное *-класс пожаробезопасности зоны* ☐ПI ☐ ПII ☐**ПIIA** ☐ПIII
Категория размещения тали	☐ У1 (на улице) ☐ У2 (под навесом) ☐ **У3 (в помещении)** ☐_____
Температура эксплуатации тали	☐ **от -20^{0}С до +40** ☐ **от -40^{0}С до +40** ☐_____
Тип профиля	☐ 110 ☐ 130 ☐ 150 ☐ 300 ☐_____
Тип подвесного пути по ГОСТ 19425	☐ 18М ☐ 24М ☐ 30М ☐36М ☐45М ☐_____
Степень защиты	☐ **IP 54** ☐ IP 55 ☐ IP 65
Управление электроталью	☐ **с подвесного пульта** ☐ дублирующее управление
Питающее напряжение	☐380В, 50 Гц, 3-х фазное ☐_____
Нагрузка на колесо	☐не более **5,6 кН**
Напряжение управления	☐ **42В** ☐24В ☐220В ☐_____
Суммарная мощность двигателей	☐**8,55 кВт (для скорости 4м/мин.)**
Опции для тали, входящие в стандартную комплектацию	
Крановое исполнение	Защита двигателя подъема от перегрева
Тормоз на передвижение тали	
Опции для тали, не входящие в стандартную комплектацию	

ООО «Электротяжкран»
www.etk-ks.ru
E-mail: info@etk-ks.ru

ЭТК крановые системы

Тел/факс +7(812)313-29-64
+7 (495)646-03-65

Таль электрическая канатная передвижная г/п 6,3 т МТ316 4/1 с уменьшенной строительной высотой

☐ Ограничитель грузоподъемности	☐ Радиоуправление
☐ Концевые выключатели на передвижение тали	☐ Частотное регулирование передвижения тали ИЛИ ☐ Наличие двух скоростей на передвижение тали, м/с_____
☐ Частотное регулирование подъема/опускания тали ИЛИ ☐ Наличие двух скоростей на подъем/опускание тали, м/с_____	☐ 2ой тормоз на подъем
☐ Щетки для устранения пыли на тележку передвижения (4 щетки входят)	☐ Ручное растормаживание
☐ Регистратор параметров	☐ Весы (выносной дисплей) (+/- 5% от г/п)
Специальное Исполнение: ☐Химостойкое ☐Тропическое ☐Для сейсмичной зоны _____ ☐Иное_____	
Дополнительные требования и опции к тали:	
Количество заказываемых талей_____	☐ Необходимость доставки
Адрес доставки:	☐ Необходимость монтажа
Наименование Вашей организации	
ФИО и Должность заполнившего опросный лист	
Контакты Тел./факс	
Контакты E-mail	
Опросный лист заполнил /подпись/	Дата заполнения
Ответственный менеджер /подпись/	Дата приема опросного листа

Таль электрическая канатная передвижная г/п 8,0т М 740 2/1
с уменьшенной строительной высотой

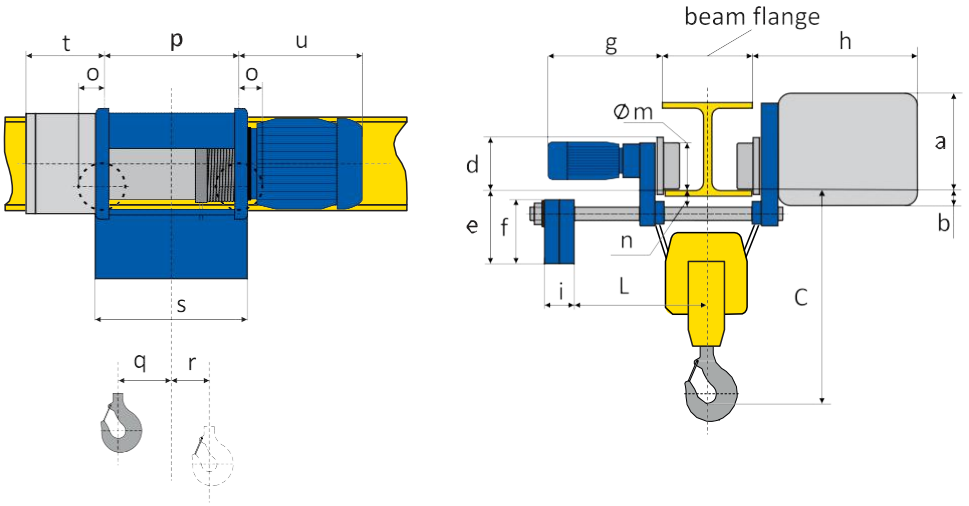

- *Рисунок не определяет конструкцию тали*
- *Окончательные характеристики оборудования, уточняются перед заказом*

высота подъема	канат (мм.)	B	C	a	b	d	e	f	g	h	i	L	m	n	o	p	q	r	s	t	U (V1)	U (V2)	x	y	max	min	Вес (кг)
14	ø 15	56	925	454,5	75,5	218	395	365	430	762	230	650...565	200	42.5	145	553	130	83	673	299	674	512	22	45	300	130	870
19	ø 15	56	925	454,5	75,5	218	395	365	430	762	230	650...565	200	42.5	145	713	160	133	833	299	674	512	22	45	300	130	1000
26	ø 15	56	925	454,5	75,5	218	395	365	430	762	230	650...565	200	42.5	145	928	268	133	1048	299	674	512	22	45	300	130	1080

В опросном листе, указать желаемое исполнение тали, поставив отметки в полях ☐.
Жирным шрифтом с подчеркиванием отмечено стандартное исполнение тали.

Грузоподъемность, т	
Высота подъема, м	☐14 ☐19 ☐26 ☐_____
Скорость подъема/опускания, м/мин.	**☐8** **☐8/2** **☐12** **☐12/4** ☐_____
Скорость передвижения, м/мин.	**☐ 20** **☐ 20/6** **☐ 32** **☐ 32/10** ☐_____
Группа классификации режима работы механизмов тали по ИСО 4301/1	☐М4 **☐М5** ☐М6 ☐_____
Исполнение тали	**☐Общепромышленное** ☐Пожаробезопасное *-класс пожаробезопасности зоны* ☐ПI ☐ ПII **☐ПIIA** ☐ПIII
Категория размещения тали	☐ У1 (на улице) ☐ У2 (под навесом) **☐ У3 (в помещении)** ☐_____
Температура эксплуатации тали	**☐ от -20^{0}С до +40** ☐ от -40^{0}С до +40 ☐_____
Тип профиля	☐ 110 ☐ 130 ☐ 150 ☐ 300 ☐_____
Тип подвесного пути по ГОСТ 19425	☐ 24М ☐ 30М ☐36М ☐45М ☐_____
Степень защиты	**☐ IP 54** ☐ IP 55 ☐ IP 65
Управление электроталью	**☐ с подвесного пульта** ☐ дублирующее управление
Питающее напряжение	☐380В, 50 Гц, 3-х фазное ☐_____
Нагрузка на колесо	☐не более **7,7**кН
Напряжение управления	**☐ 42В** ☐24В ☐220В ☐_____
Суммарная мощность двигателей	**☐7,0кВт (для скорости 8м/мин.)**
Опции для тали, входящие в стандартную комплектацию	
Крановое исполнение	Защита двигателя подъема от перегрева
Тормоз на передвижение тали	
Опции для тали, не входящие в стандартную комплектацию	

ООО «Электротяжкран»
www.etk-ks.ru
E-mail: info@etk-ks.ru

ЭТК крановые системы

Тел/факс +7(812)313-29-64
+7 (495)646-03-65

Таль электрическая канатная передвижная г/п 8,0т М 740 2/1
с уменьшенной строительной высотой

☐ Ограничитель грузоподъемности	☐ Радиоуправление
☐ Концевые выключатели на передвижение тали	☐ Частотное регулирование передвижения тали ИЛИ ☐ Наличие двух скоростей на передвижение тали, м/с_____
☐ Частотное регулирование подъема/опускания тали ИЛИ ☐ Наличие двух скоростей на подъем/опускание тали, м/с_____	☐ 2ой тормоз на подъем
☐ Щетки для устранения пыли на тележку передвижения (4 щетки входят)	☐ Ручное растормаживание
☐ Регистратор параметров	☐ Весы (выносной дисплей) (+/- 5% от г/п)
Специальное Исполнение: ☐Химостойкое ☐Тропическое ☐Для сейсмичной зоны _____ ☐Иное_____	
Дополнительные требования и опции к тали:	
Количество заказываемых талей_____	☐ Необходимость доставки
Адрес доставки:	☐ Необходимость монтажа
Наименование Вашей организации	
ФИО и Должность заполнившего опросный лист	
Контакты Тел./факс	
Контакты E-mail	
Опросный лист заполнил /подпись/	Дата заполнения
Ответственный менеджер /подпись/	Дата приема опросного листа

Таль электрическая канатная передвижная г/п 10,0т М 750 2/1
с уменьшенной строительной высотой

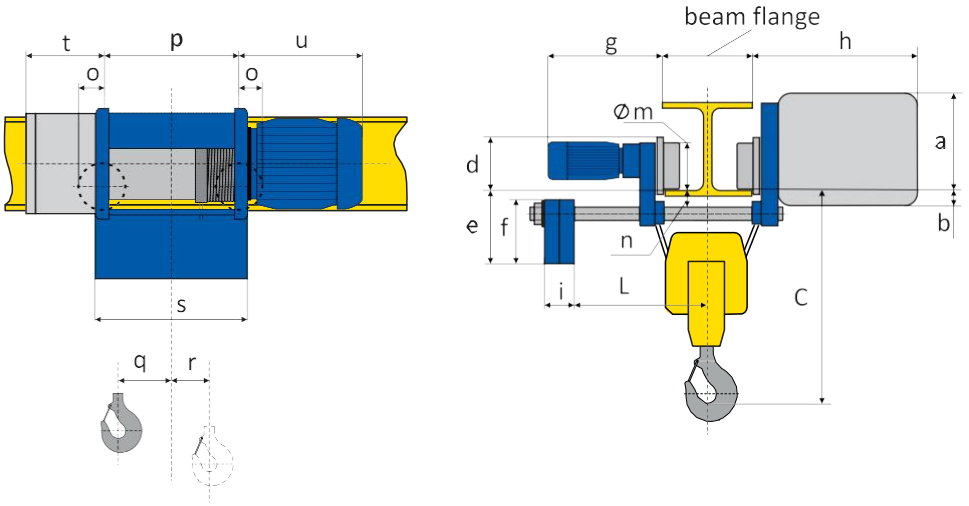

- *Рисунок не определяет конструкцию тали*
- *Окончательные характеристики оборудования, уточняются перед заказом*

высота подъема	канат (мм.)	B	C	a	b	d	e	f	g	h	i	L	m	n	o	p	q	r	s	t	U (V1)	U (V2)	x	y	max	min	Вес (кг)
14	ø 15	56	1040	468	62	218	395	365	430	762	230	650...565	200	45	140	553	130	83	673	299	453	720	22	45	300	130	910
19	ø 15	56	1040	468	62	218	395	365	430	762	230	650...5565	200	45	140	713	160	133	833	299	453	720	22	45	300	130	1050
26	ø 15	56	1040	468	62	218	395	365	430	762	230	650...5565	200	45	140	928	268	133	1048	299	453	720	22	45	300	130	1110

В опросном листе, указать желаемое исполнение тали, поставив отметки в полях ☐.
Жирным шрифтом с подчеркиванием отмечено стандартное исполнение тали.

Грузоподъемность, т	
Высота подъема, м	☐14 ☐19 ☐26 ☐_____
Скорость подъема/опускания, м/мин.	**☐8** **☐8/2** **☐12** **☐12/4** ☐_____
Скорость передвижения, м/мин.	**☐ 20** **☐ 20/6** **☐ 32** **☐ 32/10** ☐_____
Группа классификации режима работы механизмов тали по ИСО 4301/1	☐М4 **☐М5** ☐М6 ☐_____
Исполнение тали	**☐Общепромышленное** ☐Пожаробезопасное *-класс пожаробезопасности зоны* ☐ПI ☐ ПII **☐ПIIА** ☐ПIII
Категория размещения тали	☐ У1 (на улице) ☐ У2 (под навесом) **☐ У3 (в помещении)** ☐_____
Температура эксплуатации тали	**☐ от -20^{0}С до +40** ☐ от -40^{0}С до +40 ☐_____
Тип профиля	☐ 110 ☐ 130 ☐ 150 ☐ 300 ☐_____
Тип подвесного пути по ГОСТ 19425	☐ 24М ☐ 30М ☐36М ☐45М ☐_____
Степень защиты	**☐ IP 54** ☐ IP 55 ☐ IP 65
Управление электроталью	**☐ с подвесного пульта** ☐ дублирующее управление
Питающее напряжение	☐380В, 50 Гц, 3-х фазное ☐_____
Нагрузка на колесо	☐не более **19**кН
Напряжение управления	**☐ 42В** ☐24В ☐220В ☐_____
Суммарная мощность двигателей	**☐5,55кВт (для скорости 8м/мин.)**
Опции для тали, входящие в стандартную комплектацию	
Крановое исполнение	Защита двигателя подъема от перегрева
Тормоз на передвижение тали	

ООО «Электротяжкран»
www.etk-ks.ru
E-mail: info@etk-ks.ru

ЭТК крановые системы

Тел/факс +7(812)313-29-64
+7 (495)646-03-65

Таль электрическая канатная передвижная г/п 10,0т М 750 2/1
с уменьшенной строительной высотой

Опции для тали, не входящие в стандартную комплектацию	
☐ Ограничитель грузоподъемности	☐ Радиоуправление
☐ Концевые выключатели на передвижение тали	☐ Частотное регулирование передвижения тали ИЛИ ☐ Наличие двух скоростей на передвижение тали, м/с_____
☐ Частотное регулирование подъема/опускания тали ИЛИ ☐ Наличие двух скоростей на подъем/опускание тали, м/с_____	☐ 2ой тормоз на подъем
☐ Щетки для устранения пыли на тележку передвижения (4 щетки входят)	☐ Ручное растормаживание
☐ Регистратор параметров	☐ Весы (выносной дисплей) (+/- 5% от г/п)
Специальное Исполнение: ☐Химостойкое ☐Тропическое ☐Для сейсмичной зоны _____ ☐Иное_____	
Дополнительные требования и опции к тали:	
Количество заказываемых талей_____	☐ Необходимость доставки
Адрес доставки:	☐ Необходимость монтажа
Наименование Вашей организации	
ФИО и Должность заполнившего опросный лист	
Контакты Тел./факс	
Контакты E-mail	
Опросный лист заполнил /подпись/	Дата заполнения
Ответственный менеджер /подпись/	Дата приема опросного листа

Таль электрическая канатная передвижная г/п 10 т МТ525 4/1
с уменьшенной строительной высотой

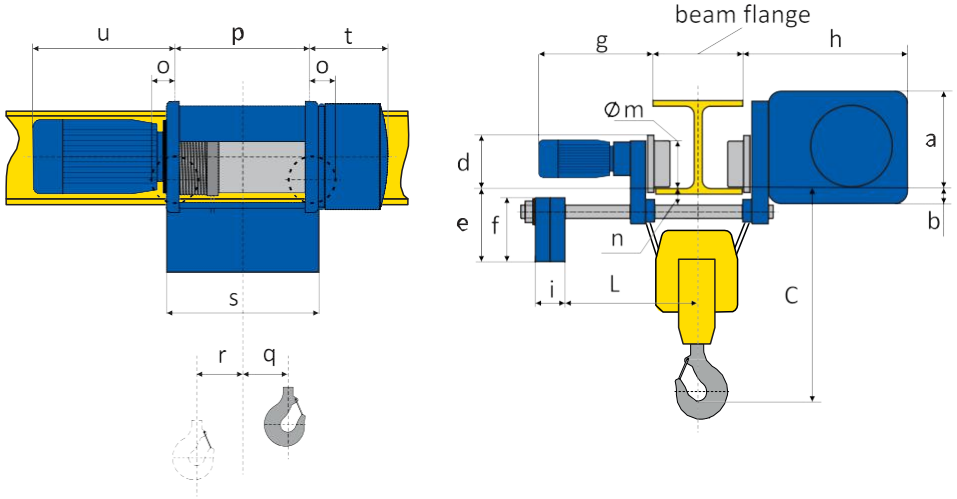

- *Рисунок не определяет конструкцию тали*
- *Окончательные характеристики оборудования, уточняются перед заказом*

высота подъема	канат (мм.)	C	a	b	d	e	f	g	h	i	L	m	n	o	p	q	r	s	t	u(V1)	u(V2)	x	y	max	min	Вес (кг)
7	ø 12	810	304	50	174	343	310	536	551	200	556...481	155	60	122	590	60	58	700	266	616	661	20	40	300	150	530
10	ø 12	810	304	50	174	343	310	536	551	200	556...481	155	60	122	795	163	6	900	266	616	661	20	40	300	150	555
13	ø 12	810	304	50	174	343	310	536	551	200	556...481	155	60	122	995	263	-43	1100	266	616	661	20	40	300	150	590

В опросном листе, указать желаемое исполнение тали, поставив отметки в полях ☐.
Жирным шрифтом с подчеркиванием отмечено стандартное исполнение тали.

Грузоподъемность, т	
Высота подъема, м	☐**7** ☐10 ☐13 ☐_____
Скорость подъема/опускания, м/мин.	☐**4** ☐**6** ☐**4/1** ☐**6/2** ☐_____
Скорость передвижения, м/мин.	☐ **20** ☐ **20/6** ☐ **32** ☐ **32/10** ☐_____
Группа классификации режима работы механизмов тали по ИСО 4301/1	☐М4 ☐**М5** ☐М6 ☐_____
Исполнение тали	☐**Общепромышленное** ☐Пожаробезопасное *-класс пожаробезопасности зоны* ☐ПI ☐ ПII ☐**ПIIA** ☐ПIII
Категория размещения тали	☐ У1 (на улице) ☐ У2 (под навесом) ☐ **У3 (в помещении)** ☐_____
Температура эксплуатации тали	☐ **от -20^{0}С до +40** ☐ **от -40^{0}С до +40** ☐_____
Тип профиля	☐ 110 ☐ 130 ☐ 150 ☐ 300 ☐_____
Тип подвесного пути по ГОСТ 19425	☐ 18М ☐ 24М ☐ 30М ☐36М ☐45М ☐_____
Степень защиты	☐ **IP 54** ☐ IP 55 ☐ IP 65
Управление электроталью	☐ **с подвесного пульта** ☐ дублирующее управление
Питающее напряжение	☐380В, 50 Гц, 3-х фазное ☐_____
Нагрузка на колесо	☐не более **9,4 кН**
Напряжение управления	☐ **42В** ☐24В ☐220В ☐_____
Суммарная мощность двигателей	☐**12,55 кВт (для скорости 4м/мин.)**
Опции для тали, входящие в стандартную комплектацию	
Крановое исполнение	Защита двигателя подъема от перегрева
Тормоз на передвижение тали	
Опции для тали, не входящие в стандартную комплектацию	

ООО «Электротяжкран»
www.etk-ks.ru
E-mail: info@etk-ks.ru

ЭТК крановые системы

Тел/факс +7(812)313-29-64
+7 (495)646-03-65

Таль электрическая канатная передвижная г/п 10 т МТ525 4/1 с уменьшенной строительной высотой

☐ Ограничитель грузоподъемности	☐ Радиоуправление
☐ Концевые выключатели на передвижение тали	☐ Частотное регулирование передвижения тали ИЛИ ☐ Наличие двух скоростей на передвижение тали, м/с_____
☐ Частотное регулирование подъема/опускания тали ИЛИ ☐ Наличие двух скоростей на подъем/опускание тали, м/с_____	☐ 2ой тормоз на подъем
☐ Щетки для устранения пыли на тележку передвижения (4 щетки входят)	☐ Ручное растормаживание
☐ Регистратор параметров	☐ Весы (выносной дисплей) (+/- 5% от г/п)
Специальное Исполнение: ☐Химостойкое ☐Тропическое ☐Для сейсмичной зоны _____ ☐Иное_____	
Дополнительные требования и опции к тали:	
Количество заказываемых талей_____	☐ Необходимость доставки
Адрес доставки:	☐ Необходимость монтажа
Наименование Вашей организации	
ФИО и Должность заполнившего опросный лист	
Контакты Тел./факс	
Контакты E-mail	
Опросный лист заполнил /подпись/	Дата заполнения
Ответственный менеджер /подпись/	Дата приема опросного листа

Таль электрическая канатная передвижная г/п 16 т М 740 4/1
с уменьшенной строительной высотой

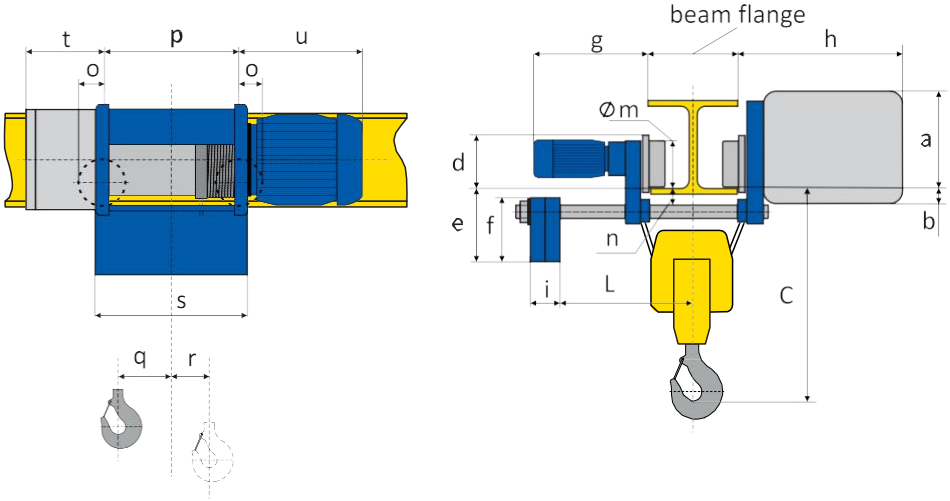

- *Рисунок не определяет конструкцию тали*
- *Окончательные характеристики оборудования, уточняются перед заказом*

высота подъема	канат (мм.)	B	C	a	b	d	e	f	g	h	i	L	m	n	o	p	q	r	s	t	u(V1)	u(V2)	x	y	max	min	Вес (кг)
9	ø 15	71	910	454,5	75,5	273	395	365	522	772	230	640...555	250	42,5	178	713	65	75	833	299	674	512	22	45	300	130	1275
13	ø 15	71	910	454,5	75,5	273	395	365	522	772	230	640...555	250	42,5	178	928	156	45	1048	299	674	512	22	45	300	130	1505
16	ø 15	71	910	454,5	75,5	273	395	365	522	772	230	640...555	250	42,5	178	1143	264	-17	1263	299	674	512	22	45	300	130	1725

В опросном листе, указать желаемое исполнение тали, поставив отметки в полях ☐.
Жирным шрифтом с подчеркиванием отмечено стандартное исполнение тали.

Грузоподъемность, т	
Высота подъема, м	☐**9** ☐13 ☐16 ☐_____
Скорость подъема/опускания, м/мин.	☐**4** ☐**6** ☐**4/1** ☐**6/1** ☐_____
Скорость передвижения, м/мин.	☐ **20** ☐ **20/6** ☐ **32** ☐ **32/10** ☐_____
Группа классификации режима работы механизмов тали по ИСО 4301/1	☐М4 ☐**М5** ☐М6 ☐_____
Исполнение тали	☐**Общепромышленное** ☐Пожаробезопасное *-класс пожаробезопасности зоны* ☐ПI ☐ ПII ☐**ПIIA** ☐ПIII
Категория размещения тали	☐ У1 (на улице) ☐ У2 (под навесом) ☐ **У3 (в помещении)** ☐_____
Температура эксплуатации тали	☐ **от -20^{0}С до +40** ☐ от -40^{0}С до +40 ☐_____
Тип профиля	☐ 110 ☐ 130 ☐ 150 ☐ 300 ☐_____
Тип подвесного пути по ГОСТ 19425	☐ 24М ☐ 30М ☐36М ☐45М ☐_____
Степень защиты	☐ **IP 54** ☐ IP 55 ☐ IP 65
Управление электроталью	☐ **с подвесного пульта** ☐ дублирующее управление
Питающее напряжение	☐380В, 50 Гц, 3-х фазное ☐_____
Нагрузка на колесо	☐не более **14,3кН**
Напряжение управления	☐ **42В** ☐24В ☐220В ☐_____
Суммарная мощность двигателей	☐**18,75кВт (для скорости 4м/мин.)**
Опции для тали, входящие в стандартную комплектацию	
Крановое исполнение	Защита двигателя подъема от перегрева
Тормоз на передвижение тали	
Опции для тали, не входящие в стандартную комплектацию	
☐ Ограничитель грузоподъемности	☐ Радиоуправление
☐ Концевые выключатели на передвижение тали	☐ Частотное регулирование передвижения тали ИЛИ ☐ Наличие двух скоростей на передвижение тали, м/с_____

ООО «Электротяжкран»
www.etk-ks.ru
E-mail: info@etk-ks.ru

ЭТК крановые системы

Тел/факс +7(812)313-29-64
+7 (495)646-03-65

Таль электрическая канатная передвижная г/п 16 т М 740 4/1
с уменьшенной строительной высотой

☐ Частотное регулирование подъема/опускания тали ИЛИ ☐ Наличие двух скоростей на подъем/опускание тали, м/с_____	☐ 2ой тормоз на подъем
☐ Щетки для устранения пыли на тележку передвижения (4 щетки входят)	☐ Ручное растормаживание
☐ Регистратор параметров	☐ Весы (выносной дисплей) (+/- 5% от г/п)
Специальное Исполнение: ☐Химостойкое ☐Тропическое ☐Для сейсмичной зоны _____ ☐Иное_____	
Дополнительные требования и опции к тали:	
Количество заказываемых талей_____	☐ Необходимость доставки
Адрес доставки:	☐ Необходимость монтажа
Наименование Вашей организации	
ФИО и Должность заполнившего опросный лист	
Контакты Тел./факс	
Контакты E-mail	
Опросный лист заполнил /подпись/	Дата заполнения
Ответственный менеджер /подпись/	Дата приема опросного листа